QUALITY CALIBRATION CO.,LTD.
235 Petchkasem 63/2 Road, Laksong, Bangkae, Bangkok 10160
Tel (662) 421-5402, (662) 444-0152-3, Fax (662) 809-4584
www.qcalibration.com

ilac-MRA
NSC-TIS-TIS17025 CALIBRATION 0049

CERTIFICATE No : 24T4144
REFERENCE No : 73037-6

Certificate of Calibration

EQUIPMENT	:	HOT AIR OVEN
MANUFACTURER	:	MEMMERT
MODEL	:	UF55
SERIAL No	:	B214.0908
ID No	:	TLC-L029
CONDITION AS RECEIVED	:	USED ITEM
SUBMITTED BY	:	TOPS-LAB CONSULTANTS CO., LTD. 189 MOO.3 BANGRAKPHATTHANA BANGBUATHONG NONTHABURI 11110
CALIBRATED BY	:	CHAICHARN CH.
CALIBRATION DATE	:	07-May-24
APPROVED BY	:	PONGSAK J.
ISSUED DATE	:	09-May-24
RECEIVED DATE	:	07-May-24

Certificate

THIS CERTIFICATE MAY NOT BE REPRODUCED OTHER THAN IN FULL EXCEPT WITH THE PRIOR WRITTEN APPROVAL OF QUALITY CALIBRATION CO., LTD.

F-G010 REV : 03

HARIKUL SCIENCE

Harikul Science Co.,Ltd.
694 Soi Ratchadanivet 24, Pracharatbamphen,
Samsaennok, Huaikhwang, Bangkok 10310
Tel: 0-2274-2456 Fax: 0-2274-2443
Email: info@harikul.com www.harikul.com

CERT.No.: HS-V025E

Certificate of Calibration

Calibration Date :	7 May 24	Model	: YSI 5000
Submitted by :	TOPS-LAB CONSULTANTS CO.,LTD.	S/N	: 13K100714
	189 Moo 3 Bangrakphatthana Bangbuathong	Probe	: YSI 5010
	Nonthaburi 11110	S/N	: 13J100364
		ID NO.	: TLC-L019
Avg Room Temp :	20 °C	Air Temp ref	: S/N. F8065C26
Avg Water Temp :	20 °C	Barometric ref	: S/N. F8065C26
Air Pressure :	760.00 mmHg	Water Temp ref	: S/N. 11431
Salinity :	0 ppt		
		Technician	: Kittipong M.

Calibration Details

Calibration Point	100% air sat. (@20 °C, DO = 9.09 mg/l)	(status)		(status)
Measurement 1 (mg/l)	9.08	(PASS)	-	-
Measurement 2 (mg/l)	9.08	(PASS)	-	-
Measurement 3 (mg/l)	9.08	(PASS)	-	-
Measurement 4 (mg/l)	9.08	(PASS)	-	-
Measurement 5 (mg/l)	9.09	(PASS)	-	-
Measurement 6 (mg/l)	9.09	(PASS)	-	-
Measurement 7 (mg/l)	9.09	(PASS)	-	-
Measurement 8 (mg/l)	9.09	(PASS)	-	-
Measurement 9 (mg/l)	9.09	(PASS)		-
Measurement 10 (mg/l)	9.09	(PASS)	-	-
Mean Measurement	9.09	mg/l	-	-
Inaccuracy	0.00	mg/l	-	-
Overall Status	(PASS)			

Manufacturer Specification

Accuracy = +/- 0.02 mg/l

1) This certificate is issued based on the result that are found as shown on date and place of test only.
2) The calibration procedure followed in accordance with Harikul Science Co., Ltd.
3) This result shall not be used for advertising purpose.

Technician Signature
(Kittipong Maekwong)

Laboratory Manager
(Supreecha Sumaritam)

QUALITY CALIBRATION CO.,LTD.
235 Petchkasem 63/2 Road, Laksong, Bangkae, Bangkok 10160
Tel (662) 421-5402, (662) 444-0152-3, Fax (662) 809-4584
www.qcalibration.com

NSC-TISI-TIS17025 CALIBRATION 0049

CERTIFICATE No : 24T4145
REFERENCE No : 73037-7

Certificate of Calibration

EQUIPMENT	:	WATER BATH
MANUFACTURER	:	MEMMERT
MODEL	:	WNE 14
SERIAL No	:	L410.1294
ID No	:	TLC-L009
CONDITION AS RECEIVED	:	USED ITEM
SUBMITTED BY	:	TOPS-LAB CONSULTANTS CO., LTD. 189 MOO.3 BANGRAKPHATTHANA BANGBUATHONG NONTHABURI 11110
CALIBRATED BY	:	CHAICHARN CH.
CALIBRATION DATE	:	07-May-24
APPROVED BY	:	PONGSAK J.
ISSUED DATE	:	09-May-24
RECEIVED DATE	:	07-May-24

THIS CERTIFICATE MAY NOT BE REPRODUCED OTHER THAN IN FULL EXCEPT WITH THE PRIOR WRITTEN APPROVAL OF QUALITY CALIBRATION CO., LTD.

QUALITY CALIBRATION CO.,LTD.
235 Petchkasem 63/2 Road, Laksong, Bangkae, Bangkok 10160
Tel (662) 421-5402, (662) 444-0152-3, Fax (662) 809-4584

CERTIFICATE No : 24T4144

Calibration Report

EQUIPMENT	:	HOT AIR OVEN			
MANUFACTURER	:	MEMMERT			
MODEL	:	UF55			
ID No	:	TLC-L029	**S/N**	:	B214.0908
RECEIVED DATE	:	07-May-24	**CALIBRATION DATE**	:	07-May-24
AMBIENT TEMPERATURE	:	33 °C ± 1 °C	**RELATIVE HUMIDITY**	:	56 %RH ± 10 %RH

CONDITION OF THIS RESULTS OF CALIBRATION

1. THIS INSTRUMENT WAS CALIBRATED ACCORDING TO TLAS G-20 BY COMPARISON WITH CALIBRATED THERMOCOUPLE TYPE K UNDER NO LOAD CONDITION. THE THERMOCOUPLES WERE PLACED ON NINE POINTS AND LOCATED ONE THERMOCOUPLE IN EACH OF THE EIGHT CORNERS OF THE CHAMBER AND WAS AWAY FROM THE EACH WALL OF 5 cm TO 10 cm. AND PLACED THE NINTH THERMOCOUPLE WITHIN 2.5 cm. OF THE GEOMETRIC CENTER OF THE CHAMBER. THE UNIFORMITY WAS MEASURED BETWEEN REFERENCE PROBE AND OTHER PROBES AT THE SAME TIME.
2. REFERENCE STANDARD INSTRUMENTS :-

INSTRUMENT	MODEL	SERIAL No	CERTIFICATE No	DUE DATE
1) DATA LOGGER WITH TC TYPE K	HYDRA 2635A	7301307	23T6636	10-Jul-24

3. THE CERTIFICATE IS VALID FOR THE ITEM CALIBRATED AS SHOWN ON THE DATE AND PLACE OF CALIBRATION ONLY.
4. THIS RESULT EXCLUDE LONG TERM STABILITY OF THE UNIT UNDER CALIBRATION.
5. THIS CERTIFICATE IS TRACEABLE TO THE INTERNATIONAL SYSTEM OF UNIT MAINTAINED AT:-
   - NATIONAL INSTITUTE OF METROLOGY (THAILAND) THROUGH QUALITY CALIBRATION CO.,LTD.

RESULT OF CALIBRATION :- WITHOUT ADJUSTMENT

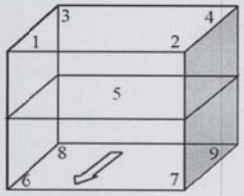

FRONT

GENERAL INFORMATION

Overall Ambient Temperature around the Chamber (°C) variation : 0
Overall Line Voltage (V) variation : 6
Instrument Condition : Normal
Chamber Size (W*L*H): 40*33*40 cm; Vent =40%

CHAMBER PERFORMANCE

Controller Temperature (°C)	Indicating Temperature (°C)	Temperature Stability (±°C)	Temperature Uniformity (°C)	Overall Variation (°C)
104.0	104.0	0.26	0.38	0.83
180.0	180.0	0.46	0.79	1.55

TEMPERATURE MEASUREMENT ACCURACY TEST

Controller Temp (°C)	Indicating Temp (°C)	Measured Temperature (°C) at Spread Locations									Uncertainty (±°C)
		#1	#2	#3	#4	Ref. 5	#6	#7	#8	#9	
104.0	104.0	103.89	103.93	104.09	103.80	104.09	104.21	103.82	104.23	103.93	0.69
180.0	180.0	180.14	180.05	180.34	180.15	180.60	181.12	180.24	180.86	180.98	1.1

NOTE 1 : THE UNCERTAINTY OF MEASUREMENT EXCLUDED TEMPERATURE UNIFORMITY OF THE CHAMBER.
NOTE 2: LOCATION 5 WAS REFERENCE LOCATION.
NOTE 3 : THIS CALIBRATION WAS CARRIED OUT AT THE CUSTOMER'S PLACE AT LABORATORY AREA.
THE REPORTED UNCERTAINTY OF MEASUREMENT WAS BASED ON A STANDARD UNCERTAINTY MULTIPLIED BY A COVERAGE FACTOR k =2, PROVIDING A LEVEL OF CONFIDENCE APPROXIMATELY 95%.

END OF CALIBRATION REPORT

QUALITY CALIBRATION CO.,LTD.
235 Petchkasem 63/2 Road, Laksong, Bangkae, Bangkok 10160
Tel (662) 421-5402, (662) 444-0152-3, Fax (662) 809-4584
www.qcalibration.com

NSC-TISI-TIS17025 CALIBRATION 0049

CERTIFICATE No : 24M4139
REFERENCE No : 73037-1

Certificate of Calibration

EQUIPMENT	:	ELECTRONIC BALANCE
MANUFACTURER	:	METTLER TOLEDO
MODEL	:	MS205DU
SERIAL No	:	B420605448
ID No	:	TLC-L038
CONDITION AS RECEIVED	:	USED ITEM
SUBMITTED BY	:	TOPS-LAB CONSULTANTS CO., LTD. 189 MOO.3 BANGRAKPHATTHANA BANGBUATHONG NONTHABURI 11110
CALIBRATED BY	:	ATSAWIN Y.
CALIBRATION DATE	:	07-May-24
APPROVED BY	:	PONGSAK J.
ISSUED DATE	:	09-May-24
RECEIVED DATE	:	07-May-24

THIS CERTIFICATE MAY NOT BE REPRODUCED OTHER THAN IN FULL EXCEPT WITH THE PRIOR WRITTEN APPROVAL OF QUALITY CALIBRATION CO., LTD.

QUALITY CALIBRATION CO.,LTD.
235 Petchkasem 63/2 Road, Laksong, Bangkae, Bangkok 10160
Tel (662) 421-5402, (662) 444-0152-3, Fax (662) 809-4584
www.qcalibration.com

CERTIFICATE No : 24T4145

Calibration Report

EQUIPMENT	:	WATER BATH			
MANUFACTURER	:	MEMMERT	**MODEL**	:	WNE 14
ID NUMBER	:	TLC-L009	**SERIAL NUMBER**	:	L410.1294
RECEIVED DATE	:	07-May-24	**CALIBRATION DATE**	:	07-May-24
AMBIENT TEMPERATURE	:	33 °C ± 1 °C	**RELATIVE HUMIDITY**	:	56 %RH ± 10 % RH

CONDITION OF THIS RESULTS OF CALIBRATION

1. THIS INSTRUMENT WAS CALIBRATED ACCORDING TO ASTM E715-80 (REAPPROVED 2001)BY COMPARISON WITH CALIBRATED RTD. THE PROBES WERE PLACED ON FIVE POINTS AND LOCATED ONE PROBE IN EACH OF THE FOUR CORNERS OF THE BATH AND PLACED THE FIFTH RTD WITHIN 2.5 cm. OF THE GEOMETRIC CENTER OF THE WATER VOLUME (REFERENCE LOCATION) UNDER NO LOAD CONDITION.
2. REFERENCE STANDARD INSTRUMENTS :-

INSTRUMENT	MODEL	SERIAL No	CERTIFICATE No	DUE DATE
1) DATA LOGGER WITH RTD	2635A	7286308	23T6641	14-Jul-24

3. THE CERTIFICATE IS VALID FOR THE ITEM CALIBRATED AS SHOWN ON THE DATE AND PLACE OF CALIBRATION ONLY.
4. THIS RESULT EXCLUDE LONG TERM STABILITY OF THE UNIT UNDER CALIBRATION.
5. THIS CERTIFICATE IS TRACEABLE TO THE INTERNATIONAL SYSTEM OF UNIT MAINTAINED AT:-
   - NATIONAL INSTITUTE OF METROLOGY (THAILAND) THROUGH QUALITY CALIBRATION CO.,LTD.

RESULT OF CALIBRATION :- WITHOUT ADJUSTMENT

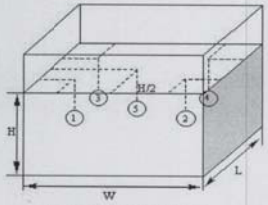

PROBE INSTALLATION POSITION IN THE BATH

GENERAL INFORMATION

Overall Variation of Ambient Temperature around the Bath (°C) : 1
Overall Variation of Line Voltage (V) : 7
Instrument Condition : Normal
Bath Inner Size (W*L*H) : 31*36.5*15.5 cm

BATH PERFORMANCE

Controller Temperature (°C)	Temperature Stability (±°C)	Radius Uniformity (°C)	Axial Uniformity (°C)	Overall Variation (°C)
86.3	0.05	0.02	0.00	0.13
95.0	0.07	0.11	0.01	0.16

TEMPERATURE MEASUREMENT ACCURACY TEST

Controller Temp (°C)	Indicating Temp (°C)	Measured Temperature (°C) at Spread Locations					Uncertainty (± ° C)
		#1	#2	#3	#4	Ref. 5	
86.3	86.3	85.11	85.09	85.10	85.09	85.10	0.14
95.0	95.0	93.67	93.78	93.77	93.76	93.77	0.15

NOTE 1 : THE UNCERTAINTY OF MEASUREMENT EXCLUDED TEMPERATURE UNIFORMITY OF THE BATH.
NOTE 2 : THIS CALIBRATION WAS CARRIED OUT AT THE CUSTOMER'S PLACE AT LABORATORY AREA.
THE REPORTED UNCERTAINTY OF MEASUREMENT WAS BASED ON A STANDARD UNCERTAINTY MULTIPLIED BY A COVERAGE FACTOR k =2, PROVIDING A LEVEL OF CONFIDENCE APPROXIMATELY 95%.

END OF CALIBRATION REPORT

QUALITY CALIBRATION CO.,LTD.
235 Petchkasem 63/2 Road, Laksong, Bangkae, Bangkok 10160
Tel (662) 421-5402, (662) 444-0152-3, Fax (662) 809-4584

CERTIFICATE No : 24T4148

Calibration Report

EQUIPMENT	:	INCUBATOR			
MANUFACTURER	:	MEMMERT			
MODEL	:	IF55			
ID No	:	TLC-L069	**S/N**	:	D216.1299
RECEIVED DATE	:	07-May-24	**CALIBRATION DATE**	:	07-May-24
AMBIENT TEMPERATURE	:	26 °C ± 1 °C	**RELATIVE HUMIDITY**	:	53 %RH ± 10 %RH

CONDITION OF THIS RESULTS OF CALIBRATION

1. THIS INSTRUMENT WAS CALIBRATED ACCORDING TO TLAS G-20 BY COMPARISON WITH CALIBRATED RTD Pt100 UNDER NO LOAD CONDITION. THE TEMPERATURE PROBES WERE PLACED ON NINE POINTS AND LOCATED ONE THERMOMETER PROBE IN EACH OF THE EIGHT CORNERS OF THE CHAMBER AND WAS AWAY FROM THE EACH WALL OF 5 cm TO 10 cm. AND PLACED THE NINTH THERMOMETER PROBE WITHIN 2.5 cm. OF THE GEOMETRIC CENTER OF THE CHAMBER. THE UNIFORMITY WAS MEASURED BETWEEN REFERENCE PROBE AND OTHER PROBES AT THE SAME TIME.
2. REFERENCE STANDARD INSTRUMENTS :-

INSTRUMENT	MODEL	SERIAL No	CERTIFICATE No	DUE DATE
1) DATA LOGGER WITH RTD	HYDRA 2635A	6635300	23T6637	19-Jul-24

3. THE CERTIFICATE IS VALID FOR THE ITEM CALIBRATED AS SHOWN ON THE DATE AND PLACE OF CALIBRATION ONLY.
4. THIS RESULT EXCLUDE LONG TERM STABILITY OF THE UNIT UNDER CALIBRATION.
5. THIS CERTIFICATE IS TRACEABLE TO THE INTERNATIONAL SYSTEM OF UNIT MAINTAINED AT:-
   - NATIONAL INSTITUTE OF METROLOGY (THAILAND) THROUGH QUALITY CALIBRATION CO.,LTD.

RESULT OF CALIBRATION :- WITHOUT ADJUSTMENT

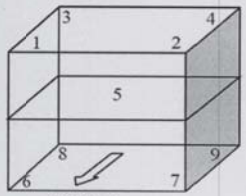

FRONT

GENERAL INFORMATION

Overall Ambient Temperature around the Chamber (°C) variation : 0
Overall Line Voltage (V) variation : 6
Instrumert Condition : Normal
Chamber Size (W*L*H): 40*33*40 cm

CHAMBER PERFORMANCE

Controller Temperature (°C)	Indicating Temperature (°C)	Temperature Stability (±°C)	Temperature Uniformity (°C)	Overall Variation (°C)
35.0	35.0	0.02	0.07	0.14
44.5	44.5	0.04	0.05	0.12

TEMPERATURE MEASUREMENT ACCURACY TEST

Controller Temp (°C)	Indicating Temp (°C)	Measured Temperature (°C) at Spread Locations									Uncertainty (± °C)
		#1	#2	#3	#4	Ref. 5	#6	#7	#8	#9	
35.0	35.0	35.07	35.06	35.06	34.96	35.01	35.05	35.01	35.00	35.01	0.25
44.5	44.5	44.54	44.53	44.54	44.48	44.52	44.54	44.53	44.50	44.54	0.36

NOTE 1 : THE UNCERTAINTY OF MEASUREMENT EXCLUDED TEMPERATURE UNIFORMITY OF THE CHAMBER.
NOTE 2: LOCATION 5 WAS REFERENCE LOCATION.
NOTE 3 : THIS CALIBRATION WAS CARRIED OUT AT THE CUSTOMER'S PLACE AT LABORATORY AREA.
THE REPORTED UNCERTAINTY OF MEASUREMENT WAS BASED ON A STANDARD UNCERTAINTY MULTIPLIED BY A COVERAGE FACTOR k =2, PROVIDING A LEVEL OF CONFIDENCE APPROXIMATELY 95%.

END OF CALIBRATION REPORT

QUALITY CALIBRATION CO.,LTD.
235 Petchkasem 63/2 Road, Laksong, Bangkae, Bangkok 10160
Tel (662) 421-5402, (662) 444-0152-3, Fax (662) 809-4584
www.qcalibration.com

CERTIFICATE No : 24M4139

Calibration Report

EQUIPMENT	:	ELECTRONIC BALANCE	**MODEL**	:	MS205DU
MANUFACTURER	:	METTLER TOLEDO	**S/N**	:	B420605448
ID No	:	TLC-L038	**RECEIVED DATE**	:	07-May-24
AIR PRESSURE	:	1014mbar ± 1mbar	**CALIBRATION DATE**	:	07-May-24
AMBIENT TEMPERATURE	:	25° C ± 1° C	**RELATIVE HUMIDITY**	:	49 %RH ± 10 % RH

CONDITION OF THIS RESULTS OF CALIBRATION

1. THIS INSTRUMENT WAS CALIBRATED BY ACCORDING TO UKAS LAB 14 EDITION 6:2019 BY USING KNOWN WEIGHT STANDARD WEIGHT. THE BALANCE WAS NOT ADJUSTED BEFORE CALIBRATION. THE BALANCE HAS NO ZERO TRACKING FUNCTION. REPEATABILITY WAS MEASURED BY USING 10 REPEATED MEASUREMENTS. LINEARITY WAS MEASURED COVERING 10 POINTS, EVENLY SPREAD OVER THE RANGE. THE INSTRUMENT WAS SET ZERO BEFORE PERFORMING THE LINEARLITY TEST. OFF-CENTER LOADING WAS MEASURED BY USING STANDARD WEIGHTS PLACED ON THE PAN AND MOVED TO VARIOUS POSITIONS ON THE PAN.
2. REFERENCE STANDARD INSTRUMENTS :-

INSTRUMENT	MODEL	SERIAL No	CERTIFICATE No	DUE DATE
1) STANDARD WEIGHT SET	E2	QK-I-151	M2302013S	02-Feb-25
2) STANDARD WEIGHT	E2	15843	M2302014S	02-Feb-25

3. THE CERTIFICATE IS VALID FOR THE ITEM CALIBRATED AS SHOWN ON THE DATE AND PLACE OF CALIBRATION ONLY.
4. THIS RESULT EXCLUDE LONG TERM STABILITY OF THE UNIT UNDER CALIBRATION.
5. THIS CERTIFICATE IS TRACEABLE TO THE INTERNATIONAL SYSTEM OF UNIT MAINTAINED AT:-
   - NATIONAL INSTITUTE OF METROLOGY (THAILAND) THROUGH CENTRAL BUREAU OF WEIGHTS&MEASURES

RESULT OF CALIBRATION :- WITHOUT ADJUSTMENT

1. ZERO SETTING FUNCTION : NORMAL
2. TARE FUNCTION : NORMAL
3. REPEATABILITY OF READING AT 200 g WAS 0.000045 g
4. DEPARTURE FROM NOMINAL VALUE/ LINEARITY

NOMINAL VALUE (g)	BALANCE READING (g)	CORRECTION (g)	UNCERTAINTY (± g)
0.0	0.00000	0.00000	0.000053
0.1	0.10001	-0.00001	0.000053
0.2	0.19999	0.00001	0.000054
0.5	0.49999	0.00001	0.000054
1.0	0.99999	0.00001	0.000055
2.0	1.99997	0.00003	0.000055
5.0	4.99998	0.00002	0.000057
10.0	10.00001	-0.00001	0.000064
20.0	20.00003	-0.00003	0.000078
50.0	49.9998	0.0003	0.00012
100.0	100.0000	0.0000	0.00019
200.0	200.0001	-0.0001	0.00032

5. OFF CENTER LOADING ERROR

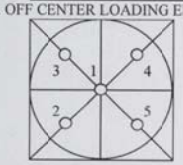

POINT	READING (g)
1	99.9999
2	99.9998
3	99.9999
4	99.9997
5	99.9998
OFF-CENTER LOADING	0.0002

NOTE: THIS CALIBRATION WAS CARRIED OUT AT THE CUSTOMER'S PLACE AT LABORATORY AREA
THE REPORTED UNCERTAINTY OF MEASUREMENT WAS BASED ON A STANDARD UNCERTAINTY MULTIPLIED BY A COVERAGE FACTOR k =2, PROVIDING A LEVEL OF CONFIDENCE APPROXIMATELY 95%.

END OF CALIBRATION REPORT

QUALITY CALIBRATION CO.,LTD.
235 Petchkasem 63/2 Road, Laksong, Bangkae, Bangkok 10160
Tel (662) 421-5402, (662) 444-0152-3, Fax (662) 809-4584
www.qcalibration.com

Calibration Report

EQUIPMENT	:	AUTOCLAVE			
MANUFACTURER	:	ZEALWAY	**MODEL**	:	GI54TW
ID NUMBER	:	TLC-L081	**SERIAL NUMBER**	:	A515D096
RECEIVED DATE	:	07-May-24	**CALIBRATION DATE**	:	07-May-24
AMBIENT TEMPERATURE	:	33° C ± 1° C	**RELATIVE HUMIDITY**	:	56 %RH ± 10 % RH

CONDITION OF THIS RESULTS OF CALIBRATION

1. THIS INSTRUMENT WAS CALIBRATED BASED ON BS 2646-1:2021 BY COMPARISON WITH CALIBRATED RTD DATA LOGGERS UNDER NO LOAD CONDITION. THE SENSORS WERE PLACED ON FIVE LOCATIONS AS SHOWN IN THE PICTURE. THE SENSOR ON LOCATION 1 AND 2 WERE PLACED IN THE UPPER HALF AND LOWER HALF OF CHAMBER FREE SPACE RESPECTIVELY. THE THIRD SENSOR WAS PLACED WITHIN 2.5 cm. OF THE GEOMETRIC CENTER OF THE INSTRUMENT CHAMBER. SENSOR NUMBER 4 WAS ATTACHED TO THE LOAD TEMPERATURE PRCBE, IF FITTED, WITHIN 15 mm OF ITS TIP. SENSOR NUMBER 5 WAS PLACED IN THE CHAMBER DRAIN OR VENT WITHIN 100 mm OF ITS CONNECTION TO THE CHAMBER.
2. REFERENCE STANDARD INSTRUMENTS :-

INSTRUMENT	MODEL	SERIAL No	CERTIFICATE No	DUE DATE
1) DATA LOGGER	VALPROBE	S350,S367,DV35,DN94	24T0890	26-Jan-25

3. THE CERTIFICATE IS VALID FOR THE ITEM CALIBRATED AS SHOWN ON THE DATE AND PLACE OF CALIBRATION ONLY.
4. THIS RESULT EXCLUDE LONG TERM STABILITY OF THE UNIT UNDER CALIBRATION.
5. THIS CERTIFICATE IS TRACEABLE TO THE INTERNATIONAL SYSTEM OF UNIT MAINTAINED AT:-
   - NATIONAL INSTITUTE OF METROLOGY (THAILAND) THROUGH QUALITY CALIBRATION CO.,LTD.

RESULT OF CALIBRATION :- WITHOUT ADJUSTMENT

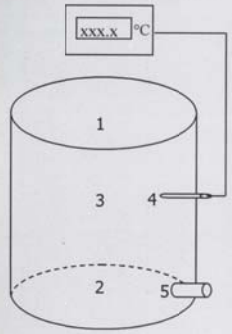

FRONT

GENERAL INFORMATION

Overall Ambient Temperature around the Chamber variation : 0.3 °C
Autoclave Condition : Normal
Chamber Size (Diameter*H): 32 * 66.5 cm

CHAMBER PERFORMANCE

Controller Temperature (°C)	Indicating Temperature (°C)	Temperature Stability (±°C)	Temperature Uniformity (°C)	Overall Variation (°C)	Pressure (MPa)	Holding time (min)	Operating Cycle time (min)
121.0	121.0	0.075	0.250	0.330	0.11	15	60

TEMPERATURE MEASUREMENT ACCURACY TEST(° C)

Cont Temp	Ind Temp	Measured Temperature (°C) at Spread Locations					Uncertainty (± °C)
		#1	#2	#3	#4	#5	
121.0	121.0	121.37	121.40	121.31	121.35	121.36	0.59

NOTE 1 : THE UNCERTAINTY OF MEASUREMENT OF TEMPERATURE MEASUREMENT ACCURACY TEST EXCLUDED TEMPERATURE UNIFORMITY OF THE CHAMBER.
NOTE 2 : THE STABILITY TERM IN THE UNCERTAINTY BUDGET WAS REPLACED BY THE STANDARD REPEATABILITY.
NOTE 3: LOCATION 3 WAS REFERENCE LOCATION.
NOTE 4 : THIS CALIBRATION WAS CARRIED OUT AT THE CUSTOMER'S PLACE AT LABORATORY AREA.
THE REPORTED UNCERTAINTY OF MEASUREMENT WAS BASED ON A STANDARD UNCERTAINTY MULTIPLIED BY A COVERAGE FACTOR k =2, PROVIDING A LEVEL OF CONFIDENCE APPROXIMATELY 95%.

END OF CALIBRATION REPORT

QUALITY CALIBRATION CO.,LTD.
235 Petchkasem 63/2 Road, Laksong, Bangkae, Bangkok 10160
Tel (662) 421-5402, (662) 444-0152-3, Fax (662) 809-4584
www.qcalibration.com

NSC-TISI-TIS17025 CALIBRATION 0049

Certificate of Calibration

EQUIPMENT	:	AUTOCLAVE
MANUFACTURER	:	ZEALWAY
MODEL	:	GI54TW
SERIAL No	:	A515D096
ID No	:	TLC-L081
CONDITION AS RECEIVED	:	USED ITEM
SUBMITTED BY	:	TOPS-LAB CONSULTANTS CO., LTD. 189 MOO.3 BANGRAKPHATTHANA BANGBUATHONG NONTHABURI 11110
CALIBRATED BY	:	CHAICHARN CH.
CALIBRATION DATE	:	07-May-24
APPROVED BY	:	PONCSAK J.
ISSUED DATE	:	09-May-24
RECEIVED DATE	:	07-May-24

THIS CERTIFICATE MAY NOT BE REPRODUCED OTHER THAN IN FULL EXCEPT WITH THE PRIOR WRITTEN APPROVAL OF QUALITY CALIBRATION CO., LTD.

Instrument Details

Purpose

This section describes the as found system configuration.

Details

Spectrometer 1

Manufacturer	Agilent Technologies
Name	5100 VDV
Model Number	G8011A
Sample Introduction	Double pass glass cyclonic spraychamber and seaspray nebulizer
Serial Number	MY15350005
Firmware Revision	3442

Chiller 1

Manufacturer	Agilent Technologies
Name	Chiller
Model Number	G8481A
Serial Number	1A15500418

Autosampler 1

Manufacturer	Agilent Technologies
Name	SPS4
Model Number	G8410A
Serial Number	AU15210226

Vapor Generator 1

Manufacturer	Agilent Technologies
Name	VGA77P
Model Number	G8475A
Serial Number	MY17040001

Certificate of System Qualification

ES-OQ

System ID:	MY15350005
Organization Name:	TOP-LAB Consultants CO.,LTD.
Organization Location:	189 Moo 3 T.Bangrakphatthana A.Bangbuathong Nontaburi 11110
Date:	November 21, 2024 12:45:23 PM
EQP Name:	AgilentRecommended
EQP Revision:	ES.02.51
Overall Qualification Status:	Pass

CDS Logon Verification

Logon: Admin

Overall CDS Logon Verification Test Status

Pass

Preparation

Pass

Instrument Tests

Pass

Autosampler Operation

Pass

User Name: suwan.onkhom System Id: MY15350005
Report Generated by Hostname: LAPTOP-V6TKMFFH Print Date: November 21, 2024 12:45:24 PM

OQIO_TLC_6007259385_20241118 Transaction log :

Time	Transaction State	Activity Performed	Type of Transaction	Optional Information
November 18, 2024 1:15:01 PM	Audit	SessionCreated	Session	None
November 18, 2024 1:15:01 PM	Start	Configuration	Session	None
November 18, 2024 1:15:01 PM	Audit	Entitlement	Licensing	User is Nonpaying and does not require an unlock code
November 18, 2024 1:15:20 PM	Audit	EqpLoaded	Session	EQP details for primary technique [Es] - File path: [ProtocolPacks/Es/Configurations/02.51/Es.02.51.eqp], EQP File Name: [Es.02.51.eqp], EQP Name: [AgilentRecommended].Protocol Revision :[Es.02.51]
November 18, 2024 1:15:23 PM	End	Configuration	Session	None
November 18, 2024 1:15:26 PM	Start	Qualification	Session	OQ
November 18, 2024 1:15:26 PM	Start	Execution	CDS Logon Verification : Qualitative Test	None
November 18, 2024 2:27:09 PM	Audit	AceClosed	Session	None
November 21, 2024 9:25:51 AM	Audit	AceRestarted	Session	None
November 21, 2024 9:25:52 AM	Audit	SessionReloaded	Session	None
November 21, 2024 9:25:54 AM	Start	Qualification	Session	OQ
November 21, 2024 9:25:54 AM	Start	Execution	CDS Logon Verification : Qualitative Test	None

Page 1 / 3

Electronic Signature

Purpose

This signature page was created and published because the ACE sign-off action was executed, which is valid for the entire document, including attachments. The ACE sign-off is an electronic signature that requires two distinct identification components: unique username and personal password. The Agilent representative who has delivered this service understands the meaning and legal status of an electronic signature. As a trained official operator, the Agilent representative has a unique password and logon to access ACE and electronically sign this document. (Other e-signatures can be applied to this document using a Document Content Management or other suitable method defined in your data access and control procedures.)

Details

Full Name of Signer:	Suwan Onkhom
Logged On User Name:	suwan.onkhom@non.agilent.com
Signature Creation Date:	November 21. 2024
Reason for Signature:	Executed protocol and published this original version of document

Regulatory Disclaimer

This document provides a protocol to verify and record instrument configuration and evidence of proper operation. It has been prepared from our interpretation of applicable regulations as well as industry best practices. The document is designed to provide an important component of a complete compliance package. Validation depends upon many factors and use of this protocol alone does not assure compliance. Agilent Technologies makes no promises or representations as to its sufficiency for any specific regulatory program.

Warranty

Agilent Technologies makes no warranty of any kind to this material, including but not limited to, the implied warranties or merchantability and fitness for a particular purpose. Agilent Technologies shall not be liable for errors contained herein or for incidental or consequential damages in connection with the furnishing, performance, or use of this material.

User Name: suwan.onkhom
Report Generated by Hostname: LAPTOP-V6TKMFFH

System Id: MY15350005
Print Date: November 21, 2024 12:45:24 PM

OQIO_TLC_6007259385_20241118 Transaction log :

Time	Transaction State	Activity Performed	Type of Transaction	Optional Information
November 21, 2024 12:44:28 PM	Audit	Reporting	Session	Report Generated : Report

Page 3 / 3

User Name: suwan.onkhom
Report Generated by Hostname: LAPTOP-V6TKMFFH

System Id: MY15350005
Print Date: November 21, 2024 12:45:24 PM

OQIO_TLC_6007259385_20241118 Transaction log :

Time	Transaction State	Activity Performed	Type of Transaction	Optional Information
November 21, 2024 11:50:07 AM	Start	Execution	Preparation : 5100 VDV: Qualitative Test - No setpoints associated	None
November 21, 2024 11:51:26 AM	End	Execution	Preparation : 5100 VDV: Qualitative Test - No setpoints associated	Run Count : 1
November 21, 2024 11:51:32 AM	Start	Execution	Instrument Tests : 5100 VDV: Qualitative Test - No setpoints associated	None
November 21, 2024 11:52:26 AM	End	Execution	Instrument Tests : 5100 VDV: Qualitative Test - No setpoints associated	Run Count : 1
November 21, 2024 11:52:29 AM	Start	Execution	Autosampler Operation : Autosampler 1 - SPS4: Qualitative Test - No setpoints associated	None
November 21, 2024 11:52:38 AM	End	Execution	Autosampler Operation : Autosampler 1 - SPS4: Qualitative Test - No setpoints associated	Run Count : 1
November 21, 2024 11:52:41 AM	Start	Execution	CDS Logon Verification : Qualitative Test	None
November 21, 2024 11:58:05 AM	Start	Execution	CDS Logon Verification : Qualitative Test	None
November 21, 2024 12:25:43 PM	End	Execution	CDS Logon Verification : Qualitative Test	Run Count : 1
November 21, 2024 12:25:52 PM	End	Qualification	Session	OQ
November 21, 2024 12:25:52 PM	Start	Reporting	Session	None
November 21, 2024 12:43:55 PM	Audit	Reporting	Session	Report Generated : Certificate

Page 2 / 3

Table of Contents

Section	Page
Cover page	1
Table of Contents	2
Test Summary	3
Service Details	4
Instrument Details	5
Protocol Details	6
Tests	7
CDS Logon Verification	7
Preparation : 5100 VDV	8
Instrument Tests : 5100 VDV	11
Autosampler Operation : Autosampler 1 - SPS4	12
Declaration of Change Control	13
Attachments	14
Signature	38
Transaction Logs	39

EQUIPMENT QUALIFICATION REPORT (EQR)

Agilent CrossLab Compliance Services

Agilent CrossLab Compliance

Qualification Type:	ES-OQ
System ID:	MY15350005
EQP Name:	AgilentRecommended
EQP Revision:	ES.02.51
EQP Publish Date:	June 2021
Date:	November 21, 2024 12:45:28 PM
Report Type:	Report
Org. Name:	TOP-LAB Consultants CO.,LTD.
Org. Location:	189 Moo 3 T.Bangrakphatthana A.Bangbuathong Nontaburi 11110

Service Details

Purpose

This section includes local contact and delivery details for this service.

General Details

Service Order No./Request:	6007259385
EQP Name:	AgilentRecommended
EQP Revision:	ES.02.51
Report Type:	Report

Organization Details

Name:	TOP-LAB Consultants CO.,LTD.
Location:	189 Moo 3 T.Bangrakphatthana A.Bangbuathong Nontaburi 11110

Local Contact Details

Name:	Khun Manipa Butsee
Job Title:	Lab Manager
Qualification Location:	ICP Room

Operator Details

Name:	Suwan Onkhom
Job Title:	Field Service Engineer

Data Acquisition Details

Acquisition Software Name:	ICP Expert
Acquisition Software Revision:	7.3.1.9507
Customer Data System (CDS):	Es: ICP Expert

Test Summary

Purpose

This section includes the Overall Qualification Status and details for each test that meets at least one of the following criteria: (1) was not scheduled; (2) was scheduled but not run; (3) was processed more than once; (4) passed recommended limits only when dual limits were selected; (5) required deviation(s) or comment(s); (6) required integration event change(s). Tests that pass and do not meet any criteria above are not included.

For a complete list of scheduled tests, see the table of contents. For supporting documentation, refer to the Attachments section.

NOTE: A Pass for the Overall Qualification Status indicates that all scheduled tests were run and passed; R, I, D, and C are blank if not applicable for that specific test.

R: runs
I: integration event changes
D: number of deviations submitted
C: number of comments submitted
Status: NS (not scheduled); NR (scheduled but not run); NC (unlocked but not completed)

Details

Test	Status			
	R	I	D	C

There were no repeated or re-integrated tests. All test resulted in a pass status.

Overall Qualification Status

Pass

Protocol Details

Purpose

This section lists the revisions for all test units used in this report. For complete test-specific and high-level change details, refer to the Revision History document.

Test Revision	Test
ES.02.50	Autosampler Operation
ES.02.51	CDS Logon Verification
ES.02.50	Instrument Tests
ES.02.50	Preparation

Instrument Details

Purpose

This section describes the as found system configuration.

Details

Spectrometer 1	
Manufacturer	Agilent Technologies
Name	5100 VDV
Model Number	G8011A
Sample Introduction	Double pass glass cyclonic spraychamber and seaspray nebulizer
Serial Number	MY15350005
Firmware Revision	3442
Chiller 1	
Manufacturer	Agilent Technologies
Name	Chiller
Model Number	G8481A
Serial Number	1A15500418
Autosampler 1	
Manufacturer	Agilent Technologies
Name	SPS4
Model Number	G8410A
Serial Number	AU15210226
Vapor Generator 1	
Manufacturer	Agilent Technologies
Name	VGA77P
Model Number	G8475A
Serial Number	MY17040001

Preparation

Purpose

This test records a status for each preparation task for the Agilent ICP-OES.

Configuration Details

Model/Serial No.:	G8011A	MY15350005

Results

Criteria	Observed Result	Expected Result	Status
Does the plasma ignite successfully in the first three attempts?	Yes	Yes	Pass
Was the detector calibration performed and completed successfully?	Yes	Yes	Pass
Was the instrument calibration performed and completed successfully?	Yes	Yes	Pass

CDS Logon Verification

Purpose

This test provides evidence of the logon used to collect qualification data.

Logon: Admin

Results

Criteria	Observed Result	Expected Result	Status
Was the capture done?	Yes	Yes	Pass

Status: **Pass** Runs: 1

Overall CDS Logon Verification Test Status

Pass

Image Details: Was the instrument calibration performed and completed successfully?

Date and Time: November 21, 2024 11:51:22 AM

Host Name: LAPTOP-V6TKMFFH

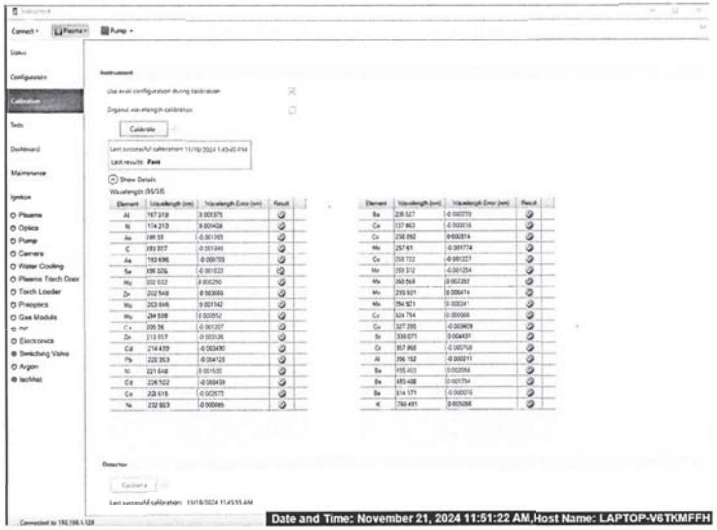

Overall Test Status

Pass Runs: 1

Test Evidence

Image Details: Was the detector calibration performed and completed successfully?

Date and Time: November 21, 2024 11:50:56 AM

Host Name: LAPTOP-V6TKMFFH

Autosampler Operation

Purpose

This test verifies that the autosampler operates properly.

Configuration Details

Model/Serial No.:	G8410A	AU15210226

Results

Criteria	Observed Result	Expected Result	Status
Does the autosampler successfully move to the specified location(s)?	Yes	Yes	Pass

Overall Test Status

Pass	Runs: 1

Instrument Tests

Purpose

This test records a status for each of the automated tests within the Agilent ICP-OES CDS. For detailed test criteria, refer to the attached report.

Configuration Details

Model/Serial No.:	G8011A	MY15350005

Results

	Observed Result	Expected Result	Status
Are the Functional Tests results within acceptance criteria?			
Subsystem Communications	Yes	Yes	Pass
Air Flow	Yes	Yes	Pass
Water Flow	Yes	Yes	Pass
Gas Flows	Yes	Yes	Pass
RF Generator	Yes	Yes	Pass
Camera	Yes	Yes	Pass
Optics	Yes	Yes	Pass
Are the Instrument Performance Tests results within acceptance criteria?			
Resolution	Yes	Yes	Pass
Sensitivity	Yes	Yes	Pass
Precision	Yes	Yes	Pass

Overall Test Status

Pass	Runs: 1

Attachments

Training requirements note: The delivery engineer attaches an ACE technique-specific training certificate to the Equipment Qualification Report (EQR). Obtaining ACE technique-specific certification includes pre-requisite trainings for Data Integrity, General Compliance topics (GMP, GLP, ALCOA, etc.), instrument hardware and software components, and the ACE technique itself. The one certificate encompasses all pre-requisite trainings as documented in the Agilent Learning Management System called Success Factors.

Location	Category	Document Name	Page
EQR	General	ACE Self Qualification Certificate	15
EQR	General	Operator's training certificate and qualifications	16
EQR	General	Operator's training certificate and qualifications	17
EQR	General	Operator's training certificate and qualifications	18
EQR	General	Operator's training certificate and qualifications	19
EQR	Material	Certificate of Analysis Wavelength calibration solution	20
EQR	Material	Certificate of Analysis Wavelength calibration solution	21
EQR	Material	Certificate of Analysis Wavelength calibration solution	22
EQR	Material	Certificate of calibration Blank solution	23
EQR	Material	Certificate of calibration Blank solution	24
EQR	General	Instrument's Test Report	25
EQR	General	Instrument's Test Report	29
EQR	General	Instrument's Test Report	33
EQR	General	Instrument's Test Report	37

Declaration of Change Control

This document is under change control. Revision history is maintained and printed on each document. Access to the master documents is limited to process owners. Documents receive periodic review and cannot be assigned an evergreen status. The qualification performed according to this document refers only to the hardware/software configuration in place at the time of the qualification. Agilent Technologies recommends that instrument configuration change management procedures be in place in order to maintain the validation process. Any changes to the analytical or computer hardware or software must be clearly specified. A change management system provides a means for determining the degree of requalification required according to the extent of the changes made. All details of the changes must be thoroughly recorded and documented, together with details of completed tests and their results. Note: Hardware/software configuration management is the customer's responsibility.

General

Document Name: Operator's training certificate and qualifications

Agilent
Trusted Answers

This is to certify that

Suwan Onkhom

has successfully completed

Classroom training

AN-CE-SS-II-031-B: ACE 3.X Core and USQ Specific Training with Mentoring (Rev 1)

on 17 .. 2567

instructed by Sriyowwong, Sombat

All Service and Support training certificates have the following specific limitations.

A certificate for Service and Support training is only valid while employed by Agilent Technologies or while working as an Agilent authorized service provider, through which the service employee has ongoing access to Agilent's: Safety Alerts, Service Notes, internal technical updates, update training, current documentation, technical support, current parts, and parts updates. Completion of training alone, without being employed by Agilent Technologies, does not qualify an individual to safely install, service or maintain Agilent products.

General

Document Name: ACE Self Qualification Certificate

Agilent Technologies

Agilent Compliance Engine Self Qualification

Date: May 1, 2024 12:03:30 PM

Drive Serial #: 72418ECB **Platform Revision:** ACE 3.12.115

Individual self-qualification reports for each specific technique installed are also available upon request. They provide additional details on the general report from the concise summary and are structured by the actual algorithms challenged during the process. There is not a one-to-one relationship between algorithms and OQ program tests because some algorithms are used by several tests and across multiple similar hardware components of the qualified systems.

Technique Type	Tests Completed	Result
Atomic Absorption	7	Conforms
Capillary Electrophoresis	10	Conforms
Dissolution	6	Conforms
Emission Spectroscopy	3	Conforms
Gas Chromatography	29	Conforms
Gas Chromatography - GCMS	17	Conforms
Gel Permeation Chromatography	9	Conforms
ICP-MS	6	Conforms
Infrared Spectroscopy	7	Conforms
Liquid Chromatography	17	Conforms
Liquid Chromatography - LCMS	8	Conforms
Microfluidics	18	Conforms
Sample Preparation - Gas Chromatography	9	Conforms
Sample Preparation - Liquid Chromatography	8	Conforms
Supercritical Fluid Chromatography	15	Conforms
Software	6	Conforms
UV-Vis Spectrophotometer	13	Conforms

Overall Qualification Status

Conforms

General

Document Name: Operator's training certificate and qualifications

Agilent
Trusted Answers

This is to certify that

Suwan Onkhom

has successfully completed

Classroom training

ANV-CE-ICPOES-2-024-A: Agilent 5100 5110 ICP-OES Support Add On Training (Rev 1)

on 26 .. 2567

instructed by Teng, Yong Tye

All Service and Support training certificates have the following specific limitations.

A certificate for Service and Support training is only valid while employed by Agilent Technologies or while working as an Agilent authorized service provider, through which the service employee has ongoing access to Agilent's: Safety Alerts, Service Notes, internal technical updates, update training, current documentation, technical support, current parts, and parts updates. Completion of training alone, without being employed by Agilent Technologies, does not qualify an individual to safely install, service or maintain Agilent products.

General

Document Name: Operator's training certificate and qualifications

Agilent
Trusted Answers

This is to certify that

Suwan Onkhom

has successfully completed

Self-Paced Online training

ANV-CE-ICPOES-2-007-C: ACE ICPOES Specific Training (Rev Rev.01.07)

on 25 .. 2567

All Service and Support training certificates have the following specific limitations.

A certificate for Service and Support training is only valid while employed by Agilent Technologies or while working as an Agilent authorized service provider, through which the service employee has ongoing access to Agilent's: Safety Alerts, Service Notes, internal technical updates, update training, current documentation, technical support, current parts, and parts updates. Completion of training alone, without being employed by Agilent Technologies, does not qualify an individual to safely install, service or maintain Agilent products.

Materials

Document Name: Certificate of Analysis Wavelength calibration solution

Agilent

CERTIFICATE OF ANALYSIS

Agilent Product Name: Wavelength Calibration Solution for ICP-OES & MP-AES, 5 mg/L, 500mL
Agilent Part No: 6610030100
Lot No: 1469287

Product Specifications

Analyte	Certified Conc.	Analyte	Certified Conc.
Al	5.000 ± 0.025 mg/L	Mn	5.000 ± 0.025 mg/L
As	5.000 ± 0.025 mg/L	Mo	5.000 ± 0.025 mg/L
Ba	5.000 ± 0.025 mg/L	Ni	5.000 ± 0.025 mg/L
Cd	5.000 ± 0.025 mg/L	Pb	5.000 ± 0.025 mg/L
Co	5.000 ± 0.025 mg/L	Se	5.000 ± 0.025 mg/L
Cr	5.000 ± 0.025 mg/L	Sr	5.000 ± 0.025 mg/L
Cu	5.000 ± 0.025 mg/L	Zn	5.000 ± 0.025 mg/L
K	50.00 ± 0.25 mg/L		

Matrix: 5% HNO_3

Storage Conditions: Store at Room Temperature (15°C to 30°C)

Intended Use: This solution is intended for use as a certified reference material or calibration standard for inductively coupled plasma optical emission spectroscopy (ICP-OES), inductively coupled plasma mass spectrometry (ICP-MS), atomic absorption spectroscopy (flame AAS or GFAAS), microwave plasma atomic emission spectroscopy (MP-AES), x-ray fluorescence spectroscopy (XRF), and other techniques for elemental analysis.

Certification & Traceability: This CRM was manufactured under a quality management system that is registered to **ISO 9001, ISO 17034** and **ISO/IEC 17025**. This CRM was prepared to the certified concentrations shown above by gravimetric methods using single-element concentrates that were certified using the "High Performance ICP-OES" protocol developed by NIST and are directly traceable to the NIST SRMs listed below. This solution was stabilized using high purity nitric acid (HNO_3) and diluted with filtered (0.22µm), 18 M-ohm deionized water. The balances used in the preparation of this CRM are calibrated regularly with traceability to NIST. All volumetric dilutions are performed in Class A calibrated glassware. The certified concentrations were determined based upon gravimetric procedures. Secondary verification of the certified concentrations was performed using ICP-OES that was calibrated and/or referenced against NIST SRMs: 3101a, 3103a, 3104a, 3108, 3113, 3112a, 3114, 3141a, 3132, 3134, 3136, 3128, 3149, 3153a, and **3168a**. The uncertainty associated with each certified concentration represents the expanded uncertainty at the 95% confidence level using a coverage factor of k=2.

Instructions for Use: Agilent recommends that the solution be thoroughly mixed by repeated shaking or swirling of the bottle immediately prior to use. To achieve the highest accuracy the analyst should: (1) use only pre-cleaned containers and transferwars, (2) avoid pipetting directly from the CRM's original container, (3) use a minimum sub-sample size of 500µL, (4) make dilutions using calibrated balances or certified volumetric class A flasks and pipettes, (5) dilute to volume using the same matrix as the original CRM, and (6) never pour used product back into the original container. The solution should be kept tightly capped and stored under normal laboratory conditions. Do not freeze, heat, or expose to direct sunlight. Minimize exposure to moisture or high humidity.

Page 1 of 3

General

Document Name: Operator's training certificate and qualifications

Agilent
Trusted Answers

This is to certify that

Suwan Onkhom

has successfully completed

Self-Paced Online training

ANV-CE-ICPOES-2-011-B: 5110 ICP-OES Update Training CBT (Rev 1)

on 6 .. 2567

All Service and Support training certificates have the following specific limitations.

A certificate for Service and Support training is only valid while employed by Agilent Technologies or while working as an Agilent authorized service provider, through which the service employee has ongoing access to Agilent's: Safety Alerts, Service Notes, internal technical updates, update training, current documentation, technical support, current parts, and parts updates. Completion of training alone, without being employed by Agilent Technologies, does not qualify an individual to safely install, service or maintain Agilent products.

Agilent

Hazard Information: Refer to the Safety Data Sheet (SDS), which can be obtained at www.agilent.com/chem/sds.

Homogeneity: This solution was determined to be homogeneous by procedures consistent with the requirements of ISO 17034 and ISO Guide 35. Replicate samples of the finished solution were analyzed to confirm its homogeneity. In accordance with OSP 6-13 Assessment of Homogeneity and Stability. To ensure homogeneity, users should not take a smaller sub-sample than specified in the Instructions for Use, as doing so will invalidate the certified values and uncertainties.

Further Information: Please contact Agilent for further information about this CRM.

Quality Certifications: This CRM was prepared under a quality management system that is:

- Registered to ISO 9001 – Quality Management Systems – Requirements (TUV NORD Cert. Reg. No. 44 100 16560231)
- Accredited to ISO 17034– General Requirements for the Competence of Reference Material Producers (A2LA Cert. No. 2848.02)
  - ISO 17034 references additional requirements specified in ISO Guide 31 and ISO Guide 35.
- Accredited to ISO/IEC 17025 – General Requirements for the Competence of Testing and Calibration Laboratories (A2LA Cert. No. 2848.01)
- LGC Standards,276 Abby Road, Manchester, NH 03103

Page 3 of 3

Agilent

Period of Validity: Agilent ensures the accuracy of this solution until the expiration date shown below, provided the instructions for use are followed. During the period of validity, the purchaser will be notified if this product is recalled due to any significant changes in the stability of the solution.

Date of Release:
31 May 2024

Date of Expiration:
Earlier of 27 May 2028 or 12 Months from Date opened.

Date Opened: _____

Sample lot approver:
Chuck Goudreau
Chuck Goudreau, Certifying Officer

Page 2 of 3

Agilent

Hazard Information: Refer to the Safety Data Sheet (SDS), which can be obtained at www.agilent.com/chem/sds.

Homogeneity: This solution was determined to be homogeneous by procedures consistent with the requirements of ISO 17034 and ISO Guide 35. Replicate samples of the finished solution were analyzed to confirm its homogeneity, in accordance with USP 6-13 Assessment of Homogeneity and Stability. To ensure homogeneity, users should not take a smaller sub-sample than specified in the Instructions for Use, as doing so will invalidate the certified values and uncertainties.

Further Information: Please contact Agilent for further information about this CRM.

Quality Certifications: This CRM was prepared under a quality management system that is:

- Registered to ISO 9001:2015 – Quality Management Systems – Requirements (TÜV SÜD America Certificate Number 951 24 6017)
- Accredited to ISO 17034– General Requirements for the Competence of Reference Material Producers (A2LA Cert. No. 2848.02)
  - ISO 17034 references additional requirements specified in ISO Guide 31 and ISO Guide 35.
- Accredited to ISO/IEC 17025 – General Requirements for the Competence of Testing and Calibration Laboratories (A2LA Cert. No. 2848.01)
- LGC Standards, 276 Daley Road, Manchester, NH 03103

Date of Release:
7 August 2024

Date of Expiration:
Earlier of 19 July 2028 or 12 Months from Date opened.

Date Opened: _____

Sample lot approver:

Chuck Goudreau, Certifying Officer

Page 2 of 2

Agilent

REFERENCE MATERIAL CERTIFICATE

Agilent Product Name: Calibration Blank Solution 5% HNO_3
Agilent Part No: 5190-7001
Lot No: 1482966
Volume: 500mL

Product Specifications

Matrix: 5% HNO_3

Storage Conditions: Store at Room Temperature (15°C to 30°C)

Intended Use: This solution is intended for use as a calibration blank solution or zero concentration standard for inductively coupled plasma optical emission spectroscopy (ICP-OES), microwave plasma atomic emission spectroscopy (MP-AES), or atomic absorption spectroscopy (flame AAS or GFAAS), and other techniques for elemental analysis.

Certification & Traceability: This CRM was manufactured under a quality management system that is accredited to **ISO 17034, ISO/IEC 17025**, and registered to **ISO 9001**. This CRM was prepared using high purity nitric acid (HNO_3) and diluted with filtered (0.22µm), 18 M-ohm deionized water. The balances used in the preparation of this CRM are calibrated regularly with traceability to NIST. All volumetric dilutions are performed in Class A calibrated glassware.

Uncertified Values: Agilent ICP-MS was used to determine trace metal concentrations for this product (nd = not determined).

Trace Concentrations (µg/L)

Ag	<0.02	Ce	<0.01	Gd	<0.01	Lu	<0.01	Pb	<0.02	Se	<0.1	Tl	<0.02
Al	0.7	Co	<0.01	Ge	<0.01	Mg	0.671	Pd	<0.01	Si	<5	Tm	<0.01
As	<0.05	Cs	<0.01	Hf	<0.01	Mn	<0.01	Pr	<0.01	Sm	<0.01	U	<0.01
Au	<0.01	Cr	<0.05	Hg	<0.02	Mo	<0.01	Pt	<0.01	Sn	<0.01	V	<0.02
B	<0.2	Cu	<0.02	Ho	<0.01	Na	1.207	Rb	<0.01	Sr	<0.05	W	<0.02
Ba	<0.02	Dy	<0.01	In	nd	Nb	0.018	Re	0.013	Ta	<0.01	Y	<0.01
Be	<0.01	Er	<0.01	Ir	<0.01	Nd	<0.01	Rh	<0.01	Tb	<0.01	Yb	<0.01
Bi	<0.01	Eu	<0.01	K	1.697	Ni	<0.02	Ru	<0.01	Te	<0.05	Zn	<0.05
Ca	<1	Fe	<0.5	La	<0.01	Os	<0.05	Sb	<0.02	Th	<0.01	Zr	<0.01
Cd	<0.01	Ga	<0.01	Li	<0.1	P	<5	Sc	<0.02	Ti	<0.02		

Instructions for Use: Agilent recommends that the solution be thoroughly mixed by repeated shaking or swirling of the bottle immediately prior to use. To achieve the highest accuracy the analyst should: (1) use only pre-cleaned containers and transferware, (2) avoid pipetting directly from the CRM's original container, (3) use a minimum sub-sample size of 500µL, (4) make dilutions using calibrated balances or certified volumetric class A flasks and pipetes, and (5) never pour used product back into the original container. The solution should be kept tightly capped. Store at controlled room temperature per USP 35 (10.30,50). Do not freeze, heat, or expose to direct sunlight. Minimize exposure to moisture or high humidity.

Period of Validity: Agilent ensures the accuracy of this solution until the expiration date shown below, provided the instructions for use are followed. During the period of validity, the purchaser will be notified if this product is recalled due to any significant changes in the stability of the solution.

Page 1 of 2

Document Name: Instrument's Test Report

Resolution Test			Pass
Element Wavelength	Specification	Width	
N (174.213 nm)	≤ 9.40	7.38	
As (188.980 nm)	≤ 8.20	6.68	
C (193.027 nm)	≤ 11.50	8.91	
Mo (202.032 nm)	≤ 8.20	6.57	
Cr (206.158 nm)	≤ 13.40	9.57	
Zn (213.857 nm)	≤ 8.70	7.15	
Pb (220.353 nm)	≤ 9.50	7.41	
Co (228.615 nm)	≤ 17.20	12.32	
Ba (230.424 nm)	≤ 9.40	7.78	
Mn (257.610 nm)	≤ 13.30	9.61	
Mn (260.568 nm)	≤ 20.30	14.26	
Cr (267.716 nm)	≤ 11.00	8.30	
Cu (324.754 nm)	≤ 25.00	18.17	
Cu (327.395 nm)	≤ 14.20	11.57	
Sr (338.071 nm)	≤ 33.50	24.66	
Ba (455.403 nm)	≤ 44.00	31.83	
Sr (460.733 nm)	≤ 36.00	21.63	
Ba (493.408 nm)	≤ 36.00	25.79	
Ba (614.171 nm)	≤ 42.00	30.69	
Ar (675.283 nm)	≤ 74.00	67.96	
K (766.491 nm)	≤ 80.00	57.99	

Page 2 of 4

General

Document Name: Instrument's Test Report

Report Summary	
Instrument Model	Agilent 5100/5110 VDV ICP-OES
Instrument ID	G8011A/G8015A
Instrument Serial Number	MY15350005
Software Version	7.6.2.12331
Firmware Version	5590
Tested By	Suwan O.
Test started on	11/18/2024 10:09:27 AM
Test Completed On	11/18/2024 10:15:36 AM

Result Summary	
Subsystem Communications Test	Skipped
Air Flow Test	Skipped
Water Flow Test	Skipped
Gas Flows Test	Skipped
RF Generator Test	Skipped
Camera Test	Skipped
Optics Test	Skipped
Advanced Valve System Test	Skipped
Resolution Test	Pass
Sensitivity Test	Fail
Precision Test	Pass

Page 1 of 4

Al (396.152 nm)	≤ 1.50	0.53
Ba (493.408 nm)	≤ 1.50	0.92
K (766.491 nm)	≤ 1.50	0.40

Axial

Element Wavelength	Specification	Measured Value % RSD
As (188.980 nm)	≤ 1.50	0.75
Se (196.026 nm)	≤ 1.50	0.79
Zn (206.200 nm)	≤ 1.50	0.64
Zn (213.857 nm)	≤ 1.50	0.59
Cd (214.439 nm)	≤ 1.50	0.58
Pb (220.353 nm)	≤ 1.50	0.61
Mn (257.610 nm)	≤ 1.50	0.84
Cr (267.716 nm)	≤ 1.50	0.71
Cu (324.754 nm)	≤ 1.50	0.72
Al (396.152 nm)	≤ 1.50	0.55
Ba (493.408 nm)	≤ 1.50	1.04
K (766.491 nm)	≤ 1.50	0.68

Report Detail

Tests Run - Operator: Suwan O.

Instrument Performance- Started

Instrument Performance Completed - Failed

Sensitivity Test **Fail**

Radial

Element Wavelength	Specification	Method	Ratio	Standard	Blank
As (188.980 nm)	≥ 46.0	SRBR	39.9	613.2	140.6
Se (196.026 nm)	≥ 41.0	SRBR	34.0	670.8	195.7
Zn (213.857 nm)	≥ 1421.0	SRBR	997.3	18495.7	331.7
Pb (220.353 nm)	≥ 46.0	SRBR	58.4	1582.2	405.6
Mn (257.610 nm)	≥ 3518.0	SRBR	3004.4	104847.4	1190.4
Al (396.152 nm)	≥ 3.4	SBR	1.3	28019.0	11939.6
Ba (493.408 nm)	≥ 34.0	SBR	16.2	574220.2	33475.8
K (766.491 nm)	≥ 1.8	SBR	1.1	95880.4	45060.1

Axial

Element Wavelength	Specification	Method	Ratio	Standard	Blank
As (188.980 nm)	≥ 208.0	SRBR	111.4	2930.6	483.0
Se (196.026 nm)	≥ 159.0	SRBR	92.0	3245.7	740.6
Zn (206.200 nm)	≥ 243.0	SRBR	573.9	12278.9	426.5
Zn (213.857 nm)	≥ 1743.0	SRBR	2680.8	107824.2	1570.9
Cd (214.439 nm)	≥ 4227.0	SRBR	3610.4	119758.7	1080.5
Pb (220.353 nm)	≥ 320.0	SRBR	258.6	13415.3	1962.0
Mn (257.610 nm)	≥ 10625.0	SRBR	12430.5	971529.2	6032.9
Cr (267.716 nm)	≥ 1048.0	SRBR	2317.6	208499.1	7520.0
Cu (324.754 nm)	≥ 19.0	SBR	10.6	233871.2	20160.3
Al (396.152 nm)	≥ 6.0	SBR	3.9	242765.9	50006.7
Ba (493.408 nm)	≥ 60.0	SBR	32.2	4612052.6	139088.3
K (766.491 nm)	≥ 24.0	SBR	26.3	3999879.0	146371.9

Precision Test **Pass**

Radial

Element Wavelength	Specification	Measured Value % RSD
As (188.980 nm)	≤ 2.60	1.64
Se (196.026 nm)	≤ 2.60	0.95
Zn (213.857 nm)	≤ 1.50	0.79
Pb (220.353 nm)	≤ 2.60	0.87
Mn (257.610 nm)	≤ 1.50	0.84

Document Name: Instrument's Test Report

Gas Flows Test — **Pass**

Nebulizer Target Flow	Actual Flow	Back Pressure	Auxiliary Target Flow	Actual Flow	Back Pressure
0.70	0.71	281.31	2.00	2.00	107.43

Makeup Target Flow	Actual Flow	Back Pressure	Plasma Target Flow	Actual Flow	Back Pressure
2.00	2.00	120.38	18.00	17.93	27.46

RF Generator Test — **Pass**

RF Power Supply Test	Passed
RF Power Supply (V)	147.503
RF Oscillator Test	Passed
RF Oscillator Frequency (MHz)	25.787
Work Coil Current (A)	47.607
RF Power Supply Current (A)	1.998

Camera Test — **Pass**

Black Level Test	Noise Test	Photo Response Test
Passed	Passed	Passed

Optics Test — **Pass**

	Radial	Axial
Intensity	1776979	2157785
Wavelength	737.212	737.212

Report Detail

Tests Run - Operator: Suwan O.

Subsystem Communications Test- Started

SubSystem Status

Mains Power Module - Passed
Gas Control Module - Passed
RF Generator - Passed
pre-optics Module - Passed
Optics/Camera Control Module - Passed

Page 2 of 4

General

Document Name: Instrument's Test Report

Report Summary

Instrument Model	Agilent 5100/5110 VDV ICP-OES
Instrument ID	G8011A/G8015A
Instrument Serial Number	MY15350005
Software Version	7.6.2.12331
Firmware Version	5590
Tested By	Suwan O.
Test started on	11/21/2024 9:39:35 AM
Test Completed On	11/21/2024 9:52:46 AM

Result Summary

Subsystem Communications Test	Pass
Air Flow Test	Pass
Water Flow Test	Pass
Gas Flows Test	Pass
RF Generator Test	Pass
Camera Test	Pass
Optics Test	Pass
Advanced Valve System Test	Skipped
Resolution Test	Skipped
Sensitivity Test	Skipped
Precision Test	Skipped

Subsystem Communications Test — **Pass**

Air Flow Test — **Pass**

30% Air Flow (relative speed)	60% Air Flow (relative speed)
6.00	12.00

Water Flow Test — **Pass**

RF Water Flow(L/min)	Camera Water Flow (L/min)	Water Inlet Temperature (°C)
1.38	1.14	18.10

Page 1 of 4

Plasma ignite Started
Plasma ignite - Passed
Waiting 5 min for plasma warm up
Shutter opened - Passed
Peak Intensity Radial mode 1776979.01 - Passed
Shutter closed - Passed
Peak Intensity(closed shutter) Radial mode 37.99 - Passed
Shutter opened - Passed
Optical Argon Ratio: Calculated Value = 3.06, Factory Value = 3.00
Peak Intensity Axial mode 2157785.34 - Passed
Radial-Axial Intensity Ratio:(Range 0-100) - 1.21 - Passed
Shutter closed - Passed
Optics Test Completed - Passed

Page 4 of 4

Peristaltic Pump - Passed
Subsystem Communications Test Completed - Passed

Air Flow- Started

Fan Speed(%) Air Flow(relative speed) Status

30% 6 - Passed
60% 12 - Passed
Air Flow Completed - Passed

Water Flow- Started

RF Water Flow(L/min)= 1.38
Camera Water Flow (L/min) = 1.14
Water Inlet Temperature = 18.10
RF Water Flow(L/min) (off) = 0.00
Water Flow Completed - Passed

Gas Flows- Started

Channel Target Actual Pressure Failure Status

Auxiliary Gas 0.00 0.04 N/A N/A - Passed
Auxiliary Gas 2.00 2.00 N/A N/A - Passed
Nebulizer Gas 0.00 0.05 0.23 N/A - Passed
Nebulizer Gas 0.70 0.71 281.31 N/A - Passed
Plasma Gas 0.00 0.89 N/A N/A - Passed
Plasma Gas 18.00 17.93 N/A N/A - Passed
Makeup Gas 0.00 0.03 N/A N/A - Passed
Makeup Gas 2.00 2.06 N/A N/A - Passed
Purge Gas 0.70 0.70 N/A N/A - Passed
Purge Gas 3.70 3.70 N/A N/A - Passed
All Channel flows ON : - Passed
All Channel flows OFF : - Passed
Gas Flows Completed - Passed

RF Generator- Started

RF generator turned off - Passed
RF generator turned on - Passed
Bias Control = 0 V - Passed
RF Power Supply - Set Value = 150V, Actual Value = 147.50V - Passed
RF Oscillator Started - Passed
RF Oscillator Frequency(MHz) = 25.79 , Workcoil Current(Amps) = 47.61, RF Power Supply Current(Amps) = 2.00 - Passed
RF Oscillator stopped - Passed
RF generator turned off - Passed
RF Generator Completed - Passed

Camera Test- Started

Black level test - PASSED
Noise test - PASSED
Photo response test - PASSED
Camera Test Completed - Passed

Optics Test- Started

Test View Mode Intensities Status

LED Off - Passed

Page 3 of 4

Document Name: Instrument's Test Report

Resolution Test			Pass
Element Wavelength	Specification	Width	
N (174.213 nm)	≤ 9.40	7.26	
As (188.980 nm)	≤ 8.20	6.35	
C (193.027 nm)	≤ 11.50	8.60	
Mo (202.032 nm)	≤ 8.20	6.45	
Cr (206.158 nm)	≤ 13.40	9.68	
Zn (213.857 nm)	≤ 8.70	7.21	
Pb (220.353 nm)	≤ 9.50	7.36	
Co (228.615 nm)	≤ 17.20	12.11	
Ba (230.424 nm)	≤ 9.40	7.70	
Mn (257.610 nm)	≤ 13.30	9.44	
Mn (260.568 nm)	≤ 20.30	14.01	
Cr (267.716 nm)	≤ 11.00	8.29	
Cu (324.754 nm)	≤ 25.00	18.06	
Cu (327.395 nm)	≤ 14.20	11.49	
Sr (338.071 nm)	≤ 33.50	23.80	
Ba (455.403 nm)	≤ 44.00	32.04	
Sr (460.733 nm)	≤ 36.00	17.99	
Ba (493.408 nm)	≤ 36.00	24.30	
Ba (614.171 nm)	≤ 42.00	27.80	
Ar (675.283 nm)	≤ 74.00	60.40	
K (766.491 nm)	≤ 80.00	62.87	

Page 2 of 4

General

Document Name: Instrument's Test Report

Report Summary	
Instrument Model	Agilent 5100/5110 VDV ICP-OES
Instrument ID	G8011A/G8015A
Instrument Serial Number	MY15350005
Software Version	7.6.2.12331
Firmware Version	5590
Tested By	Suwan O.
Test started on	11/21/2024 11:20:32 AM
Test Completed On	11/21/2024 11:26:07 AM

Result Summary	
Subsystem Communications Test	Skipped
Air Flow Test	Skipped
Water Flow Test	Skipped
Gas Flows Test	Skipped
RF Generator Test	Skipped
Camera Test	Skipped
Optics Test	Skipped
Advanced Valve System Test	Skipped
Resolution Test	Pass
Sensitivity Test	Pass
Precision Test	Pass

Page 1 of 4

Al (396.152 nm)	≤ 1.50	0.32
Ba (493.408 nm)	≤ 1.50	0.76
K (766.491 nm)	≤ 1.50	0.37

Axial

Element Wavelength	Specification	Measured Value % RSD
As (188.980 nm)	≤ 1.50	0.61
Se (196.026 nm)	≤ 1.50	0.55
Zn (206.200 nm)	≤ 1.50	0.25
Zn (213.857 nm)	≤ 1.50	0.23
Cd (214.439 nm)	≤ 1.50	0.24
Pb (220.353 nm)	≤ 1.50	0.33
Mn (257.610 nm)	≤ 1.50	0.60
Cr (267.716 nm)	≤ 1.50	0.32
Cu (324.754 nm)	≤ 1.50	0.50
Al (396.152 nm)	≤ 1.50	0.40
Ba (493.408 nm)	≤ 1.50	0.63
K (766.491 nm)	≤ 1.50	0.61

Report Detail

Tests Run - Operator: Suwan O.

Instrument Performance- Started

Instrument Performance Completed - Passed

Sensitivity Test Pass

Radial

Element Wavelength	Specification	Method	Ratio	Standard	Blank
As (188.980 nm)	≥ 46.0	SRBR	78.5	700.9	65.5
Se (196.026 nm)	≥ 41.0	SRBR	66.3	669.3	79.3
Zn (213.857 nm)	≥ 1421.0	SRBR	3202.7	33041.8	105.8
Pb (220.353 nm)	≥ 46.0	SRBR	170.0	2033.0	125.9
Mn (257.610 nm)	≥ 3518.0	SRBR	10931.5	209842.1	367.2
Al (396.152 nm)	≥ 3.4	SBR	8.7	40048.5	4125.4
Ba (493.408 nm)	≥ 34.0	SBR	111.2	1379257.8	12294.7
K (766.491 nm)	≥ 1.8	SBR	4.3	120552.1	22801.4

Axial

Element Wavelength	Specification	Method	Ratio	Standard	Blank
As (188.980 nm)	≥ 208.0	SRBR	245.4	2607.6	104.0
Se (196.026 nm)	≥ 159.0	SRBR	217.6	2696.2	138.1
Zn (206.200 nm)	≥ 243.0	SRBR	1032.6	10007.4	92.2
Zn (213.857 nm)	≥ 1743.0	SRBR	9431.0	148583.5	247.4
Cd (214.439 nm)	≥4227.0	SRBR	8302.4	114238.6	188.7
Pb (220.353 nm)	≥320.0	SRBR	750.4	13412.6	305.1
Mn (257.610 nm)	≥ 10625.0	SRBR	41773.9	1303106.3	971.6
Cr (267.716 nm)	≥ 1048.0	SRBR	7384.5	256357.3	1194.0
Cu (324.754 nm)	≥ 19.0	SBR	96.6	358899.8	3678.1
Al (396.152 nm)	≥ 6.0	SBR	30.7	281041.8	8866.2
Ba (493.408 nm)	≥60.0	SBR	339.6	8764277.5	25734.3
K (766.491 nm)	≥ 24.0	SBR	103.7	3890917.3	37166.7

Precision Test Pass

Radial

Element Wavelength	Specification	Measured Value % RSD
As (188.980 nm)	≤ 2.60	1.12
Se (196.026 nm)	≤ 2.60	1.41
Zn (213.857 nm)	≤ 1.50	0.35
Pb (220.353 nm)	≤ 2.60	0.64
Mn (257.610 nm)	≤ 1.50	0.42

Electronic Signature

Purpose

This signature page was created and published because the ACE sign-off action was executed, which is valid for the entire document, including attachments. The ACE sign-off is an electronic signature that requires two distinct identification components: unique username and personal password. The Agilent representative who has delivered this service understands the meaning and legal status of an electronic signature. As a trained official operator, the Agilent representative has a unique password and logon to access ACE and electronically sign this document. (Other e-signatures can be applied to this document using a Document Content Management or other suitable method defined in your data access and control procedures.)

Details

Full Name of Signer:	Suwan Onkhom
Logged On User Name:	suwan.onkhom@non.agilent.com
Signature Creation Date:	November 21, 2024
Reason for Signature:	Executed protocol and published this original version of document

Regulatory Disclaimer

This document provides a protocol to verify and record instrument configuration and evidence of proper operation. It has been prepared from our interpretation of applicable regulations as well as industry best practices. The document is designed to provide an important component of a complete compliance package. Validation depends upon many factors and use of this protocol alone does not assure compliance. Agilent Technologies makes no promises or representations as to its sufficiency for any specific regulatory program.

Warranty

Agilent Technologies makes no warranty of any kind to this material, including but not limited to, the implied warranties or merchantability and fitness for a particular purpose. Agilent Technologies shall not be liable for errors contained herein or for incidental or consequential damages in connection with the furnishing, performance, or use of this material.

General

Document Name: Instrument's Test Report

Software Verification Report

Date:	Thursday, November 21, 2024	**Time:**	11:32:31 AM [UTC +07:00:00]	**Host Name:**	DESKTOP-GIFC9N6
Windows User Name :	Admin	**Base Revision Number:**	7.6.2	**Product Name :**	ICP Expert
Install Type:	N/A	**Additional Packages:**	NA		

Base Reference File Name : ICPReferenefile.xml

Summary :

Overall Evaluation of Installation Check : PASS

File Report Summary

No missing files or invalid files found

No system file difference found

Files Registration Report Summary

Files Registration check not required for this product

Registry Report Summary

Registry entries check not required for this product

User Name: suwan.onkhom
Report Generated by Hostname: LAPTOP-V6TKMFFH

System Id: MY15350005
Print Date: November 21, 2024 12:45:36 PM

OQIO_TLC_6007259385_20241118 Transaction log :

Time	Transaction State	Activity Performed	Type of Transaction	Optional Information
November 21, 2024 11:50:07 AM	Start	Execution	Preparation : 5100 VDV: Qualitative Test - No setpoints associated	None
November 21, 2024 11:51:26 AM	End	Execution	Preparation : 5100 VDV: Qualitative Test - No setpoints associated	Run Count : 1
November 21, 2024 11:51:32 AM	Start	Execution	Instrument Tests : 5100 VDV: Qualitative Test - No setpoints associated	None
November 21, 2024 11:52:26 AM	End	Execution	Instrument Tests : 5100 VDV: Qualitative Test - No setpoints associated	Run Count : 1
November 21, 2024 11:52:29 AM	Start	Execution	Autosampler Operation : Autosampler 1 - SPS4: Qualitative Test - No setpoints associated	None
November 21, 2024 11:52:38 AM	End	Execution	Autosampler Operation : Autosampler 1 - SPS4: Qualitative Test - No setpoints associated	Run Count : 1
November 21, 2024 11:52:41 AM	Start	Execution	CDS Logon Verification : Qualitative Test	None
November 21, 2024 11:58:05 AM	Start	Execution	CDS Logon Verification : Qualitative Test	None
November 21, 2024 12:25:43 PM	End	Execution	CDS Logon Verification : Qualitative Test	Run Count : 1
November 21, 2024 12:25:52 PM	End	Qualification	Session	OQ
November 21, 2024 12:25:52 PM	Start	Reporting	Session	None
November 21, 2024 12:43:55 PM	Audit	Reporting	Session	Report Generated : Certificate

Page 2 / 3

User Name: suwan.onkhom
Report Generated by Hostname: LAPTOP-V6TKMFFH

System Id: MY15350005
Print Date: November 21, 2024 12:45:36 PM

OQIO_TLC_6007259385_20241118 Transaction log :

Time	Transaction State	Activity Performed	Type of Transaction	Optional Information
November 18, 2024 1:15:01 PM	Audit	SessionCreated	Session	None
November 18, 2024 1:15:01 PM	Start	Configuration	Session	None
November 18, 2024 1:15:01 PM	Audit	Entitlement	Licensing	User is Nonpaying and does not require an unlock code
November 18, 2024 1:15:20 PM	Audit	EqpLoaded	Session	EQP details for primary technique [Es] - File path: [ProtocolPacks/Es/Configurations/02.51/Es.02.51.eqp], EQP File Name: [Es.02.51.eqp], EQP Name: [AgilentRecommended],Protocol Revision :[Es.02.51]
November 18, 2024 1:15:23 PM	End	Configuration	Session	None
November 18, 2024 1:15:26 PM	Start	Qualification	Session	OQ
November 18, 2024 1:15:26 PM	Start	Execution	CDS Logon Verification : Qualitative Test	None
November 18, 2024 2:27:09 PM	Audit	AceClosed	Session	None
November 21, 2024 9:25:51 AM	Audit	AceRestarted	Session	None
November 21, 2024 9:25:52 AM	Audit	SessionReloaded	Session	None
November 21, 2024 9:25:54 AM	Start	Qualification	Session	OQ
November 21, 2024 9:25:54 AM	Start	Execution	CDS Logon Verification : Qualitative Test	None

Page 1 / 3

User Name: suwan.onkhom
Report Generated by Hostname: LAPTOP-V6TKMFFH

System Id: MY15350005
Print Date: November 21, 2024 12:45:36 PM

OQIO_TLC_6007259385_20241118 Transaction log :

Time	Transaction State	Activity Performed	Type of Transaction	Optional Information
November 21, 2024 12:44:28 PM	Audit	Reporting	Session	Report Generated : Report
November 21, 2024 12:45:28 PM	Audit	Reporting	Session	Report Signed : Certificate PDF Name: OQIO_TLC_6007259385_20241118_20241121_Certificate_1.pdf User Name: suwan.onkhom@non.agilent.com Full Name of Signer: Suwan Onkhom Reason for signature: Executed protocol and published this original version of document

Page 3 / 3

บริษัท จัมโบ้ เจตตี้ จำกัด

รายงานผลการปฏิบัติตามมาตรการป้องกันและแก้ไขผลกระทบสิ่งแวดล้อม และมาตรการติดตามตรวจสอบผลกระทบสิ่งแวดล้อม (ระยะดำเนินการ)

โครงการก่อสร้างท่าเทียบเรือส่วนขยายของบริษัท จัมโบ้ เจตตี้ จำกัด

ระหว่างเดือนมกราคมถึงเดือนมิถุนายน พ.ศ. 2568

ภาคผนวก 1-7

มาตรฐานคุณภาพสิ่งแวดล้อมและกฎหมายที่เกี่ยวข้อง

จัดทำโดย

บริษัท เอ็นทิค จำกัด

3/4 ถนนประเสริฐมนูกิจ แขวงคลองกุ่ม เขตบึงกุ่ม กรุงเทพมหานคร 10240

กรกฎาคม 2568

ประกาศคณะกรรมการสิ่งแวดล้อมแห่งชาติ
ฉบับที่ ๒๔ (พ.ศ. ๒๕๔๗)
เรื่อง กำหนดมาตรฐานคุณภาพอากาศในบรรยากาศโดยทั่วไป

อาศัยอำนาจตามความในมาตรา ๓๒ และมาตรา ๓๔ แห่งพระราชบัญญัติส่งเสริมและรักษาคุณภาพสิ่งแวดล้อมแห่งชาติ พ.ศ. ๒๕๓๕ อันเป็นพระราชบัญญัติที่มีบทบัญญัติบางประการเกี่ยวกับการจำกัดสิทธิและเสรีภาพของบุคคล ซึ่งมาตรา ๒๙ ประกอบกับมาตรา ๓๕ มาตรา ๔๘ มาตรา ๕๐ และมาตรา ๕๑ ของรัฐธรรมนูญแห่งราชอาณาจักรไทยบัญญัติให้กระทำได้โดยอาศัยอำนาจตามบทบัญญัติแห่งกฎหมาย คณะกรรมการสิ่งแวดล้อมแห่งชาติ จึงได้มีมติในคราวการประชุมครั้งที่ ๒/๒๕๔๗ เมื่อวันที่ ๒๔ กุมภาพันธ์ ๒๕๔๗ ให้ปรับปรุงแก้ไขมาตรฐานคุณภาพอากาศในบรรยากาศโดยทั่วไป ดังต่อไปนี้

ข้อ ๑ ให้ยกเลิกความใน (๔) ของข้อ ๒ แห่งประกาศคณะกรรมการสิ่งแวดล้อมแห่งชาติ ฉบับที่ ๑๐ (พ.ศ. ๒๕๓๘) ออกตามความในพระราชบัญญัติส่งเสริมและรักษาคุณภาพสิ่งแวดล้อมแห่งชาติ พ.ศ. ๒๕๓๕ เรื่อง กำหนดมาตรฐานคุณภาพอากาศในบรรยากาศโดยทั่วไป และให้ใช้ความต่อไปนี้แทน

"(๔) ค่าเฉลี่ยของก๊าซซัลเฟอร์ไดออกไซด์ ในเวลา ๒๔ ชั่วโมง จะต้องไม่เกิน ๐.๑๒ ส่วนในล้านส่วน หรือไม่เกิน ๐.๓๐ มิลลิกรัมต่อลูกบาศก์เมตร และค่ามัชฌิมเลขคณิต (Arithmetic Mean) ในเวลา ๑ ปี จะต้องไม่เกิน ๐.๐๔ ส่วนในล้านส่วน หรือไม่เกิน ๐.๑๐ มิลลิกรัมต่อลูกบาศก์เมตร"

ข้อ ๒ ให้ยกเลิกความใน (๒) และ (๓) ของข้อ ๔ แห่งประกาศคณะกรรมการสิ่งแวดล้อมแห่งชาติ ฉบับที่ ๑๐ (พ.ศ. ๒๕๓๘) ออกตามความในพระราชบัญญัติส่งเสริมและรักษาคุณภาพสิ่งแวดล้อมแห่งชาติ พ.ศ. ๒๕๓๕ เรื่อง กำหนดมาตรฐานคุณภาพอากาศในบรรยากาศโดยทั่วไป และให้ใช้ความต่อไปนี้แทน

"(๒) ค่าเฉลี่ยของฝุ่นละอองขนาดไม่เกิน ๑๐ ไมครอน ในเวลา ๒๔ ชั่วโมง จะต้องไม่เกิน ๐.๑๒ มิลลิกรัมต่อลูกบาศก์เมตร และค่ามัชฌิมเลขคณิต (Arithmetic Mean) ในเวลา ๑ ปี จะต้องไม่เกิน ๐.๐๕ มิลลิกรัมต่อลูกบาศก์เมตร

(๓) ค่าเฉลี่ยของฝุ่นละอองรวมหรือฝุ่นละอองขนาดไม่เกิน ๑๐๐ ไมครอน ในเวลา ๒๔ ชั่วโมง จะต้องไม่เกิน ๐.๓๓ มิลลิกรัมต่อลูกบาศก์เมตร และค่ามัชฌิมเลขคณิต (Arithmetic Mean) ในเวลา ๑ ปี จะต้องไม่เกิน ๐.๑๐ มิลลิกรัมต่อลูกบาศก์เมตร"

ประกาศ ณ วันที่ ๙ สิงหาคม พ.ศ. ๒๕๔๗

(ลงนาม) *จาตุรนต์ ฉายแสง*
(นายจาตุรนต์ ฉายแสง)
รองนายกรัฐมนตรี
ปฏิบัติหน้าที่ประธานคณะกรรมการสิ่งแวดล้อมแห่งชาติ

ราชกิจจานุเบกษา ฉบับประกาศทั่วไป เล่ม ๑๒๑ ตอนพิเศษ ๑๐๔ ง วันที่ ๒๒ กันยายน ๒๕๔๗

ประกาศคณะกรรมการสิ่งแวดล้อมแห่งชาติ

เรื่อง กำหนดมาตรฐานฝุ่นละอองขนาดไม่เกิน ๒.๕ ไมครอน ในบรรยากาศโดยทั่วไป

โดยที่เป็นการสมควรปรับปรุงการกำหนดมาตรฐานฝุ่นละอองขนาดไม่เกิน ๒.๕ ไมครอน ในบรรยากาศโดยทั่วไป เพื่อเป็นเกณฑ์ทั่วไปสำหรับการส่งเสริม และรักษาคุณภาพสิ่งแวดล้อม ตามพระราชบัญญัติส่งเสริมและรักษาคุณภาพสิ่งแวดล้อมแห่งชาติ พ.ศ. ๒๕๓๕

อาศัยอำนาจตามความในมาตรา ๓๒ (๔) และมาตรา ๓๔ แห่งพระราชบัญญัติส่งเสริมและรักษาคุณภาพสิ่งแวดล้อมแห่งชาติ พ.ศ. ๒๕๓๕ และตามคำสั่งสำนักนายกรัฐมนตรี ที่ ๒๓๙/๒๕๖๓ ลงวันที่ ๑๓ สิงหาคม พ.ศ. ๒๕๖๓ เรื่อง มอบหมายและมอบอำนาจให้รองนายกรัฐมนตรี และรัฐมนตรีประจำสำนักนายกรัฐมนตรี ปฏิบัติหน้าที่ประธานกรรมการในคณะกรรมการต่าง ๆ ตามกฎหมาย และระเบียบสำนักนายกรัฐมนตรี และมติคณะกรรมการสิ่งแวดล้อมแห่งชาติ ในการประชุมครั้งที่ ๒/๒๕๖๕ เมื่อวันที่ ๑๑ พฤษภาคม พ.ศ. ๒๕๖๕ จึงออกประกาศไว้ ดังต่อไปนี้

ข้อ ๑ ให้ยกเลิกประกาศคณะกรรมการสิ่งแวดล้อมแห่งชาติ ฉบับที่ ๓๖ (พ.ศ. ๒๕๕๓) เรื่อง กำหนดมาตรฐานฝุ่นละอองขนาดไม่เกิน ๒.๕ ไมครอน ในบรรยากาศโดยทั่วไป ลงวันที่ ๒๘ มกราคม พ.ศ. ๒๕๕๓

ข้อ ๒ กำหนดมาตรฐานฝุ่นละอองขนาดไม่เกิน ๒.๕ ไมครอน ในบรรยากาศโดยทั่วไป ค่าเฉลี่ยในเวลา ๒๔ ชั่วโมง จะต้องไม่เกิน ๕๐ ไมโครกรัมต่อลูกบาศก์เมตร โดยให้มีผลจนถึงวันที่ ๓๑ พฤษภาคม พ.ศ. ๒๕๖๖ และตั้งแต่วันที่ ๑ มิถุนายน พ.ศ. ๒๕๖๖ เป็นต้นไป ให้ค่าเฉลี่ยในเวลา ๒๔ ชั่วโมง จะต้องไม่เกิน ๓๗.๕ ไมโครกรัมต่อลูกบาศก์เมตร

ข้อ ๓ กำหนดมาตรฐานฝุ่นละอองขนาดไม่เกิน ๒.๕ ไมครอน ในบรรยากาศโดยทั่วไป ค่ามัชฌิมเลขคณิต (Arithmetic Mean) ในเวลา ๑ ปี จะต้องไม่เกิน ๑๕ ไมโครกรัมต่อลูกบาศก์เมตร

ข้อ ๔ วิธีตรวจวัดค่าเฉลี่ยของฝุ่นละอองขนาดไม่เกิน ๒.๕ ไมครอน ตามข้อ ๒ และข้อ ๓ ให้ใช้วิธีตรวจวัด ดังนี้

๔.๑ วิธีตรวจวัดอ้างอิง คือ วิธีกราวิเมตริก (Gravimetric)

๔.๒ วิธีตรวจวัดเทียบเท่า

(๑) วิธีเบต้า เรดิเอชัน แอทเทนนูเอชัน (Beta Radiation Attenuation หรือ Beta Ray Attenuation)

(๒) วิธีเทปเปอร์ อิลิเมนต์ ออสซิเลติง ไมโครบาลานซ์ (Tapered Element Oscillating Microbalance; TEOM)

(๓) วิธีการกระเจิงของแสง (Light Scattering)

(๔) วิธีเก็บตัวอย่างด้วยเครื่องเก็บตัวอย่างอากาศแบบไดโคโตมัส (Dichotomous Air Sampler) และวิเคราะห์ด้วยวิธีกราวิเมตริก

(๕) วิธีอื่น ตามที่กรมควบคุมมลพิษประกาศในราชกิจจานุเบกษา

ข้อ ๕ วิธีตรวจวัดค่าเฉลี่ยของฝุ่นละอองขนาดไม่เกิน ๒.๕ ไมครอน ตามข้อ ๔.๑ ให้ใช้วิธีตรวจวัดมาตรฐาน Federal Reference Method (FRM) และข้อ ๔.๒ ให้ใช้วิธีตรวจวัดเทียบเท่า Federal Equivalent Method (FEM) ตามที่องค์การพิทักษ์สิ่งแวดล้อมแห่งประเทศสหรัฐอเมริกา (United States Environmental Protection Agency หรือ US EPA) กำหนด

ข้อ ๖ การตรวจวัดค่าเฉลี่ยของฝุ่นละอองขนาดไม่เกิน ๒.๕ ไมครอน ตามข้อ ๔ ให้ทำในบรรยากาศ ไปที่อุณหภูมิและความดันบรรยากาศสภาวะจริง (Actual conditions) และต้องสูงจากพื้นดินอย่างน้อย ๑.๕๐ เมตร แต่ไม่เกิน ๑๕ เมตร

ข้อ ๗ ประกาศนี้ให้ใช้บังคับตั้งแต่วันถัดจากวันประกาศในราชกิจจานุเบกษาเป็นต้นไป

ประกาศ ณ วันที่ ๒๓ มิถุนายน พ.ศ. ๒๕๖๕
พลเอก ประวิตร วงษ์สุวรรณ
รองนายกรัฐมนตรี ปฏิบัติหน้าที่
ประธานกรรมการสิ่งแวดล้อมแห่งชาติ

ประกาศคณะกรรมการสิ่งแวดล้อมแห่งชาติ

ฉบับที่ ๓๓ (พ.ศ. ๒๕๕๒)

เรื่อง กำหนดมาตรฐานค่าก๊าซไนโตรเจนไดออกไซด์ในบรรยากาศโดยทั่วไป

โดยที่เป็นการสมควรกำหนดมาตรฐานค่าก๊าซไนโตรเจนไดออกไซด์ในบรรยากาศโดยทั่วไป เพื่อเป็นเกณฑ์ทั่วไปสำหรับการส่งเสริมและรักษาคุณภาพสิ่งแวดล้อมตามพระราชบัญญัติส่งเสริมและรักษาคุณภาพสิ่งแวดล้อมแห่งชาติ พ.ศ. ๒๕๓๕

อาศัยอำนาจตามความในมาตรา ๓๒ (๔) และมาตรา ๓๔ แห่งพระราชบัญญัติส่งเสริมและรักษาคุณภาพสิ่งแวดล้อมแห่งชาติ พ.ศ. ๒๕๓๕ อันเป็นพระราชบัญญัติที่มีบทบัญญัติบางประการเกี่ยวกับการจำกัดสิทธิและเสรีภาพของบุคคล ซึ่งมาตรา ๒๙ ประกอบกับมาตรา ๓๓ มาตรา ๓๘ มาตรา ๔๑ และมาตรา ๔๓ ของรัฐธรรมนูญแห่งราชอาณาจักรไทย บัญญัติให้กระทำได้โดยอาศัยอำนาจตามบทบัญญัติแห่งกฎหมาย คณะกรรมการสิ่งแวดล้อมแห่งชาติจึงออกประกาศกำหนดมาตรฐานค่าก๊าซไนโตรเจนไดออกไซด์ในบรรยากาศโดยทั่วไปไว้ ดังต่อไปนี้

ข้อ ๑ ในประกาศนี้

"เครื่องวัดระบบเคมีลูมิเนสเซน" (Chemiluminescence) หมายความว่า เครื่องมือวัดค่าก๊าซไนโตรเจนไดออกไซด์โดยใช้ก๊าซโอโซนทำปฏิกิริยากับก๊าซไนตริกออกไซด์ซึ่งถูกเปลี่ยนมาจากก๊าซไนโตรเจนไดออกไซด์แล้ววัดความเข้มของแสงซึ่งเกิดจากปฏิกิริยานั้น ณ ที่ความยาวคลื่นที่สูงกว่า ๖๐๐ นาโนมิเตอร์ (Nanometer)

ข้อ ๒ ให้ยกเลิก

(๑) ความใน (๒) ของข้อ ๒ แห่งประกาศคณะกรรมการสิ่งแวดล้อมแห่งชาติ ฉบับที่ ๑๐ (พ.ศ. ๒๕๓๘) ออกตามความในพระราชบัญญัติส่งเสริมและรักษาคุณภาพสิ่งแวดล้อมแห่งชาติ พ.ศ. ๒๕๓๕ เรื่อง กำหนดมาตรฐานคุณภาพอากาศในบรรยากาศโดยทั่วไป

(๒) ความใน (๑) ของข้อ ๖ แห่งประกาศคณะกรรมการสิ่งแวดล้อมแห่งชาติ ฉบับที่ ๑๐ (พ.ศ. ๒๕๓๘) ออกตามความในพระราชบัญญัติส่งเสริมและรักษาคุณภาพสิ่งแวดล้อมแห่งชาติ พ.ศ. ๒๕๓๕ เรื่อง กำหนดมาตรฐานคุณภาพอากาศในบรรยากาศโดยทั่วไป แก้ไขเพิ่มเติมโดยประกาศคณะกรรมการสิ่งแวดล้อมแห่งชาติ ฉบับที่ ๒๘ (พ.ศ. ๒๕๕๐) เรื่อง กำหนดมาตรฐานคุณภาพอากาศในบรรยากาศโดยทั่วไป

ข้อ ๓ ให้กำหนดมาตรฐานค่าก๊าซไนโตรเจนไดออกไซด์ในบรรยากาศโดยทั่วไปไว้ดังต่อไปนี้

(๑) ค่าเฉลี่ยของก๊าซไนโตรเจนไดออกไซด์ในเวลา ๑ ชั่วโมง จะต้องไม่เกิน ๐.๑๗ ส่วนในล้านส่วนหรือไม่เกิน ๐.๓๒ มิลลิกรัมต่อลูกบาศก์เมตร

(๒) ค่ามัชฌิมเลขคณิต (Arithmetic Mean) ของก๊าซไนโตรเจนไดออกไซด์ในเวลา ๑ ปี จะต้องไม่เกิน ๐.๐๓ ส่วนในล้านส่วน หรือไม่เกิน ๐.๐๕๗ มิลลิกรัมต่อลูกบาศก์เมตร

ข้อ ๔ การคำนวณค่าความเข้มข้นของก๊าซไนโตรเจนไดออกไซด์ในบรรยากาศโดยทั่วไป ให้คำนวณเทียบที่ความดัน ๑ บรรยากาศ และอุณหภูมิ ๒๕ องศาเซลเซียส

ข้อ ๕ การวัดค่าเฉลี่ยของก๊าซไนโตรเจนไดออกไซด์ในเวลา ๑ ชั่วโมง หรือค่ามัชฌิมเลขคณิต (Arithmetic Mean) ในเวลา ๑ ปี ให้ใช้เครื่องวัดระบบเคมีลูมิเนสเซน หรือระบบอื่นที่กรมควบคุมมลพิษให้ความเห็นชอบ

ประกาศ ณ วันที่ ๑๗ มิถุนายน พ.ศ. ๒๕๕๒

อภิสิทธิ์ เวชชาชีวะ

นายกรัฐมนตรี

ประธานกรรมการสิ่งแวดล้อมแห่งชาติ

ประกาศคณะกรรมการสิ่งแวดล้อมแห่งชาติ
ฉบับที่ ๒๑ (พ.ศ. ๒๕๔๔)
ออกตามความในพระราชบัญญัติส่งเสริมและรักษาคุณภาพสิ่งแวดล้อมแห่งชาติ พ.ศ. ๒๕๓๕
เรื่อง กำหนดมาตรฐานค่าก๊าซซัลเฟอร์ไดออกไซด์ในบรรยากาศโดยทั่วไปในเวลา ๑ ชั่วโมง

อาศัยอำนาจตามความในมาตรา ๓๒ และมาตรา ๓๔ แห่งพระราชบัญญัติส่งเสริมและรักษาคุณภาพสิ่งแวดล้อมแห่งชาติ พ.ศ. ๒๕๓๕ คณะกรรมการสิ่งแวดล้อมแห่งชาติ จึงปรับปรุงแก้ไขมาตรฐานค่าก๊าซซัลเฟอร์ไดออกไซด์ในบรรยากาศโดยทั่วไปในเวลา ๑ ชั่วโมง ไว้ดังต่อไปนี้

(๑) ให้ยกเลิกข้อ ๒ แห่งประกาศคณะกรรมการสิ่งแวดล้อมแห่งชาติ ฉบับที่ ๑๒ (พ.ศ. ๒๕๓๘) ออกตามความในพระราชบัญญัติส่งเสริมและรักษาคุณภาพสิ่งแวดล้อมแห่งชาติ พ.ศ. ๒๕๓๕ เรื่อง กำหนดมาตรฐานค่าก๊าซซัลเฟอร์ไดออกไซด์ในบรรยากาศโดยทั่วไปในเวลา ๑ ชั่วโมง

(๒) ให้ยกเลิกความในข้อ ๓ และข้อ ๕ แห่งประกาศคณะกรรมการสิ่งแวดล้อมแห่งชาติ ฉบับที่ ๑๒ (พ.ศ. ๒๕๓๘) ออกตามความในพระราชบัญญัติส่งเสริมและรักษา คุณภาพสิ่งแวดล้อมแห่งชาติ พ.ศ. ๒๕๓๕ เรื่อง กำหนดมาตรฐานค่าก๊าซซัลเฟอร์ไดออกไซด์ในบรรยากาศโดยทั่วไปในเวลา ๑ ชั่วโมง และให้ใช้ความต่อไปนี้แทน

"ข้อ ๓ ค่าเฉลี่ยความเข้มข้นของก๊าซซัลเฟอร์ไดออกไซด์ในบรรยากาศโดยทั่วไปในเวลา ๑ ชั่วโมง จะต้องไม่เกิน ๐.๓๐ ส่วนในล้านส่วน (ppm) หรือไม่เกิน ๗๘๐ ไมโครกรัมต่อลูกบาศก์เมตร"

"ข้อ ๕ การวัดหาค่าเฉลี่ยความเข้มข้นของก๊าซซัลเฟอร์ไดออกไซด์ในบรรยากาศโดยทั่วไปในเวลา ๑ ชั่วโมง ตามข้อ ๓ ให้ใช้เครื่องวัดระบบ ยูวี ฟลูออเรสเซน หรือระบบอื่นที่กรมควบคุมมลพิษประกาศในราชกิจจานุเบกษา"

ประกาศ ณ วันที่ ๙ เมษายน พ.ศ. ๒๕๔๔
(นายเดช บุญ-หลง)
รองนายกรัฐมนตรี ปฏิบัติหน้าที่
ประธานคณะกรรมการสิ่งแวดล้อมแห่งชาติ

(ประกาศในราชกิจจานุเบกษา เล่ม ๑๑๘ ตอนพิเศษ ๓๙ ง ลงวันที่ ๓๐ เมษายน ๒๕๔๔)

ประกาศคณะกรรมการสิ่งแวดล้อมแห่งชาติ
ฉบับที่ ๑๐ (พ.ศ. ๒๕๓๘)
ออกตามความในพระราชบัญญัติส่งเสริมและรักษาคุณภาพสิ่งแวดล้อมแห่งชาติ พ.ศ. ๒๕๓๕
เรื่อง กำหนดมาตรฐานคุณภาพอากาศในบรรยากาศโดยทั่วไป

อาศัยอำนาจตามความในมาตรา ๓๒ แห่งพระราชบัญญัติส่งเสริมและรักษาคุณภาพสิ่งแวดล้อมแห่งชาติ พ.ศ. ๒๕๓๕ คณะกรรมการสิ่งแวดล้อมแห่งชาติกำหนดมาตรฐานคุณภาพอากาศในบรรยากาศโดยทั่วไป ไว้ดังต่อไปนี้

ข้อ ๑ ในประกาศนี้

"เครื่องวัด ระบบนันดีสเปอร์ซีฟ อินฟราเรด ดีเทคชั่น (Non- dispersive Infrared Detection)" หมายความว่า เครื่องมือวัดค่าก๊าซคาร์บอนมอนอกไซด์โดยใช้รังสีอินฟราเรด

"เครื่องวัดระบบเคมีลูมิเนสเซน (Chemiluminescence)" หมายความว่า

(๑) เครื่องมือวัดค่าก๊าซไนโตรเจนไดออกไซด์โดยใช้ก๊าซโอโซนทำปฏิกิริยากับก๊าซไนตริกออกไซด์ ซึ่งถูกเปลี่ยนมาจากก๊าซไนโตรเจนไดออกไซด์แล้ววัดความเข้มของแสงซึ่งเกิดจากปฏิกิริยานั้น ณ ที่ความยาวคลื่นที่สูงกว่า ๖๐๐ นาโนมิเตอร์ (Nanometer) หรือ

(๒) เครื่องมือวัดค่าก๊าซโอโซนโดยใช้ก๊าซเอธีลีนทำปฏิกิริยากับก๊าซโอโซนแล้ววัดความเข้มของแสงซึ่งเกิดจากปฏิกิริยานั้น ณ ที่ความยาวคลื่นระหว่าง ๓๕๐ ถึง ๕๕๐ นาโนมิเตอร์

"ระบบพาราโรซานิลีน (Pararosaniline)" หมายความว่า การวัดค่าก๊าซซัลเฟอร์ไดออกไซด์ โดยการดูดอากาศผ่านสารละลายโปตัสเซียม เตตราคลอโรเมอคิวเรต (Potassium Tetrachloromercurate) เกิดเป็นสารไดคลอโรซัลไฟโตเมอคิวเรต คอมเพลกซ์

(Dichlorosulfito Mercurate Complex) ทำปฏิกิริยากับสารพาราโรซานิลีนและฟอร์มาลดีไฮด์ (Pararosaniline and Formaldehyde) เกิดเป็นสีของพาราโรซานิลีนเมธิล ซัลฟอนิก แอซิด (Pararosaniline Methyl Sulfonic Acid) ซึ่งจะถูกวัดความสามารถในการดูดซึมแสง ณ ที่ช่วงคลื่น ๕๔๘ นาโนมิเตอร์

"เครื่องวัดระบบอะตอมมิก แอบซอพชั่น สเปคโตรมิเตอร์ (Atomic Absorption Spectrometer)" หมายความว่า เครื่องมือวัดปริมาณของตะกั่ว โดยใช้เปลวไฟอะเซทีลีน (Acetylene Flame) ที่ความยาวคลื่น ๒๘๓.๓ หรือ ๒๑๗ นาโนมิเตอร์

"ระบบกราวิเมตริก (Gravimetric)" หมายความว่า การวัดค่าฝุ่นละอองโดยดูดอากาศผ่านแผ่นกรอง ซึ่งมีประสิทธิภาพในการกรองฝุ่นละอองขนาด ๐.๓ ไมครอน (Micron) ได้ร้อยละ ๙๙ แล้วหาน้ำหนักฝุ่นละอองจากแผ่นกรองนั้น

ข้อ ๒ ค่าก๊าซในบรรยากาศโดยทั่วไปในช่วงเวลาหนึ่งเวลาใดให้เป็นไปดังต่อไปนี้

(๑) ค่าเฉลี่ยของก๊าซคาร์บอนมอนอกไซด์ในเวลา ๑ ชั่วโมง จะต้องไม่เกิน ๓๐ ส่วนในล้านส่วน (ppm) หรือไม่เกิน ๓๔.๒ มิลลิกรัมต่อลูกบาศก์เมตรและในเวลา ๘ ชั่วโมง จะต้องไม่เกิน ๙ ส่วนในล้านส่วน หรือไม่เกิน ๑๐.๒๖ มิลลิกรัมต่อลูกบาศก์เมตร

(๒) ค่าเฉลี่ยของก๊าซไนโตรเจนไดออกไซด์ในเวลา ๑ ชั่วโมง จะต้องไม่เกิน ๐.๑๗ ส่วนในล้านส่วน หรือไม่เกิน ๐.๓๒ มิลลิกรัมต่อลูกบาศก์เมตร

(๓) ค่าเฉลี่ยของก๊าซโอโซนในเวลา ๑ ชั่วโมง จะต้องไม่เกิน ๐.๑๐ ส่วนในล้านส่วน หรือไม่เกิน ๐.๒๐ มิลลิกรัมต่อลูกบาศก์เมตร

(๔) ค่าเฉลี่ยของก๊าซซัลเฟอร์ไดออกไซด์ในเวลา ๒๔ ชั่วโมง จะต้องไม่เกิน ๐.๑๒ ส่วนในล้านส่วน หรือไม่เกิน ๐.๓๐ มิลลิกรัมต่อลูกบาศก์เมตร และค่ามัชฌิมเรขาคณิต (Geometric Mean) ในเวลา ๑ ปี จะต้องไม่เกิน ๐.๐๔ ส่วนในล้านส่วน หรือไม่เกิน ๐.๑๐ มิลลิกรัมต่อลูกบาศก์เมตร

ข้อ ๓ การคำนวณค่าความเข้มข้นของก๊าซแต่ละชนิดในบรรยากาศโดยทั่วไปให้คำนวณเทียบที่ความดัน ๑ บรรยากาศ และอุณหภูมิ ๒๕ องศาเซลเซียส

ข้อ ๔ ค่าสารในบรรยากาศโดยทั่วไป ในช่วงเวลาหนึ่งเวลาใดให้เป็นไปดังต่อไปนี้

(๑) ค่าเฉลี่ยของตะกั่วในเวลา ๑ เดือน จะต้องไม่เกิน ๑.๕ ไมโครกรัมต่อลูกบาศก์เมตร

(๒) ค่าเฉลี่ยของฝุ่นละอองขนาดไม่เกิน ๑๐ ไมครอน ในเวลา ๒๔ ชั่วโมง จะต้องไม่เกิน ๐.๑๒ มิลลิกรัมต่อลูกบาศก์เมตร และค่ามัชฌิมเรขาคณิตของสารดังกล่าวในเวลา ๑ ปี จะต้องไม่เกิน ๐.๑๕ มิลลิกรัมต่อลูกบาศก์เมตร

(๓) ค่าเฉลี่ยของฝุ่นละอองรวมหรือฝุ่นละอองขนาดไม่เกิน ๑๐๐ ไมครอน ในเวลา ๒๔ ชั่วโมง จะต้องไม่เกิน ๐.๓๓ มิลลิกรัมต่อลูกบาศก์เมตร และค่ามัชฌิมเรขาคณิตของสารดังกล่าวในเวลา ๑ ปี จะต้องไม่เกิน ๐.๑๐ มิลลิกรัมต่อลูกบาศก์เมตร

ข้อ ๕ การวัดหาค่าเฉลี่ยของก๊าซคาร์บอนมอนอกไซด์ในเวลา ๑ ชั่วโมงหรือในเวลา ๘ ชั่วโมง ให้ใช้เครื่องวัดระบบนันดีสเปอร์ซีพ อินฟราเรด ดีเทคชั่น หรือระบบอื่นที่กรมควบคุมมลพิษให้ความเห็นชอบ

ข้อ ๖ การวัดหาค่าเฉลี่ยของก๊าซไนโตรเจนไดออกไซด์หรือก๊าซโอโซนในเวลา ๑ ชั่วโมง ให้ใช้เครื่องวัดระบบเคมีลูมิเนสเซน หรือระบบอื่นที่กรมควบคุมมลพิษให้ความเห็นชอบ

ข้อ ๗ การวัดหาค่าเฉลี่ยของก๊าซซัลเฟอร์ไดออกไซด์ในเวลา ๒๔ ชั่วโมง หรือในเวลา ๑ ปี ให้ใช้วิธีการวัดตามระบบพาราโรซานิลีน หรือระบบอื่นที่กรมควบคุมมลพิษให้ความเห็นชอบ

ข้อ ๘ การวัดหาค่าเฉลี่ยของตะกั่วในเวลา ๑ เดือน ให้เก็บอากาศผ่านแผ่นกรองในเครื่องเก็บตัวอย่างอากาศชนิดไฮโวลุม (High Volume-Air Sampler) สกัดตะกั่วออกจากแผ่นกรองโดยใช้กรดดินประสิวและกรดเกลือ แล้วนำไปวัดค่าของตะกั่วโดยใช้เครื่องวัดระบบอะตอมมิก แอบซอพชั่น สเปคโตรมิเตอร์ หรือระบบอื่นที่กรมควบคุมมลพิษให้ความเห็นชอบ

ข้อ ๙ การวัดหาค่าเฉลี่ยของฝุ่นละอองรวมหรือฝุ่นละอองขนาดไม่เกิน ๑๐ ไมครอน ในเวลา ๒๔ ชั่วโมง หรือในเวลา ๑ ปี ให้ใช้วิธีการวัดตามระบบกราวิเมตริก หรือระบบอื่นที่กรมควบคุมมลพิษให้ความเห็นชอบ

ข้อ ๑๐ การวัดหาค่าเฉลี่ยของก๊าซหรือสารอย่างหนึ่งอย่างใดตามข้อ ๕ ถึงข้อ ๗ ให้ทำในบรรยากาศทั่วๆ ไป และต้องสูงจากพื้นดินอย่างน้อย ๓ เมตร แต่ไม่เกิน ๖ เมตร

การวัดหาค่าเฉลี่ยของตะกั่วและฝุ่นละอองตามข้อ ๘ และข้อ ๙ ให้ทำในบรรยากาศทั่วๆ ไป และต้องสูงจากพื้นดินอย่างน้อย ๑.๕๐ เมตร แต่ไม่เกิน ๖ เมตร

ประกาศ ณ วันที่ ๑๗ เมษายน พ.ศ. ๒๕๓๘
ชวน หลีกภัย
นายกรัฐมนตรี
ประธานคณะกรรมการสิ่งแวดล้อมแห่งชาติ

(ประกาศในราชกิจจานุเบกษา เล่ม ๑๑๒ ตอนที่ ๔๒ ง วันที่ ๒๕ พฤษภาคม ๒๕๓๘)

<u>แก้คำผิด</u>

ประกาศคณะกรรมการสิ่งแวดล้อมแห่งชาติ
ฉบับที่ ๑๐ (พ.ศ. ๒๕๓๘) ออกตามความในพระราชบัญญัติส่งเสริมและรักษาคุณภาพสิ่งแวดล้อมแห่งชาติ พ.ศ. ๒๕๓๕

เรื่อง กำหนดมาตรฐานคุณภาพอากาศในบรรยากาศโดยทั่วไป
ซึ่งประกาศในราชกิจจานุเบกษา
ฉบับประกาศทั่วไป เล่ม ๑๑๒ ตอนที่ ๔๒ ง ลงวันที่ ๒๕ พฤษภาคม ๒๕๓๘
หน้า ๙๑ บรรทัดที่ ๑๙ คำว่า
"ไม่เกิน ๐.๑๕ มิลลิกรัม" ให้แก้เป็น
"ไม่เกิน ๐.๐๕ มิลลิกรัม"

(ประกาศในราชกิจจานุเบกษา เล่ม ๑๑๒ ตอนที่ ๗๑ ง วันที่ ๕ กันยายน ๒๕๓๘)

ประกาศคณะกรรมการสิ่งแวดล้อมแห่งชาติ
ฉบับที่ ๑๕ (พ.ศ. ๒๕๔๐)
เรื่อง กำหนดมาตรฐานระดับเสียงโดยทั่วไป

อาศัยอำนาจตามความในมาตรา ๓๒ (๕) แห่งพระราชบัญญัติส่งเสริมและรักษาคุณภาพสิ่งแวดล้อมแห่งชาติ พ.ศ. ๒๕๓๕ คณะกรรมการสิ่งแวดล้อมแห่งชาติกำหนดมาตรฐานระดับเสียงโดยทั่วไปไว้ดังต่อไปนี้

ข้อ ๑ ในประกาศนี้

"ระดับเสียงโดยทั่วไป" หมายความว่า ระดับเสียงที่เกิดขึ้นในสิ่งแวดล้อม

"ค่าระดับเสียงสูงสุด" หมายความว่า ค่าระดับเสียงสูงสุดที่เกิดขึ้นในขณะใดขณะหนึ่งระหว่างการตรวจวัดระดับเสียง โดยมีหน่วยเป็นเดซิเบลเอ หรือ dB (A)

"ค่าระดับเสียงเฉลี่ย ๒๔ ชั่วโมง" หมายความว่า ค่าระดับเสียงคงที่ที่มีพลังงานเทียบเท่าระดับเสียงที่เกิดขึ้นจริง ซึ่งมีระดับเสียงเปลี่ยนแปลงตามเวลาในช่วง ๒๔ ชั่วโมง (๒๔ hours A-weighted Equivalent Continuous Sound Level) ซึ่งเรียกโดยย่อว่า Leq ๒๔ hr โดยมีหน่วยเป็นเดซิเบลเอ หรือ dB (A)

"มาตรระดับเสียง" หมายความว่า เครื่องวัดระดับเสียงตามมาตรฐาน IEC ๖๕๑ หรือ IEC ๘๐๔ ของคณะกรรมาธิการระหว่างประเทศว่าด้วยเทคนิคไฟฟ้า (International Electrotechnical Commission, IEC)

ข้อ ๒ ให้กำหนดมาตรฐานระดับเสียงโดยทั่วไป ไว้ดังต่อไปนี้

(๑) ค่าระดับเสียงสูงสุด ไม่เกิน ๑๑๕ เดซิเบลเอ

(๒) ค่าระดับเสียงเฉลี่ย ๒๔ ชั่วโมง ไม่เกิน ๗๐ เดซิเบลเอ

ข้อ ๓ การตรวจวัดระดับเสียงโดยทั่วไป ให้ดำเนินการดังต่อไปนี้

(๑) การตรวจวัดค่าระดับเสียงสูงสุด ให้ใช้มาตรระดับเสียงตรวจวัดระดับเสียงในบริเวณที่มีคนอยู่หรืออาศัยอยู่

(๒) การตรวจวัดค่าระดับเสียงเฉลี่ย ๒๔ ชั่วโมง ให้ใช้มาตรระดับเสียงตรวจวัดระดับเสียงอย่างต่อเนื่องตลอดเวลา ๒๔ ชั่วโมงใดๆ

(๓) การตั้งไมโครโฟนของมาตรระดับเสียงที่บริเวณภายนอกอาคารให้ตั้งสูงจากพื้นไม่น้อยกว่า ๑.๒๐ เมตร โดยในรัศมี ๓.๕๐ เมตร ตามแนวราบรอบไมโครโฟนต้องไม่มีกำแพงหรือสิ่งอื่นใดที่มีคุณสมบัติในการสะท้อนเสียงกีดขวางอยู่

(๔) การตั้งไมโครโฟนของมาตรระดับเสียงที่บริเวณภายในอาคารให้ตั้งสูงจากพื้นไม่น้อยกว่า ๑.๒๐ เมตร โดยในรัศมี ๑.๐๐ เมตร ตามแนวราบรอบไมโครโฟนต้องไม่มีกำแพงสิ่งอื่นใดที่มีคุณสมบัติในการสะท้อนเสียงกีดขวางอยู่และต้องห่างจากช่องหน้าต่างหรือช่องทางที่เปิดออกนอกอาคารอย่างน้อย ๑.๕๐ เมตร

ข้อ ๔ การคำนวณค่าระดับเสียงจะต้องเป็นไปตามวิธีการที่องค์การระหว่างประเทศว่าด้วยมาตรฐาน (International Organization for Standardization, ISO) กำหนด ซึ่งกรมควบคุมมลพิษจะประกาศในราชกิจจานุเบกษา

ประกาศ ณ วันที่ ๑๒ มีนาคม พ.ศ. ๒๕๔๐

พลเอก ชวลิต ยงใจยุทธ

นายกรัฐมนตรี

ประธานคณะกรรมการสิ่งแวดล้อมแห่งชาติ

(ประกาศในราชกิจจานุเบกษา เล่ม ๑๑๔ ตอนที่ ๒๗ ง วันที่ ๓ เมษายน ๒๕๔๐)

ประกาศคณะกรรมการควบคุมมลพิษ

เรื่อง วิธีการตรวจวัดระดับเสียงพื้นฐาน ระดับเสียงขณะไม่มีการรบกวน
การตรวจวัดและคำนวณระดับเสียงขณะมีการรบกวน การคำนวณค่าระดับการรบกวน
และแบบบันทึกการตรวจวัดเสียงรบกวน
พ.ศ. ๒๕๖๕

โดยที่เป็นการสมควรปรับปรุงวิธีการตรวจวัดระดับเสียงพื้นฐาน ระดับเสียงขณะไม่มีการรบกวน การตรวจวัดและคำนวณระดับเสียงขณะมีการรบกวน การคำนวณค่าระดับการรบกวน และแบบบันทึกการตรวจวัดเสียงรบกวน ให้สอดคล้องกับความก้าวหน้าทางวิทยาศาสตร์และเทคโนโลยี เพื่อประโยชน์ในการตรวจสอบระดับเสียงให้เป็นไปอย่างมีประสิทธิภาพ

อาศัยอำนาจตามความในข้อ ๓ แห่งประกาศคณะกรรมการสิ่งแวดล้อมแห่งชาติ ฉบับที่ ๒๙ (พ.ศ. ๒๕๕๐) เรื่อง ค่าระดับเสียงรบกวน ลงวันที่ ๒๙ มิถุนายน พ.ศ. ๒๕๕๐ คณะกรรมการควบคุมมลพิษ จึงออกประกาศไว้ ดังต่อไปนี้

ข้อ ๑ ให้ยกเลิกประกาศคณะกรรมการควบคุมมลพิษ เรื่อง วิธีการตรวจวัดระดับเสียงพื้นฐานระดับเสียงขณะไม่มีการรบกวน การตรวจวัดและคำนวณระดับเสียงขณะมีการรบกวน การคำนวณค่าระดับการรบกวน และแบบบันทึกการตรวจวัดเสียงรบกวน ลงวันที่ ๓๑ สิงหาคม พ.ศ. ๒๕๕๐

ข้อ ๒ วิธีการตรวจวัดระดับเสียงพื้นฐาน ระดับเสียงขณะไม่มีการรบกวน การตรวจวัดและคำนวณระดับเสียงขณะมีการรบกวน การคำนวณค่าระดับการรบกวน และแบบบันทึกการตรวจวัดเสียงรบกวนให้เป็นไปตามภาคผนวกท้ายประกาศนี้

ข้อ ๓ ประกาศนี้ให้ใช้บังคับตั้งแต่วันถัดจากวันประกาศในราชกิจจานุเบกษาเป็นต้นไป

ประกาศ ณ วันที่ ๒๑ กันยายน พ.ศ. ๒๕๖๕
จตุพร บุรุษพัฒน์
ปลัดกระทรวงทรัพยากรธรรมชาติและสิ่งแวดล้อม
ประธานกรรมการควบคุมมลพิษ

ภาคผนวก
ท้ายประกาศคณะกรรมการควบคุมมลพิษ
เรื่อง วิธีการตรวจวัดระดับเสียงพื้นฐาน ระดับเสียงขณะไม่มีการรบกวน
การตรวจวัดและคำนวณระดับเสียงขณะมีการรบกวน การคำนวณค่าระดับการรบกวน
และแบบบันทึกการตรวจวัดเสียงรบกวน
พ.ศ. ๒๕๖๕

---

๑. ในประกาศนี้

"เสียงรบกวน" หมายความว่า ระดับเสียงจากแหล่งกำเนิดในขณะมีการรบกวนที่มีระดับเสียงสูงกว่าระดับเสียงพื้นฐาน โดยมีระดับการรบกวนเกินกว่าระดับเสียงรบกวนที่กำหนดไว้ในประกาศคณะกรรมการสิ่งแวดล้อมแห่งชาติ ฉบับที่ ๒๙ (พ.ศ. ๒๕๕๐) เรื่อง ค่าระดับเสียงรบกวน

"ระดับเสียงพื้นฐาน" (Background sound level) หมายความว่า ระดับเสียงที่ตรวจวัดในสิ่งแวดล้อมในขณะยังไม่เกิดเสียงหรือไม่ได้รับเสียงจากแหล่งกำเนิดที่ประชาชนร้องเรียนหรือแหล่งกำเนิดที่คาดว่าประชาชนจะได้รับการรบกวนเป็นระดับเสียงเปอร์เซ็นไทล์ที่ ๙๐ (Percentile Level 90, L_{A90})

"ระดับเสียงขณะไม่มีการรบกวน" (Residual sound level) หมายความว่า ระดับเสียงที่ตรวจวัดในสิ่งแวดล้อมในขณะยังไม่เกิดเสียงจากแหล่งกำเนิดที่ประชาชนร้องเรียนหรือแหล่งกำเนิดที่คาดว่าประชาชนจะได้รับการรบกวนเป็นระดับเสียงเฉลี่ย (Equivalent A-Weighted Sound Pressure Level, L_{Aeq})

"ระดับเสียงขณะเกิดเสียงของแหล่งกำเนิด" (Specific sound level) หมายความว่า ระดับเสียงที่ตรวจวัดในสิ่งแวดล้อมในขณะเกิดเสียงจากแหล่งกำเนิดที่ประชาชนร้องเรียนหรือแหล่งกำเนิดที่คาดว่าประชาชนจะได้รับการรบกวนเป็นระดับเสียงเฉลี่ย (Equivalent A-Weighted Sound Pressure Level, L_{Aeq})

"ระดับเสียงขณะมีการรบกวน" (Rating level) หมายความว่า ระดับเสียงที่ได้จากการคำนวณจากระดับเสียงขณะเกิดเสียงของแหล่งกำเนิด และระดับเสียงขณะไม่มีการรบกวน รวมทั้งบวกเพิ่มระดับเสียงในกรณีบริเวณที่ทำการตรวจวัดเสียงของแหล่งกำเนิดเป็นพื้นที่ที่ต้องการความเงียบสงบ หรือเป็นแหล่งกำเนิดที่ก่อให้เกิดเสียงในช่วงเวลาระหว่าง ๒๒.๐๐ – ๐๖.๐๐ นาฬิกา และในกรณีแหล่งกำเนิดเสียงที่ทำให้เกิดเสียงกระแทกเสียงแหลมดัง เสียงที่ก่อให้เกิดความสั่นสะเทือนอย่างใดอย่างหนึ่ง

"เสียงกระแทก" หมายความว่า เสียงที่เกิดจากการตก ตี เคาะ หรือกระทบของวัตถุ หรือลักษณะอื่นใดซึ่งมีระดับเสียงสูงกว่าระดับเสียงทั่วไปในขณะนั้น และเกิดขึ้นในทันทีทันใดและสิ้นสุดลงภายในเวลาน้อยกว่า ๑ วินาที (Impulsive Noise) เช่น การตอกเสาเข็ม การปั๊มขึ้นรูปวัสดุ เป็นต้น

"เสียงแหลมดัง" หมายความว่า เสียงที่เกิดจากการเบียด เสียด สี เจียร หรือขัดวัตถุอย่างใด ๆ ที่เกิดขึ้น ในทันทีทันใด เช่น การใช้สว่านไฟฟ้าเจาะเหล็กหรือปูน การเจียรโลหะ การบีบหรืออัดโลหะโดยเครื่องอัด การขัดขึ้นเงาวัสดุด้วยเครื่องมือกล เป็นต้น

"เสียงที่มีความสั่นสะเทือน" หมายความว่า เสียงเครื่องจักร เครื่องดนตรี เครื่องเสียง หรือเครื่องมืออื่นใดที่มีความสั่นสะเทือนเกิดร่วมด้วย เช่น เสียงเบสที่ผ่านเครื่องขยายเสียง เป็นต้น

"ระดับการรบกวน" หมายความว่า ค่าความแตกต่างระหว่างระดับเสียงขณะมีการรบกวนกับระดับเสียงพื้นฐาน

"มาตรระดับเสียง" หมายความว่า เครื่องวัดระดับเสียงตามมาตรฐาน IEC 61672 class 1 ของคณะกรรมาธิการระหว่างประเทศว่าด้วยเทคนิคไฟฟ้า (International Electrotechnical Commission, IEC)

"เครื่องกำเนิดสัญญาณเสียงอ้างอิง" หมายความว่า เครื่องกำเนิดสัญญาณเสียงตามมาตรฐาน IEC 60942 class 1 ของคณะกรรมาธิการระหว่างประเทศว่าด้วยเทคนิคไฟฟ้า (International Electrotechnical Commission, IEC)

๒. การเตรียมเครื่องมือก่อนทำการตรวจวัด

๒.๑ ให้ใช้มาตรระดับเสียงที่ได้รับการสอบเทียบในช่วงไม่เกิน ๒ ปี เครื่องกำเนิดสัญญาณเสียงอ้างอิงที่ได้รับการสอบเทียบในช่วงไม่เกิน ๑ ปี โดยห้องปฏิบัติการที่ได้รับการรับรองมาตรฐาน มอก. ๑๗๐๒๕ (ISO 17025) หรือมีความสามารถในการสอบกลับได้ในหัวข้อที่ทำการสอบเทียบ

๒.๒ ให้ปรับเทียบมาตรระดับเสียงกับเครื่องกำเนิดสัญญาณเสียงอ้างอิงตามคู่มือการใช้งานที่ผู้ผลิตมาตรระดับเสียงกำหนดไว้ทุกครั้งก่อนที่จะทำการตรวจวัดระดับเสียง และให้ปรับมาตรระดับเสียงให้มีการถ่วงน้ำหนักความถี่แบบ "A" (A Frequency weighting) และการถ่วงน้ำหนักเวลาแบบ "Fast" (Fast Time weighting)

๓. การตั้งไมโครโฟนและมาตรระดับเสียง

การตั้งไมโครโฟนของมาตรระดับเสียงให้เป็นไปตามหลักเกณฑ์ดังต่อไปนี้

๓.๑ เป็นบริเวณที่ประชาชนร้องเรียนหรือที่คาดว่าจะได้รับการรบกวน แต่หากแหล่งกำเนิดเสียงไม่สามารถหยุดกิจกรรมที่เกิดเสียงได้ ให้ตั้งไมโครโฟนของมาตรระดับเสียงในการตรวจวัดระดับเสียงพื้นฐานและระดับเสียงขณะไม่มีการรบกวนบริเวณอื่นที่มีสภาพแวดล้อมใกล้เคียง

๓.๒ การตั้งไมโครโฟนของมาตรระดับเสียงที่บริเวณภายนอกอาคาร ให้ตั้งสูงจากพื้นไม่น้อยกว่า ๑.๒ – ๑.๕ เมตร โดยในรัศมี ๓.๕ เมตร ตามแนวราบรอบไมโครโฟน ต้องไม่มีกำแพงหรือสิ่งอื่นใดที่มีคุณสมบัติในการสะท้อนเสียงกีดขวางอยู่

๓.๓ การตั้งไมโครโฟนของมาตรระดับเสียงที่บริเวณภายในอาคาร ให้ตั้งสูงจากพื้นไม่น้อยกว่า ๑.๒ – ๑.๕ เมตร โดยในรัศมี ๑ เมตร ตามแนวราบรอบไมโครโฟน ต้องไม่มีกำแพงหรือสิ่งอื่นใดที่มีคุณสมบัติในการสะท้อนเสียงกีดขวางอยู่ และต้องห่างจากช่องหน้าต่างหรือช่องทางออกนอกอาคารอย่างน้อย ๑.๕ เมตร

๔. การตรวจวัดระดับเสียงพื้นฐานและระดับเสียงขณะไม่มีการรบกวน

ให้ตรวจวัดเป็นเวลาไม่น้อยกว่า ๕ นาที ขณะไม่มีเสียงจากแหล่งกำเนิดในช่วงเวลาใดเวลาหนึ่ง ซึ่งสามารถใช้เป็นตัวแทนของระดับเสียงพื้นฐาน และระดับเสียงขณะไม่มีการรบกวน โดยระดับเสียงพื้นฐานให้วัดเป็นระดับเสียงเปอร์เซ็นไทล์ที่ ๙๐ (Percentile Level 90, L_{A90}) ระดับเสียงขณะไม่มีการรบกวนให้วัดเป็นระดับเสียงเฉลี่ย (Equivalent A-Weighted Sound Pressure Level, L_{Aeq}) แบ่งออกเป็น ๓ กรณี ดังนี้

๔.๑ แหล่งกำเนิดเสียงยังไม่เกิดหรือยังไม่มีการดำเนินกิจกรรม ให้ตรวจวัดระดับเสียงพื้นฐานและระดับเสียงขณะไม่มีการรบกวน ในวัน เวลา และตำแหน่งที่คาดว่าจะได้รับการรบกวน

๔.๒ แหล่งกำเนิดเสียงมีการดำเนินกิจกรรมไม่ต่อเนื่อง ให้ตรวจวัดระดับเสียงพื้นฐานและระดับเสียงขณะไม่มีการรบกวน ในวัน เวลาและตำแหน่งที่คาดว่าจะได้รับการรบกวน และเป็นตำแหน่งเดียวกันกับตำแหน่งที่จะมีการวัดระดับเสียงขณะเกิดเสียงของแหล่งกำเนิด โดยให้หยุดกิจกรรมของแหล่งกำเนิดเสียงหรือวัดทันทีก่อนหรือหลังการดำเนินกิจกรรม

๔.๓ แหล่งกำเนิดเสียงมีการดำเนินกิจกรรมอย่างต่อเนื่องไม่สามารถหยุดการดำเนินกิจกรรมได้ให้ตรวจวัดระดับเสียงพื้นฐานและระดับเสียงขณะไม่มีการรบกวน ในบริเวณอื่นที่มีสภาพแวดล้อมคล้ายคลึงกับบริเวณที่คาดว่าจะได้รับการรบกวนและไม่ได้รับผลกระทบจากแหล่งกำเนิดเสียง

ทั้งนี้ ระดับเสียงขณะไม่มีการรบกวนที่จะนำไปใช้คำนวณระดับเสียงขณะมีการรบกวนตามข้อ ๕ และระดับเสียงพื้นฐานที่จะนำไปใช้คำนวณค่าระดับการรบกวนตามข้อ ๖ ให้เป็นค่าที่ตรวจวัดเวลาเดียวกัน

๕. การตรวจวัดและคำนวณระดับเสียงขณะมีการรบกวน แบ่งออกเป็น ๕ กรณี ดังนี้

๕.๑ กรณีที่เสียงจากแหล่งกำเนิดเกิดขึ้นอย่างต่อเนื่องตั้งแต่ ๑ ชั่วโมงขึ้นไป ให้วัดระดับเสียงขณะเกิดเสียงของแหล่งกำเนิดเป็นระดับเสียงเฉลี่ย (Equivalent A-Weighted Sound Pressure Level) ๑ ชั่วโมง และนำผลการตรวจวัดมาคำนวณระดับเสียงขณะมีการรบกวน ตามสมการที่ ๑

$$L_{Aeq,Tr} = [10\log_{10}(10^{0.1LAeq,Ts} - 10^{0.1LAeq,R})] + 10\log_{10}(\frac{T_s}{T_r})$$ **สมการที่ ๑**

โดย $L_{Aeq,Tr}$ = ระดับเสียงขณะมีการรบกวน (มีหน่วยเป็น เดซิเบลเอ)

$L_{Aeq,Ts}$ = ระดับเสียงขณะเกิดเสียงของแหล่งกำเนิด (มีหน่วยเป็น เดซิเบลเอ)

$L_{Aeq,R}$ = ระดับเสียงขณะไม่มีการรบกวน (มีหน่วยเป็น เดซิเบลเอ)

T_s = ระยะเวลาของช่วงเวลาที่แหล่งกำเนิดเกิดเสียง (มีหน่วยเป็น นาที)

T_r = ระยะเวลาอ้างอิงที่กำหนดขึ้นเพื่อใช้ในการคำนวณระดับเสียงขณะมีการรบกวน โดย

- ถ้าเป็นแหล่งกำเนิดที่ก่อให้เกิดเสียงในช่วงเวลา ๐๖.๐๐ – ๒๒.๐๐ นาฬิกา กำหนดให้มีค่าเท่ากับ ๖๐ นาที
- ถ้าบริเวณที่ทำการตรวจวัดระดับเสียงเป็นพื้นที่ที่ต้องการความเงียบสงบ หรือเป็นแหล่งกำเนิดที่ก่อให้เกิดเสียงในช่วงเวลา ๒๒.๐๐ – ๐๖.๐๐ นาฬิกา กำหนดให้มีค่าเท่ากับ ๕ นาที

๕.๒ กรณีที่เสียงจากแหล่งกำเนิดเกิดขึ้นอย่างต่อเนื่องแต่ไม่ถึง ๑ ชั่วโมง ให้วัดระดับเสียงขณะเกิดเสียงของแหล่งกำเนิดตั้งแต่เริ่มต้นจนสิ้นสุดการดำเนินกิจกรรมนั้น ๆ เป็นระดับเสียงเฉลี่ย (Equivalent A-Weighted Sound Pressure Level) และนำผลการตรวจวัดมาคำนวณระดับเสียงขณะมีการรบกวน ตามสมการที่ ๑

๕.๓ กรณีเสียงจากแหล่งกำเนิดเกิดขึ้นอย่างไม่ต่อเนื่องและเกิดขึ้นมากกว่า ๑ ช่วงเวลา โดยแต่ละช่วงเวลาเกิดขึ้นไม่ถึง ๑ ชั่วโมง ให้วัดระดับเสียงขณะเกิดเสียงของแหล่งกำเนิดเป็นระดับเสียงเฉลี่ย (Equivalent A-Weighted Sound Pressure Level) ทุกช่วงเวลาที่เกิดขึ้นในเวลา ๑ ชั่วโมง และให้คำนวณระดับเสียงขณะมีการรบกวนตามลำดับ ดังนี้

(ก) คำนวณระดับเสียงขณะเกิดเสียงของแหล่งกำเนิด ตามสมการที่ ๒

$$L_{Aeq,Ts} = 10\log_{10}\left\{\left(\frac{1}{T_s}\right)\sum T_i 10^{0.1L_{Aeq,Ti}}\right\}$$ **สมการที่ ๒**

โดย $L_{Aeq,Ts}$ = ระดับเสียงขณะเกิดเสียงของแหล่งกำเนิด (มีหน่วยเป็น เดซิเบลเอ)

T_s = $\sum T_i$ (มีหน่วยเป็น นาที)

$L_{Aeq,Ti}$ = ระดับเสียงที่ตรวจวัดได้ในช่วงที่แหล่งกำเนิดเกิดเสียงที่ช่วงเวลา Ti, (มีหน่วยเป็น เดซิเบลเอ)

T_i = ระยะเวลาของช่วงเวลาที่แหล่งกำเนิดเกิดเสียงที่ i, (มีหน่วยเป็น นาที)

(ข) นำผลที่ได้จากการคำนวณตามข้อ ๕ (๓) (ก) มาคำนวณเพื่อหาระดับเสียงขณะมีการรบกวนตามสมการที่ ๑

๕.๔ กรณีบริเวณที่จะทำการตรวจวัดเสียงของแหล่งกำเนิดเป็นพื้นที่ที่ต้องการความเงียบสงบ เช่น โรงพยาบาล โรงเรียน ศาสนสถาน ห้องสมุด หรือสถานที่อย่างอื่นที่มีลักษณะทำนองเดียวกัน หรือเป็นแหล่งกำเนิดที่ก่อให้เกิดเสียงในช่วงเวลาระหว่าง ๒๒.๐๐ – ๐๖.๐๐ นาฬิกา ให้วัดระดับเสียงขณะเกิดเสียงของแหล่งกำเนิดเป็นระดับเสียงเฉลี่ย (Equivalent A-Weighted Sound Pressure Level) ๕ นาที และคำนวณระดับเสียงขณะมีการรบกวนตามสมการที่ ๑ และบวกเพิ่มด้วย ๓ เดซิเบลเอ

๕.๕ กรณีแหล่งกำเนิดเสียงที่ทำให้เกิดเสียงกระแทก เสียงแหลมดัง เสียงที่ก่อให้เกิดความสั่นสะเทือนอย่างใดอย่างหนึ่งแก่ผู้ได้รับผลกระทบจากเสียงนั้น ไม่ว่าเสียงที่เกิดขึ้นจะต่อเนื่องหรือไม่ก็ตาม ให้นำระดับเสียงขณะมีการรบกวนตามข้อ ๕.๑, ๕.๒, ๕.๓ หรือ ๕.๔ แล้วแต่กรณี บวกเพิ่มด้วย ๕ เดซิเบลเอ

๖. วิธีการคำนวณค่าระดับการรบกวน

ให้นำระดับเสียงขณะมีการรบกวนตามข้อ ๕ หักออกด้วยระดับเสียงพื้นฐาน ตามข้อ ๔ ผลลัพธ์เป็นค่าระดับการรบกวน

ผลลัพธ์เป็นตัวเลขทศนิยม ๑ ตำแหน่ง และการปัดเศษทศนิยมให้เป็นไปตามมาตรฐานผลิตภัณฑ์อุตสาหกรรม มอก. ๙๒๙ - ๒๕๓๓ ดังนี้

๖.๑ ถ้าเศษตัวแรกมีค่าน้อยกว่า ๕ ให้ปัดเศษทิ้ง และคงตัวเลขตัวสุดท้ายในตำแหน่งที่ต้องการคงไว้

๖.๒ ถ้าเศษตัวแรกมีค่ามากกว่า ๕ หรือเท่ากับ ๕ แล้วตามด้วยเลขอื่นที่ไม่ใช่ ๐ ทั้งหมด ให้ปัดเศษขึ้น คือ เพิ่มค่าของตัวเลขตัวสุดท้ายในตำแหน่งที่ต้องการคงไว้ขึ้นอีก ๑

๖.๓ ถ้าเศษตัวแรกมีค่าเท่ากับ ๕ โดยไม่มีเลขอื่นต่อท้าย หรือเท่ากับ ๕ แล้วตามด้วย ๐ ทั้งหมด ให้ปฏิบัติดังนี้

(ก) เมื่อตัวเลขตัวสุดท้ายในตำแหน่งที่ต้องการคงไว้เป็นเลขคี่ ให้เพิ่มค่าของตัวเลขนี้ขึ้นอีก ๑

(ข) เมื่อตัวเลขตัวสุดท้ายในตำแหน่งที่ต้องการคงไว้เป็นเลขคู่หรือ ๐ ให้ปัดเศษทิ้ง

๗. แบบบันทึกการตรวจวัดเสียงรบกวน

ให้ผู้ตรวจวัดบันทึก

๗.๑ ชื่อ สกุล ตำแหน่งของผู้ตรวจวัด

๗.๒ ลักษณะเสียงและช่วงเวลาการเกิดเสียงของแหล่งกำเนิด

๗.๓ สถานที่ วัน และเวลาการตรวจวัดเสียง

๗.๔ ผลการตรวจวัดและคำนวณระดับเสียง

๗.๕ สรุปผล

ทั้งนี้ ผู้ตรวจวัดอาจจัดทำแบบบันทึกการตรวจวัดเสียงรบกวนรูปแบบอื่นที่มีเนื้อหาไม่น้อยกว่าที่กำหนดไว้

แบบบันทึกการตรวจวัดเสียงรบกวน

ชื่อสถานประกอบการ/โรงงาน/เจ้าของ

ลักษณะเสียงของแหล่งกำเนิด

❍ เสียงเกิดขึ้นต่อเนื่องตั้งแต่ ๑ ชั่วโมงขึ้นไป ❍ เสียงเกิดขึ้นต่อเนื่องแต่ไม่ถึง ๑ ชั่วโมง

❍ เสียงเกิดขึ้นไม่ต่อเนื่อง และเกิดขึ้นมากกว่า ๑ ช่วงเวลา แต่ละช่วงเวลาเกิดขึ้นไม่ถึง ๑ ชั่วโมง

❍ มีเสียงกระแทก เสียงแหลมดัง เสียงที่มีความสั่นสะเทือน อย่างใดอย่างหนึ่ง (ระบุ) .....

ช่วงเวลา/พื้นที่ที่เกิดเสียง

❍ กลางวัน (๐๖.๐๐-๒๒.๐๐ น.) ❍ กลางคืน (๒๒.๐๐-๐๖.๐๐ น.) ❍ พื้นที่ที่ต้องการความเงียบสงบ (ระบุ) .....

เครื่องมือตรวจวัดและปรับเทียบ

มาตรระดับเสียง ยี่ห้อ ..... รุ่น ..... มาตรฐาน IEC ..... Class ..... หมายเลขเครื่อง ....

เครื่องกำเนิดสัญญาณเสียงอ้างอิง ยี่ห้อ ..... รุ่น ..... มาตรฐาน IEC ..... Class ..... หมายเลขเครื่อง ....

สถานที่ วัน และเวลาการตรวจวัดเสียง

การตรวจวัดระดับเสียงพื้นฐาน และระดับเสียงขณะไม่มีการรบกวน

สถานที่

.....

..... วันที่ ..... เวลา .....น.

การตรวจวัดระดับเสียงขณะเกิดเสียงของแหล่งกำเนิด

สถานที่

.....

..... วันที่ ..... เวลา .....น.

สภาพแวดล้อมของสถานที่ตรวจวัด

.....

.....

ผลการตรวจวัดระดับเสียง		**ผลการคำนวณระดับเสียง**	
ระดับเสียงขณะเกิดเสียงของแหล่งกำเนิด	..... เดซิเบลเอ	ระดับเสียงขณะมีการรบกวน	..... เดซิเบลเอ
ระดับเสียงขณะไม่มีการรบกวน	..... เดซิเบลเอ	ค่าระดับการรบกวน	..... เดซิเบลเอ
ระดับเสียงพื้นฐาน	..... เดซิเบลเอ		

สรุปผล ❍ เป็นเสียงรบกวน (มากกว่า ๑๐ เดซิเบลเอ) ❍ ไม่เป็นเสียงรบกวน

ความเห็น/ ข้อเสนอแนะ

(.....) ตำแหน่ง ..... ผู้ตรวจวัดและบันทึกผล	(.....) ตำแหน่ง ..... ผู้ตรวจสอบข้อมูล

ประกาศกระทรวงทรัพยากรธรรมชาติและสิ่งแวดล้อม

เรื่อง กำหนดมาตรฐานระดับเสียงของเรือกล

โดยที่เป็นการสมควรปรับปรุงการกำหนดมาตรฐานระดับเสียงของเรือกล ที่กำหนดไว้โดยประกาศกระทรวงทรัพยากรธรรมชาติและสิ่งแวดล้อม เรื่อง กำหนดระดับเสียงของเรือกล ลงวันที่ ๗ พฤศจิกายน พ.ศ. ๒๕๔๘

อาศัยอำนาจตามความในมาตรา ๕๕ แห่งพระราชบัญญัติส่งเสริมและรักษาคุณภาพสิ่งแวดล้อมแห่งชาติ พ.ศ. ๒๕๓๕ อันเป็นพระราชบัญญัติที่มีบทบัญญัติบางประการเกี่ยวกับการจำกัดสิทธิ และเสรีภาพของบุคคล ซึ่งมาตรา ๒๙ ประกอบกับมาตรา ๓๓ มาตรา ๓๘ มาตรา ๔๑ และมาตรา ๔๓ ของรัฐธรรมนูญแห่งราชอาณาจักรไทย บัญญัติให้กระทำได้โดยอาศัยอำนาจตามบทบัญญัติแห่งกฎหมาย รัฐมนตรีว่าการกระทรวงทรัพยากรธรรมชาติและสิ่งแวดล้อม โดยคำแนะนำของคณะกรรมการควบคุมมลพิษ และโดยความเห็นชอบของคณะกรรมการสิ่งแวดล้อมแห่งชาติ จึงออกประกาศไว้ ดังต่อไปนี้

ข้อ ๑ ให้ยกเลิกประกาศกระทรวงทรัพยากรธรรมชาติและสิ่งแวดล้อม เรื่อง กำหนดระดับเสียงของเรือกล ลงวันที่ ๗ พฤศจิกายน พ.ศ. ๒๕๔๘

ข้อ ๒ ในประกาศนี้

"เรือกล" หมายความว่า เรือกลตามกฎหมายว่าด้วยเรือไทย

"น่านน้ำไทย" หมายความว่า น่านน้ำไทยตามกฎหมายว่าด้วยเรือไทย

ข้อ ๓ กำหนดมาตรฐานระดับเสียงของเรือกลที่ใช้ในน่านน้ำไทย ขณะที่เดินเครื่องยนต์อยู่กับที่ โดยไม่รวมเสียงแตรสัญญาณ ต้องไม่เกิน ๑๐๐ เดซิเบลเอ

ข้อ ๔ วิธีตรวจวัดระดับเสียงของเรือกล ให้เป็นไปตามภาคผนวกท้ายประกาศนี้

ข้อ ๕ ประกาศนี้ให้ใช้บังคับตั้งแต่วันถัดจากวันประกาศในราชกิจจานุเบกษาเป็นต้นไป

ประกาศ ณ วันที่ ๔ มกราคม พ.ศ. ๒๕๕๓

[redacted]

รัฐมนตรีว่าการกระทรวงทรัพยากรธรรมชาติและสิ่งแวดล้อม

ภาคผนวก
ท้าย
ประกาศกระทรวงทรัพยากรธรรมชาติและสิ่งแวดล้อม
เรื่อง กำหนดมาตรฐานระดับเสียงของเรือกล

ข้อ ๑ บทนิยาม

"ความเร็วรอบของการตรวจวัดเรือกลที่ใช้เครื่องยนต์แบบจุดระเบิดด้วยการอัด" หมายความว่า ความเร็วรอบที่ให้กำลังสูงสุดของเครื่องยนต์แบบจุดระเบิดด้วยการอัด

"ความเร็วรอบของการตรวจวัดเรือกลที่ใช้เครื่องยนต์แบบจุดระเบิดด้วยประกายไฟ" หมายความว่า ความเร็วรอบเท่ากับสามในสี่ของความเร็วรอบที่ให้กำลังสูงสุดของเครื่องยนต์แบบจุดระเบิดด้วยประกายไฟ

"มาตรระดับเสียง" หมายความว่า เครื่องวัดระดับเสียงตามมาตรฐานฉบับที่ ๖๐๖๕๑ หรือ ๖๐๘๐๔ หรือ ๖๑๖๗๒ ของคณะกรรมาธิการระหว่างประเทศว่าด้วยเทคนิคไฟฟ้า ซึ่งเรียกโดยย่อว่า "ไอ อี ซี" (International Electrotechnical Commission, IEC) หรือเครื่องวัดระดับเสียงอื่นที่เทียบเท่ามาตรฐานฉบับที่ ๖๑๖๗๒

ข้อ ๒ ก่อนทำการตรวจวัดระดับเสียงของเรือกลทุกครั้งจะต้องสอบเทียบมาตรระดับเสียงกับเครื่องกำเนิดเสียงมาตรฐาน เช่น พิสตันโฟน (Piston phone) หรืออะคูสติค คาลิเบรเตอร์ (Acoustic Calibrator) หรือตรวจสอบตามที่ระบุไว้ในคู่มือการใช้งานของผู้ผลิตมาตรระดับเสียง และจะต้องปรับมาตรระดับเสียงไว้ที่วงจรถ่วงน้ำหนัก A (Weighting Network A) และที่ลักษณะความไวตอบรับเสียง Fast (Dynamic Characteristics Fast)

มาตรความเร็วรอบของเครื่องยนต์ที่นำมาใช้ตรวจสอบมีความคลาดเคลื่อนได้ไม่เกินร้อยละสามของค่าเต็มสเกล

ข้อ ๓ การตรวจวัดระดับเสียงของเรือกล ให้กระทำตามวิธีดังต่อไปนี้

(๑) ให้ทำการตรวจวัดระดับเสียงของสภาพแวดล้อมในขณะนั้นก่อน ถ้าค่าระดับเสียงของสภาพแวดล้อมที่วัดได้ในบริเวณสถานที่ตรวจวัดเกินกว่า ๙๐ เดซิเบลเอ ให้เปลี่ยนสถานที่ตรวจวัดระดับเสียงของเรือกล

(๒) ก่อนทำการตรวจวัดระดับเสียงของเรือกลให้จอดเรือกลอยู่กับที่ เครื่องยนต์อยู่ในตำแหน่งเกียร์ว่างหรือไม่มีภาระ และเดินเครื่องยนต์มาแล้วไม่น้อยกว่า ๕ นาที หรือขณะที่เครื่องยนต์อยู่ในอุณหภูมิทำงานปกติ กรณีท่อไอเสียของเรือกลอยู่สูงจากขอบตลิ่งหรือท่าเทียบเรือมากกว่า ๐.๒ เมตร ให้จอดเรือชิดขอบตลิ่งหรือท่าเทียบเรือ กรณีท่อไอเสียของเรือกลอยู่ต่ำกว่าขอบตลิ่งหรือท่าเทียบเรือ ให้จอดเรือห่างจากขอบตลิ่งหรือท่าเทียบเรืออย่างน้อย ๑ เมตร

(๓) หันไมโครโฟนของมาตรระดับเสียงเข้าหาเรือกลที่ตรวจวัด ตามตำแหน่งระยะ และวิธีการดังนี้

(๓.๑) กรณีท่อไอเสียมีท่อเดียว

(ก) กรณีปลายท่อไอเสียยื่นพ้นริมนอกสุดของกราบเรือกล ให้ตั้งไมโครโฟนขนานกับผิวน้ำในระดับเดียวกันกับปลายท่อไอเสีย หันไมโครโฟนเข้าหาปลายท่อไอเสียโดยทำมุม ๔๕ องศากับทิศทางของปลายท่อไอเสีย และห่างจากปลายท่อไอเสียเป็นระยะทาง ๐.๕ เมตร ดังภาพที่ ๑

(ข) กรณีปลายท่อไอเสียยื่นไม่พ้นริมนอกสุดของกราบเรือกล ให้ตั้งไมโครโฟนขนานกับผิวน้ำในระดับเดียวกันกับปลายท่อไอเสีย หันไมโครโฟนเข้าหาปลายท่อไอเสียโดยทำมุม ๔๕ องศากับริมนอกสุดของกราบเรือกลด้านปลายทางออกของท่อไอเสีย และห่างจากริมนอกสุดของกราบเรือกลด้านปลายทางออกของท่อไอเสีย เป็นระยะทาง ๐.๕ เมตร ดังภาพที่ ๒

(๓.๒) กรณีท่อไอเสียมีสองท่อหรือมากกว่าซึ่งต่อจากหม้อพักใบเดียวกันและมีระยะห่างระหว่างปลายท่อไอเสียน้อยกว่าหรือเท่ากับ ๐.๓ เมตร

(ก) กรณีปลายท่อไอเสียยื่นพ้นริมนอกสุดของกราบเรือกล ให้ดำเนินการตามข้อ ๓ (๓) (๓.๑) (ก) แต่ให้ถือทิศทางของท่อไอเสียด้านบนหรือด้านนอกของเรือกลเป็นเกณฑ์ ดังภาพที่ ๓

(ข) กรณีปลายท่อไอเสียยื่นไม่พ้นริมนอกสุดของกราบเรือกล ให้ดำเนินการตามข้อ ๓ (๓) (๓.๑) (ข) แต่ให้ถือทิศทางของท่อไอเสียด้านบนหรือด้านนอกของเรือกลเป็นเกณฑ์ ดังภาพที่ ๔

(๓.๓) กรณีท่อไอเสียมีสองท่อหรือมากกว่าซึ่งต่อจากหม้อพักใบเดียวกัน และมีระยะห่างระหว่างปลายท่อไอเสียมากกว่า ๐.๓ เมตร หรือในกรณีที่ท่อไอเสียต่อจากหม้อพักคนละใบไม่ว่าจะมีระยะห่างระหว่างปลายท่อไอเสียเท่าใด

(ก) กรณีปลายท่อไอเสียยื่นพ้นริมนอกสุดของกราบเรือกล ให้ดำเนินการตามข้อ ๓ (๓) (๓.๑) (ก) ทุกท่อ ดังภาพที่ ๕

(ข) กรณีปลายท่อไอเสียยื่นไม่พ้นริมนอกสุดของกราบเรือกล ให้ดำเนินการตามข้อ ๓ (๓) (๓.๑) (ข) ทุกท่อ ดังภาพที่ ๖

(๓.๔) กรณีท่อไอเสียอยู่ในแนวดิ่ง ให้ตั้งไมโครโฟนในระดับเดียวกันกับปลายท่อไอเสีย โดยให้แกนไมโครโฟนอยู่ในแนวดิ่งชี้ขึ้นข้างบน และห่าง ๐.๕ เมตร จากริมนอกสุดของกราบเรือกล ด้านที่อยู่ใกล้กับปลายท่อไอเสียมากที่สุด ดังภาพที่ ๗

(๓.๕) กรณีไม่สามารถหันไมโครโฟนตามข้อ ๓ (๓) (๓.๑) หรือ (๓.๒) หรือ (๓.๓) ได้ ให้ตั้งไมโครโฟนขนานกับผิวน้ำในระดับเดียวกันกับกราบเรือกลด้านเดียวกับท่อไอเสีย หันไมโครโฟนเข้าหากราบเรือกลตั้งฉากกับทิศทางออกของไอเสีย และห่างจากกราบเรือกลด้านเดียวกับท่อไอเสียเป็นระยะทาง ๐.๕ เมตร ดังภาพที่ ๘

(๔) เร่งเครื่องยนต์ให้มีความเร็วรอบเท่ากับความเร็วรอบของการตรวจวัดเรือกลที่ใช้เครื่องยนต์แบบจุดระเบิดด้วยการอัด หรือความเร็วรอบของการตรวจวัดเรือกลที่ใช้เครื่องยนต์แบบจุดระเบิดด้วยประกายไฟ แล้วแต่กรณี

(๕) ให้ตรวจสอบค่าระดับเสียงสองครั้ง และให้ถือเอาค่าสูงสุดที่วัดได้เป็นค่าระดับเสียงของเรือกล

(๖) ถ้าค่าระดับเสียงของเรือกลที่ตรวจสอบทั้งสองครั้ง แตกต่างกันเกินกว่า ๒ เดซิเบลเอ ให้ตรวจวัดระดับเสียงโดยเริ่มต้นใหม่

ข้อ ๔ การอ่านค่าระดับเสียงของเรือกลที่ทำการตรวจวัดจะต้องไม่มีบุคคลหรือสิ่งกีดขวางอยู่ภายในระยะ ๐.๕ เมตร ระหว่างไมโครโฟนของมาตรระดับเสียงกับปลายท่อไอเสียหรือกราบเรือกล

ภาพแสดงตำแหน่ง ระยะ และวิธีการหันไมโครโฟนของมาตรระดับเสีย สำหรับตรวจวัดระดับเสียงของเรือกล ตามภาคผนวกท้ายประกาศกระทรวงทรัพยากรธรรมชาติและสิ่งแวดล้อม เรื่อง กำหนดมาตรฐานระดับเสียงของเรือกล ตามข้อ ๓ (๓) (๓.๑) กรณีท่อไอเสียมีท่อเดียว

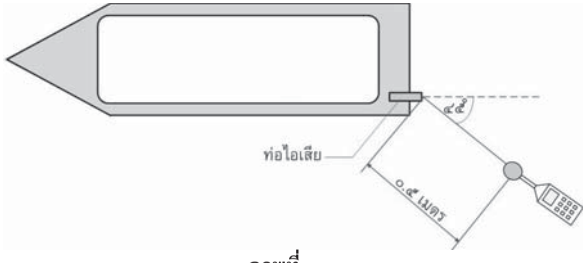

ภาพที่ ๑

กรณีปลายท่อไอเสียยื่นพ้นริมนอกสุดของกราบเรือกล ตามข้อ ๓ (๓) (๓.๑) (ก)

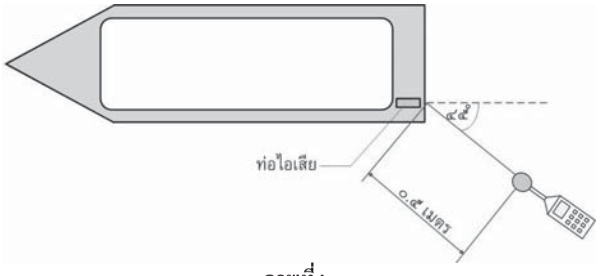

ภาพที่ ๒

กรณีปลายท่อไอเสียยื่นไม่พ้นริมนอกสุดของกราบเรือกล ตามข้อ ๓ (๓) (๓.๑) (ข)

ภาพแสดงตำแหน่ง ระยะ และวิธีการหันไมโครโฟนของมาตรระดับเสียงสำหรับตรวจวัดระดับเสียงของเรือกล ตามภาคผนวกท้ายประกาศกระทรวงทรัพยากรธรรมชาติและสิ่งแวดล้อม เรื่อง กำหนดมาตรฐานระดับเสียงของเรือกล ตามข้อ ๓ (๓) (๓.๒) กรณีท่อไอเสียมีสองท่อหรือมากกว่าซึ่งต่อจากหม้อพักใบเดียวกัน และมีระยะห่างระหว่างปลายท่อไอเสียน้อยกว่าหรือเท่ากับ ๐.๓ เมตร

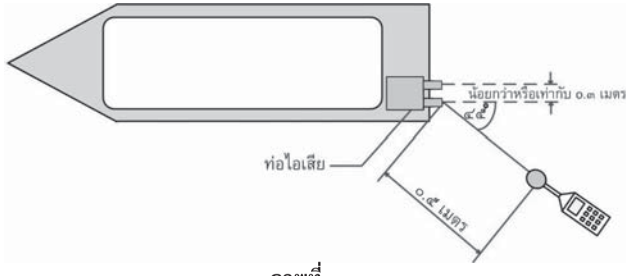

ภาพที่ ๓

กรณีปลายท่อไอเสียยื่นพ้นริมนอกสุดของกราบเรือกล ตามข้อ ๓ (๓) (๓.๒) (ก)

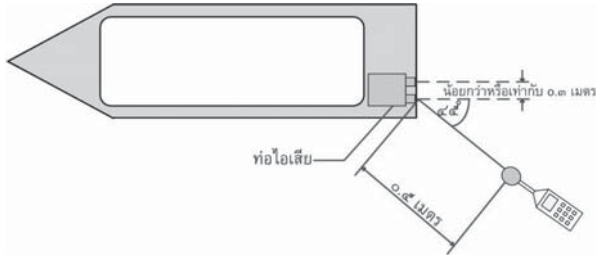

ภาพที่ ๔

กรณีปลายท่อไอเสียยื่นไม่พ้นริมนอกสุดของกราบเรือกล ตามข้อ ๓ (๓) (๓.๒) (ข)

ภาพแสดงตำแหน่ง ระยะ และวิธีการหันไมโครโฟนของมาตรระดับเสียงสำหรับตรวจสอบระดับเสียงของเรือกล ตามภาคผนวกท้ายประกาศกระทรวงทรัพยากรธรรมชาติและสิ่งแวดล้อม เรื่อง กำหนดมาตรฐานระดับเสียงของเรือกล ตามข้อ ๓ (๓) (๓.๓) กรณีท่อไอเสียมีสองท่อหรือมากกว่าซึ่งต่อจากหม้อพักใบเดียวกัน และมีระยะห่างระหว่างปลายท่อไอเสียมากกว่า ๐.๓ เมตรหรือในกรณีที่ท่อไอเสียต่อจากหม้อพักคนละใบไม่ว่าจะมีระยะห่างระหว่างปลายท่อไอเสียเท่าใด

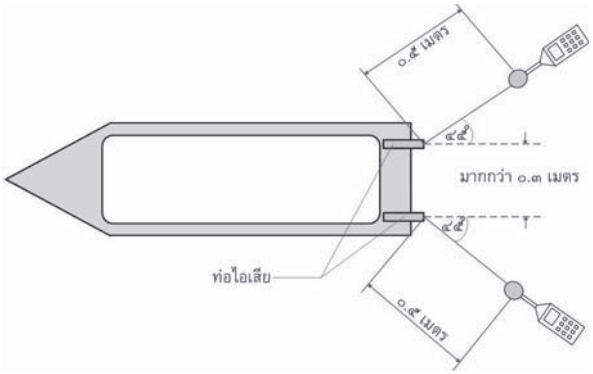

ภาพที่ ๕
กรณีปลายท่อไอเสียยื่นพ้นริมนอกสุดของกราบเรือกล ตามข้อ ๓ (๓) (๓.๓) (ก)

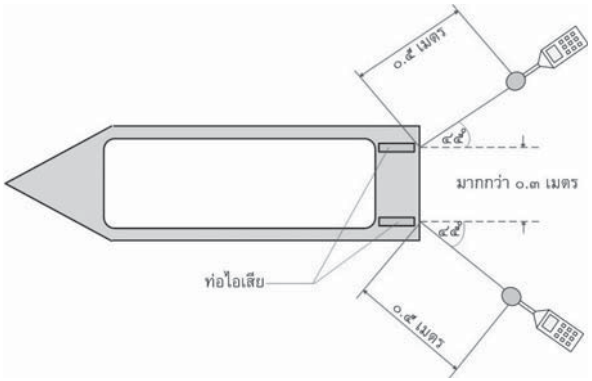

ภาพที่ ๖
กรณีปลายท่อไอเสียยื่นไม่พ้นริมนอกสุดของกราบเรือกล ตามข้อ ๓ (๓) (๓.๓) (ข)

ภาพแสดงตำแหน่ง ระยะ และวิธีการหันไมโครโฟนของมาตรระดับเสียงสำหรับตรวจวัดระดับเสียงของเรือกล ตามภาคผนวกท้ายประกาศกระทรวงทรัพยากรธรรมชาติและสิ่งแวดล้อม เรื่อง กำหนดมาตรฐานระดับเสียงของเรือกล ตามข้อ ๓ (๓) (๓.๔) กรณีท่อไอเสียของเรือกลอยู่ในแนวดิ่ง

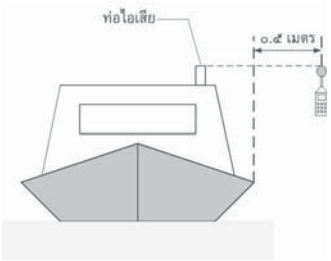

ภาพที่ ๗
กรณีท่อไอเสียของเรือกลอยู่ในแนวดิ่ง

ภาพแสดงตำแหน่ง ระยะ และวิธีการหันไมโครโฟนของมาตรระดับเสียงสำหรับตรวจสอบระดับเสียงของเรือกล ตามภาคผนวกท้ายประกาศกระทรวงทรัพยากรธรรมชาติและสิ่งแวดล้อม เรื่อง กำหนดมาตรฐานระดับเสียงของเรือกล ตามข้อ ๓ (๓) (๓.๕) กรณีไม่สามารถหันไมโครโฟนตามข้อ ๓ (๓) (๓.๑) หรือ (๓.๒) หรือ (๓.๓) ได้

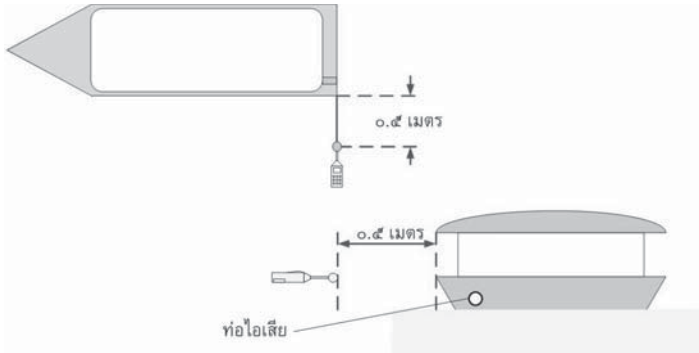

ภาพที่ ๘
กรณีไม่สามารถหันไมโครโฟนตามข้อ ๓ (๓) (๓.๑) หรือ (๓.๒) หรือ (๓.๓) ได้

ประกาศคณะกรรมการสิ่งแวดล้อมแห่งชาติ
ฉบับที่ ๘ (พ.ศ. ๒๕๓๗)
ออกตามความในพระราชบัญญัติส่งเสริมและรักษาคุณภาพสิ่งแวดล้อมแห่งชาติ พ.ศ. ๒๕๓๕
เรื่อง กำหนดมาตรฐานคุณภาพน้ำในแหล่งน้ำผิวดิน

อาศัยอำนาจตามความในมาตรา ๓๒ (๑) แห่งพระราชบัญญัติส่งเสริมและรักษาคุณภาพสิ่งแวดล้อมแห่งชาติ พ.ศ. ๒๕๓๕ คณะกรรมการสิ่งแวดล้อมแห่งชาติประกาศกำหนดมาตรฐานคุณภาพน้ำในแหล่งน้ำผิวดิน ไว้ดังต่อไปนี้

หมวด ๑
บททั่วไป

ข้อ ๑ ในประกาศนี้

"แหล่งน้ำผิวดิน" หมายถึง แม่น้ำ ลำคลอง หนอง บึง ทะเลสาบ อ่างเก็บน้ำ และแหล่งน้ำสาธารณะอื่นๆ ที่อยู่ภายในผืนแผ่นดิน ซึ่งหมายความรวมถึงแหล่งน้ำสาธารณะที่อยู่ภายในผืนแผ่นดินบนเกาะด้วย แต่ไม่รวมถึงน้ำบาดาล และในกรณีที่แหล่งน้ำนั้นอยู่ติดกับทะเลให้หมายความถึงแหล่งน้ำที่อยู่ภายในปากแม่น้ำหรือปากทะเลสาบ

ปากแม่น้ำและปากทะเลสาบให้ถือแนวเขตตามที่กรมเจ้าท่ากำหนด

หมวด ๒
ประเภทและมาตรฐานคุณภาพน้ำในแหล่งน้ำผิวดิน

ข้อ ๒ ให้แบ่งแหล่งน้ำผิวดินออกเป็น ๕ ประเภทคือ แหล่งน้ำประเภทที่ ๑ แหล่งน้ำประเภทที่ ๒ แหล่งน้ำประเภทที่ ๓ แหล่งน้ำประเภทที่ ๔ และแหล่งน้ำประเภทที่ ๕

(๑) แหล่งน้ำประเภทที่ ๑ ได้แก่ แหล่งน้ำที่คุณภาพน้ำมีสภาพตามธรรมชาติโดยปราศจากน้ำทิ้งจากกิจกรรมทุกประเภทและสามารถเป็นประโยชน์เพื่อ

(ก) การอุปโภคและบริโภคโดยต้องผ่านการฆ่าเชื้อโรคตามปกติก่อน

(ข) การขยายพันธุ์ตามธรรมชาติของสิ่งมีชีวิตระดับพื้นฐาน

(ค) การอนุรักษ์ระบบนิเวศน์ของแหล่งน้ำ

(๒) แหล่งน้ำประเภทที่ ๒ ได้แก่ แหล่งน้ำที่ได้รับน้ำทิ้งจากกิจกรรมบางประเภทและสามารถเป็นประโยชน์เพื่อ

(ก) การอุปโภคและบริโภคโดยต้องผ่านการฆ่าเชื้อโรคตามปกติและผ่านกระบวนการปรับปรุงคุณภาพน้ำทั่วไปก่อน

(ข) การอนุรักษ์สัตว์น้ำ

(ค) การประมง

(ง) การว่ายน้ำและกีฬาทางน้ำ

(๓) แหล่งน้ำประเภทที่ ๓ ได้แก่ แหล่งน้ำที่ได้รับน้ำทิ้งจากกิจกรรมบางประเภทและสามารถเป็นประโยชน์เพื่อ

(ก) การอุปโภคและบริโภคโดยต้องผ่านการฆ่าเชื้อโรคตามปกติและผ่านกระบวนการปรับปรุงคุณภาพน้ำทั่วไปก่อน

(ข) การเกษตร

(๔) แหล่งน้ำประเภทที่ ๔ ได้แก่ แหล่งน้ำที่ได้รับน้ำทิ้งจากกิจกรรมบางประเภทและสามารถเป็นประโยชน์เพื่อ

(ก) การอุปโภคและบริโภคโดยต้องผ่านการฆ่าเชื้อโรคตามปกติและผ่านกระบวนการปรับปรุงคุณภาพน้ำเป็นพิเศษก่อน

(ข) การอุตสาหกรรม

(๕) แหล่งน้ำประเภทที่ ๕ ได้แก่ แหล่งน้ำที่ได้รับน้ำทิ้งจากกิจกรรมบางประเภท และสามารถเป็นประโยชน์เพื่อการคมนาคม

ข้อ ๓ คุณภาพน้ำในแหล่งน้ำประเภทที่ ๑ ต้องมีสภาพตามธรรมชาติ และสามารถใช้ประโยชน์ได้ตามข้อ ๒ (๑)

ข้อ ๔ คุณภาพน้ำในแหล่งน้ำประเภทที่ ๒ ต้องมีมาตรฐานดังต่อไปนี้

(๑) ไม่มีวัตถุหรือสิ่งของที่เกิดจากการกระทำของมนุษย์ซึ่งจะทำให้ สี กลิ่น และรสของน้ำเปลี่ยนไปตามธรรมชาติ

(๒) อุณหภูมิ (Temperature) ไม่สูงกว่าอุณหภูมิตามธรรมชาติเกิน ๓ องศาเซลเซียส

(๓) ความเป็นกรดและด่าง (pH) มีค่าระหว่าง ๕.๐-๙.๐

(๔) ออกซิเจนละลาย (DO) มีค่าไม่น้อยกว่า ๖.๐ มิลลิกรัมต่อลิตร

(๕) บีโอดี (BOD) มีค่าไม่เกินกว่า ๑.๕ มิลลิกรัมต่อลิตร

(๖) แบคทีเรียกลุ่มโคลิฟอร์มทั้งหมด (Total Coliform Bacteria) มีค่าไม่เกินกว่า ๕,๐๐๐ เอ็ม.พี.เอ็น. ต่อ ๑๐๐ มิลลิลิตร

(๗) แบคทีเรียกลุ่มฟีคอลโคลิฟอร์ม (Fecal Coliform Bacteria) มีค่าไม่เกินกว่า ๑,๐๐๐ เอ็ม.พี.เอ็น. ต่อ ๑๐๐ มิลลิลิตร

(๘) ไนเตรต (NO_3) ในหน่วยไนโตรเจน มีค่าไม่เกินกว่า ๕.๐ มิลลิกรัมต่อลิตร

(๙) แอมโมเนีย (NH_3) ในหน่วยไนโตรเจน มีค่าไม่เกินกว่า ๐.๕ มิลลิกรัมต่อลิตร

(๑๐) ฟีนอล (Phenols) มีค่าไม่เกินกว่า ๐.๐๐๕ มิลลิกรัมต่อลิตร

(๑๑) ทองแดง (Cu) มีค่าไม่เกินกว่า ๐.๑ มิลลิกรัมต่อลิตร

(๑๒) นิคเกิล (Ni) มีค่าไม่เกินกว่า ๐.๑ มิลลิกรัมต่อลิตร

(๑๓) แมงกานีส (Mn) มีค่าไม่เกินกว่า ๑.๐ มิลลิกรัมต่อลิตร

(๑๔) สังกะสี (Zn) มีค่าไม่เกินกว่า ๑.๐ มิลลิกรัมต่อลิตร

(๑๕) แคดเมียม (Cd) ในน้ำที่มีความกระด้างในรูปของ $CaCO_3$ ไม่เกินกว่า ๑๐๐ มิลลิกรัมต่อลิตร มีค่าไม่เกินกว่า ๐.๐๐๕ มิลลิกรัมต่อลิตร และในน้ำที่มีความกระด้างในรูปของ $CaCO_3$ เกินกว่า ๑๐๐ มิลลิกรัมต่อลิตร มีค่าไม่เกินกว่า ๐.๐๕ มิลลิกรัมต่อลิตร

(๑๖) โครเมียมชนิดเฮ็กซาวาเล้นท์ (Cr Hexavalent) มีค่าไม่เกินกว่า ๐.๐๕ มิลลิกรัมต่อลิตร

(๑๗) ตะกั่ว (Pb) มีค่าไม่เกิน ๐.๐๕ มิลลิกรัมต่อลิตร

(๑๘) ปรอททั้งหมด (Total Hg) มีค่าไม่เกินกว่า ๐.๐๐๒ มิลลิกรัมต่อลิตร

(๑๙) สารหนู (As) มีค่าไม่เกินกว่า ๐.๐๑ มิลลิกรัมต่อลิตร

(๒๐) ไซยาไนด์ (Cyanide) มีค่าไม่เกินกว่า ๐.๐๐๕ มิลลิกรัมต่อลิตร

(๒๑) กัมมันตภาพรังสี (Radioactivity) มีค่ารังสีแอลฟา (Alpha) ไม่เกินกว่า ๐.๑ เบคเคอเรลต่อลิตร และรังสีเบตา (Beta) ไม่เกินกว่า ๑.๐ เบคเคอเรลต่อลิตร

(๒๒) สารฆ่าศัตรูพืชและสัตว์ชนิดที่มีคลอรีนทั้งหมด (Total Organochlorine Pesticides) มีค่าไม่เกินกว่า ๐.๐๕ มิลลิกรัมต่อลิตร

(๒๓) ดีดีที (DDT) มีค่าไม่เกินกว่า ๑.๐ ไมโครกรัมต่อลิตร

(๒๔) บีเอชซีชนิดแอลฟา (Alpha-BHC) มีค่าไม่เกินกว่า ๐.๐๒ ไมโครกรัมต่อลิตร

(๒๕) ดิลดริน (Dieldrin) มีค่าไม่เกินกว่า ๐.๑ ไมโครกรัมต่อลิตร

(๒๖) อัลดริน (Aldrin) มีค่าไม่เกินกว่า ๐.๑ ไมโครกรัมต่อลิตร

(๒๗) เฮปตาคลอร์ (Heptachlor) และเฮปตาคลอร์อีปอกไซด์ (Heptachlorepoxide) มีค่าไม่เกินกว่า ๐.๒ ไมโครกรัมต่อลิตร

(๒๘) เอนดริน (Endrin) ไม่สามารถตรวจพบได้ตามวิธีการตรวจสอบที่กำหนด

ข้อ ๕ คุณภาพน้ำในแหล่งน้ำประเภทที่ ๓ ต้องมีมาตรฐานตาม ข้อ ๔ เว้นแต่

(๑) ออกซิเจนละลาย มีค่าไม่น้อยกว่า ๔.๐ มิลลิกรัมต่อลิตร

(๒) บีโอดี มีค่าไม่เกินกว่า ๒.๐ มิลลิกรัมต่อลิตร

(๓) แบคทีเรียกลุ่มโคลิฟอร์มทั้งหมด มีค่าไม่เกินกว่า ๒๐,๐๐๐ เอ็ม.พี.เอ็น. ต่อ ๑๐๐ มิลลิลิตร

(๔) แบคทีเรียกลุ่มฟีคอลโคลิฟอร์ม มีค่าไม่เกินกว่า ๔,๐๐๐ เอ็ม.พี.เอ็น. ต่อ ๑๐๐ มิลลิลิตร

ข้อ ๖ คุณภาพน้ำในแหล่งน้ำประเภทที่ ๔ ต้องมีมาตรฐานตามข้อ ๔ (๑) ถึง (๕) และ (๘) ถึง (๒๘) เว้นแต่

(๑) ออกซิเจนละลาย มีค่าไม่น้อยกว่า ๒.๐ มิลลิกรัมต่อลิตร

(๒) บีโอดี มีค่าไม่เกินกว่า ๔.๐ มิลลิกรัมต่อลิตร

ข้อ ๗ คุณภาพน้ำในแหล่งน้ำประเภทที่ ๕ ต้องมีมาตรฐานต่ำกว่าคุณภาพน้ำ ในแหล่งน้ำประเภทที่ ๔

ข้อ ๘ การกำหนดให้แหล่งน้ำผิวดินแหล่งใดแหล่งหนึ่งเป็นประเภทใดตามข้อ ๒ ให้เป็นไปตามที่กรมควบคุมมลพิษประกาศในราชกิจจานุเบกษา

หมวด ๓

วิธีการเก็บตัวอย่างและตรวจสอบคุณภาพน้ำในแหล่งน้ำผิวดิน

ข้อ ๙ การเก็บตัวอย่างน้ำเพื่อตรวจสอบคุณภาพตามข้อ ๓ ถึง ข้อ ๗ ให้ใช้วิธีการดังต่อไปนี้

(๑) แหล่งน้ำไหล ซึ่งได้แก่ แม่น้ำ ลำคลอง เป็นต้น ให้เก็บที่จุดกึ่งกลางความกว้างของแหล่งน้ำที่ระดับกึ่งกลางความลึก ณ จุดตรวจสอบ เว้นแต่แบคทีเรียกลุ่มโคลิฟอร์มทั้งหมดและแบคทีเรียกลุ่มฟีคอลโคลิฟอร์ม ให้เก็บที่ระดับความลึก ๓๐ เซนติเมตร ณ จุดตรวจสอบ

(๒) แหล่งน้ำนิ่ง ซึ่งได้แก่ ทะเลสาบ หนอง บึง อ่างเก็บน้ำ เป็นต้น ให้เก็บที่ระดับความลึก ๑ เมตร ณ จุดตรวจสอบสำหรับแหล่งน้ำที่มีความลึกเกินกว่า ๒ เมตร และให้เก็บที่จุดกึ่งกลางความลึก ณ จุดตรวจสอบสำหรับแหล่งน้ำที่มีความลึกไม่เกิน ๒ เมตร เว้นแต่แบคทีเรียกลุ่มโคลิฟอร์มทั้งหมดและแบคทีเรียกลุ่มฟีคอลโคลิฟอร์ม ให้เก็บที่ระดับความลึก ๓๐ เซนติเมตร ณ จุดตรวจสอบ

จุดตรวจสอบตาม (๑) และ (๒) ของแหล่งน้ำที่กำหนดตามข้อ ๘ ให้เป็นไปตามที่กรมควบคุมมลพิษกำหนด

ข้อ ๑๐ การตรวจสอบคุณภาพน้ำตามข้อ ๓ ถึงข้อ ๗ ให้ใช้วิธีการดังต่อไปนี้

(๑) การตรวจสอบอุณหภูมิ ให้ใช้เครื่องวัดอุณหภูมิ (Thermometer) วัดขณะทำการเก็บตัวอย่างน้ำ

(๒) การตรวจสอบค่าความเป็นกรดและด่าง ให้ใช้เครื่องวัดความเป็นกรดและด่างของน้ำ (pH meter) ตามวิธีการหาค่าแบบอีเล็คโตรเมตริก (Electrometric)

(๓) การตรวจสอบค่าออกซิเจนละลาย ให้ใช้วิธีอะไซด์โมดิฟิเคชั่น (Azide Modification)

(๔) การตรวจสอบค่าบีโอดี ให้ใช้วิธีอะไซด์โมดิฟิเคชั่น (Azide Modification) ที่อุณหภูมิ ๒๐ องศาเซลเซียส เป็นเวลา ๕ วันติดต่อกัน

(๕) การตรวจสอบค่าแบคทีเรียกลุ่มโคลิฟอร์มทั้งหมดและค่าแบคทีเรียกลุ่มฟีคอลโคลิฟอร์ม ให้ใช้วิธีมัลติเพิ้ล ทิ้วบ์ เฟอร์เมนเตชั่น เทคนิค (Multiple Tube Fermentation Technique)

(๖) การตรวจสอบค่าไนเตรตในหน่วยไนโตรเจน ให้ใช้วิธีแคดเมียมรีดัคชั่น (Cadmium Reduction)

(๗) การตรวจสอบค่าแอมโมเนียในหน่วยไนโตรเจน ให้ใช้วิธีดิสทิลเลชั่นเนสสเลอร์ไรเซชั่น (Distillation Nesslerization)

(๘) การตรวจสอบค่าฟีนอล ให้ใช้วิธีดิสทิลเลชั่น ๔ - อะมิโนแอนติไพรีน (Distillation, 4-Amino antipyrene)

(๙) การตรวจสอบค่าทองแดง นิคเกิล แมงกานีส สังกะสี แคดเมียม โครเมียมชนิดเฮ็กซาวาเล้นท์ และตะกั่ว ให้ใช้วิธีอะตอมมิค แอบซอพชั่น ไดเร็ค แอสไพเรชั่น (Atomic Absorption - Direct Aspiration)

(๑๐) การตรวจสอบค่าปรอททั้งหมด ให้ใช้วิธีอะตอมมิค แอบซอพชั่น โคลด์เวเปอร์ เทคนิค (Atomic Absorption-Cold Vapour Technique)

(๑๑) การตรวจสอบค่าสารหนู ให้ใช้วิธีอะตอมมิค แอบซอพชั่น แก๊สซัสไฮไดรด์ (Atomic Absorption - Gaseous Hydride)

(๑๒) การตรวจสอบค่าไซยาไนด์ ให้ใช้วิธีไพริดีน บาร์บิทูริค แอซิด (Pyridine - Barbituric Acid)

(๑๓) การตรวจสอบค่ากัมมันตภาพรังสี ให้ใช้วิธีโลว์ แบ็คกราวด์ พร็อพพอร์ชั่นนอล เคาน์เตอร์ (Low Background Proportional Counter)

(๑๔) การตรวจค่าสารฆ่าศัตรูพืชและสัตว์ชนิดที่มีคลอรีนทั้งหมด ดีดีที บีเอชซีชนิดแอลฟา ดิลดริน อัลดริน เฮปตาคลอร์อีปอกไซด์ และเอนดริน ให้ใช้วิธีก๊าซ - โครมาโตกราฟี่ (Gas - Chromatography)

ข้อ ๑๑ การตรวจสอบค่าออกซิเจนละลายให้ใช้ค่าเปอร์เซ็นไทล์ที่ ๒๐ (20th Percentile Value) ส่วนการตรวจสอบค่าบีโอดี แบคทีเรียกลุ่มโคลิฟอร์มทั้งหมด และแบคทีเรียกลุ่มฟีคอลโคลิฟอร์ม ให้ใช้ค่าเปอร์เซ็นไทล์ที่ ๘๐ โดยจำนวนและระยะเวลาสำหรับการเก็บตัวอย่างน้ำดังกล่าว ให้เป็นไปตามที่กรมควบคุมมลพิษกำหนด

ข้อ ๑๒ การเก็บตัวอย่างน้ำตามข้อ ๙ และการตรวจสอบคุณภาพน้ำตามข้อ ๑๐ จะต้องเป็นไปตามวิธีการมาตรฐานสำหรับการวิเคราะห์น้ำและน้ำเสีย (Standard Methods for Examination of Water and Wastewater) ซึ่ง American Public Health Association และ American Water Works Association กับ Water Pollution Control Federation ของสหรัฐอเมริกา ร่วมกันกำหนดไว้ด้วย

ประกาศ ณ วันที่ ๒๐ มกราคม พ.ศ. ๒๕๓๗

ชวน หลีกภัย

นายกรัฐมนตรี

ประธานคณะกรรมการสิ่งแวดล้อมแห่งชาติ

(ประกาศในราชกิจจานุเบกษา เล่ม ๑๑๑ ตอนที่ ๑๖ ง วันที่ ๒๔ กุมภาพันธ์ ๒๕๓๗)

ประกาศคณะกรรมการสิ่งแวดล้อมแห่งชาติ

เรื่อง กำหนดมาตรฐานคุณภาพตะกอนดินในแหล่งน้ำผิวดิน พ.ศ. ๒๕๖๕

โดยที่เป็นการสมควรกำหนดมาตรฐานคุณภาพตะกอนดินในแหล่งน้ำผิวดิน เพื่อเป็นแนวทางในการบ่งชี้และเฝ้าระวังคุณภาพตะกอนดินในแหล่งน้ำผิวดิน และการป้องกันผลกระทบของสารอันตรายในตะกอนดินที่จะมีต่อสัตว์หน้าดินในแหล่งน้ำผิวดินและมนุษย์ผ่านห่วงโซ่อาหาร

อาศัยอำนาจตามความในมาตรา ๓๒ (๖) แห่งพระราชบัญญัติส่งเสริมและรักษาคุณภาพสิ่งแวดล้อมแห่งชาติ พ.ศ. ๒๕๓๕ และคำสั่งสำนักนายกรัฐมนตรี ที่ ๒๓๙/๒๕๖๓ ลงวันที่ ๑๓ สิงหาคม พ.ศ. ๒๕๖๓ เรื่อง มอบหมายและมอบอำนาจให้รองนายกรัฐมนตรีและรัฐมนตรีประจำสำนักนายกรัฐมนตรี ปฏิบัติหน้าที่ประธานกรรมการในคณะกรรมการต่าง ๆ ตามกฎหมายและระเบียบสำนักนายกรัฐมนตรี ประกอบกับมติคณะกรรมการสิ่งแวดล้อมแห่งชาติ ในการประชุมครั้งที่ ๔/๒๕๖๕ เมื่อวันที่ ๙ กันยายน ๒๕๖๕ จึงออกประกาศกำหนดมาตรฐานคุณภาพตะกอนดินในแหล่งน้ำผิวดินเพื่อปกป้องสัตว์หน้าดินและมนุษย์ผ่านห่วงโซ่อาหารไว้ ดังต่อไปนี้

ข้อ ๑ ในประกาศนี้

"ตะกอนดินในแหล่งน้ำผิวดิน" หมายความว่า ชั้นอนุภาคที่สะสมอยู่บนพื้นแหล่งน้ำผิวดิน ประกอบด้วย อินทรีย์วัตถุ หรืออนินทรีย์วัตถุที่มีขนาดเล็ก เช่น กรวด หิน ดิน ทราย เป็นต้น ซึ่งผ่านกระบวนการสลายตัวตามธรรมชาติ ที่ถูกพัดพาปะปนกับกระแสน้ำหรือตกลงจากชั้นบรรยากาศสู่แหล่งน้ำผิวดิน และจมลงทับถมกันบริเวณพื้นด้านล่างของแหล่งน้ำผิวดิน โดยแหล่งน้ำผิวดินนั้นหมายความรวมถึง แม่น้ำ ลำคลอง หนอง บึง ทะเลสาบ อ่างเก็บน้ำ และแหล่งน้ำผิวดินสาธารณะอื่น ๆ

"สัตว์หน้าดิน" หมายความว่า สัตว์ที่อาศัยหรือดำรงชีพอยู่ในหรืออยู่บนตะกอนดินในแหล่งน้ำผิวดิน ส่วนใหญ่จะเป็นสัตว์จำพวกที่ไม่มีกระดูกสันหลัง เช่น ไส้เดือนน้ำ หนอนแดง ตัวอ่อนแมลงปอ ตัวอ่อนแมลงชีปะขาว เป็นต้น ซึ่งจัดเป็นผู้บริโภคระดับแรกของห่วงโซ่อาหารและเป็นแหล่งอาหารที่สำคัญของสัตว์น้ำขนาดใหญ่อื่น ๆ

ข้อ ๒ ให้กำหนดมาตรฐานคุณภาพตะกอนดินในแหล่งน้ำผิวดิน แบ่งออกเป็น ๒ ประเภท ดังต่อไปนี้

๒.๑ มาตรฐานคุณภาพตะกอนดินในแหล่งน้ำผิวดินเพื่อปกป้องสัตว์หน้าดิน คือ ระดับความเข้มข้นสูงสุดของสารอันตรายในตะกอนดินที่สัตว์หน้าดินสามารถอาศัยได้ โดยไม่เกิดอันตรายต่อสัตว์หน้าดินอย่างมีนัยสำคัญ ซึ่งจะส่งผลต่อความอุดมสมบูรณ์ของระบบนิเวศแหล่งน้ำผิวดินต่อไป

๒.๒ มาตรฐานคุณภาพตะกอนดินในแหล่งน้ำผิวดินเพื่อปกป้องมนุษย์ผ่านห่วงโซ่อาหาร คือระดับความเข้มข้นสูงสุดของสารอันตรายในตะกอนดินที่สะสมและถ่ายทอดสู่สัตว์น้ำผ่านห่วงโซ่อาหาร และมนุษย์สามารถรับประทานสัตว์น้ำโดยไม่เกิดอันตรายต่อสุขภาพอนามัยในระยะยาว

ข้อ ๓ กำหนดมาตรฐานคุณภาพตะกอนดินในแหล่งน้ำผิวดินเพื่อปกป้องสัตว์หน้าดินไว้ดังต่อไปนี้

๓.๑ โลหะหนัก (Heavy Metals) ได้แก่

(๑) สารหนู (Arsenic) ต้องไม่เกิน ๑๐ มิลลิกรัมต่อกิโลกรัมน้ำหนักแห้ง

(๒) แคดเมียม (Cadmium) ต้องไม่เกิน ๑ มิลลิกรัมต่อกิโลกรัมน้ำหนักแห้ง

(๓) โครเมียม (Chromium) ต้องไม่เกิน ๔๓.๔ มิลลิกรัมต่อกิโลกรัมน้ำหนักแห้ง

(๔) ทองแดง (Copper) ต้องไม่เกิน ๓๑.๕ มิลลิกรัมต่อกิโลกรัมน้ำหนักแห้ง

(๕) ตะกั่ว (Lead) ต้องไม่เกิน ๓๖ มิลลิกรัมต่อกิโลกรัมน้ำหนักแห้ง

(๖) ปรอท (Total Mercury) ต้องไม่เกิน ๐.๒ มิลลิกรัมต่อกิโลกรัมน้ำหนักแห้ง

(๗) นิกเกิล (Nickel) ต้องไม่เกิน ๒๓ มิลลิกรัมต่อกิโลกรัมน้ำหนักแห้ง

(๘) สังกะสี (Zinc) ต้องไม่เกิน ๑๒๐ มิลลิกรัมต่อกิโลกรัมน้ำหนักแห้ง

๓.๒ สารป้องกันและกำจัดศัตรูพืชและสัตว์ (Pesticides) ได้แก่

(๑) อะทราซีน (Atrazine) ต้องไม่เกิน ๐.๓ ไมโครกรัมต่อกิโลกรัมน้ำหนักแห้ง

(๒) อะซินฟอส เอธิล (Azinphos-ethyl) ต้องไม่เกิน ๐.๐๒ ไมโครกรัมต่อกิโลกรัมน้ำหนักแห้ง

(๓) อะซินฟอส เมธิล (Azinphos-methyl) ต้องไม่เกิน ๐.๐๖ ไมโครกรัมต่อกิโลกรัมน้ำหนักแห้ง

(๔) คลอร์เดน (Chlordane) ต้องไม่เกิน ๓.๒ ไมโครกรัมต่อกิโลกรัมน้ำหนักแห้ง

(๕) ดีลดริน (Dieldrin) ต้องไม่เกิน ๒ ไมโครกรัมต่อกิโลกรัมน้ำหนักแห้ง

(๖) ดีดีดีรวม (Sum DDD) ต้องไม่เกิน ๕ ไมโครกรัมต่อกิโลกรัมน้ำหนักแห้ง

(๗) ดีดีอีรวม (Sum DDE) ต้องไม่เกิน ๓.๒ ไมโครกรัมต่อกิโลกรัมน้ำหนักแห้ง

(๘) ดีดีทีรวม (Sum DDT) ต้องไม่เกิน ๔.๒ ไมโครกรัมต่อกิโลกรัมน้ำหนักแห้ง

(๙) ดีดีทีทั้งหมด (Total DDTs) ต้องไม่เกิน ๕.๓ ไมโครกรัมต่อกิโลกรัมน้ำหนักแห้ง

(๑๐) เอ็นดริน (Endrin) ต้องไม่เกิน ๒.๒ ไมโครกรัมต่อกิโลกรัมน้ำหนักแห้ง

(๑๑) เฮปตาคลอร์ อิพอกไซด์ (Heptachlor Epoxide) ต้องไม่เกิน ๒.๕ ไมโครกรัมต่อกิโลกรัมน้ำหนักแห้ง

(๑๒) ลินเดน (Lindane or gamma-BHC) ต้องไม่เกิน ๒.๔ ไมโครกรัมต่อกิโลกรัมน้ำหนักแห้ง

(๑๓) มาลาไธออน (Malathion) ต้องไม่เกิน ๐.๖๗ ไมโครกรัมต่อกิโลกรัมน้ำหนักแห้ง

(๑๔) ท็อกซาฟีน (Toxaphene) ต้องไม่เกิน ๐.๑ ไมโครกรัมต่อกิโลกรัมน้ำหนักแห้ง

๓.๓ สารอันตรายอื่น ๆ ได้แก่

(๑) แอนทราซีน (Anthracene) ต้องไม่เกิน ๕๗ ไมโครกรัมต่อกิโลกรัมน้ำหนักแห้ง

(๒) เบนซ์ (เอ) แอนทราซีน (Benz[a]anthracene) ต้องไม่เกิน ๑๑๐ ไมโครกรัมต่อกิโลกรัมน้ำหนักแห้ง

(๓) เบนโซ (เอ) ไพรีน (Benzo[a]pyrene) ต้องไม่เกิน ๑๕๐ ไมโครกรัมต่อกิโลกรัมน้ำหนักแห้ง

(๔) ไครซีน (Chrysene) ต้องไม่เกิน ๑๗๐ ไมโครกรัมต่อกิโลกรัมน้ำหนักแห้ง

(๕) ไดเบนซ์ (เอ,เอช) แอนทราซีน (Dibenz[a,h]anthracene) ต้องไม่เกิน ๓๓ ไมโครกรัมต่อกิโลกรัมน้ำหนักแห้ง

(๖) ฟลูออแรนทรีน (Fluoranthene) ต้องไม่เกิน ๔๒๐ ไมโครกรัมต่อกิโลกรัมน้ำหนักแห้ง

(๗) ฟลูออรีน (Fluorene) ต้องไม่เกิน ๗๗ ไมโครกรัมต่อกิโลกรัมน้ำหนักแห้ง

(๘) แนพธาลีน (Napthalene) ต้องไม่เกิน ๑๘๐ ไมโครกรัมต่อกิโลกรัมน้ำหนักแห้ง

(๙) ฟีแนนทรีน (Phenanthrene) ต้องไม่เกิน ๒๐๐ ไมโครกรัมต่อกิโลกรัมน้ำหนักแห้ง

(๑๐) ไพรีน (Pyrene) ต้องไม่เกิน ๑๙๕ ไมโครกรัมต่อกิโลกรัมน้ำหนักแห้ง

(๑๑) พีเอเอชเอสทั้งหมด (Total PAHs หรือ Total Polycyclic Aromatic Hydrocarbon) ต้องไม่เกิน ๑,๖๐๐ ไมโครกรัมต่อกิโลกรัมน้ำหนักแห้ง

(๑๒) พีซีบีทั้งหมด (Total PCBs หรือ Total Polychlorinated biphenyls) ต้องไม่เกิน ๖๐ ไมโครกรัมต่อกิโลกรัมน้ำหนักแห้ง

ทั้งนี้ การประเมินคุณภาพตะกอนดินในแหล่งน้ำผิวดินด้วยมาตรฐานคุณภาพตะกอนดินในแหล่งน้ำผิวดินเพื่อปกป้องสัตว์หน้าดินให้เป็นไปตามที่กำหนดไว้ในภาคผนวกแนบท้ายประกาศนี้

ข้อ ๔ กำหนดมาตรฐานคุณภาพตะกอนดินในแหล่งน้ำผิวดินเพื่อปกป้องมนุษย์ผ่านห่วงโซ่อาหารที่ปริมาณคาร์บอนอินทรีย์ทั้งหมดร้อยละ ๒ ไว้ ดังต่อไปนี้

๔.๑ สารป้องกันและกำจัดศัตรูพืชและสัตว์ (Pesticides) ได้แก่

(๑) คลอร์เดน (Chlordane) ต้องไม่เกิน ๐.๓ ไมโครกรัมต่อกิโลกรัมน้ำหนักแห้ง

(๒) ดีดีดีรวม (Sum DDD) ต้องไม่เกิน ๑.๔ ไมโครกรัมต่อกิโลกรัมน้ำหนักแห้ง

(๓) ดีดีอีรวม (Sum DDE) ต้องไม่เกิน ๐.๖ ไมโครกรัมต่อกิโลกรัมน้ำหนักแห้ง

(๔) ดีดีทีรวม (Sum DDT) ต้องไม่เกิน ๐.๔ ไมโครกรัมต่อกิโลกรัมน้ำหนักแห้ง

(๕) ดีลดริน (Dieldrin) ต้องไม่เกิน ๐.๐๐๒ ไมโครกรัมต่อกิโลกรัมน้ำหนักแห้ง

(๖) เอ็นดริน (Endrin) ต้องไม่เกิน ๕ ไมโครกรัมต่อกิโลกรัมน้ำหนักแห้ง

(๗) เฮปตาคลอร์ (Heptachlor) ต้องไม่เกิน ๔ ไมโครกรัมต่อกิโลกรัมน้ำหนักแห้ง

(๘) เฮปตาคลอร์ อิพอกไซด์ (Heptachlor Epoxide) ต้องไม่เกิน ๑ ไมโครกรัมต่อกิโลกรัมน้ำหนักแห้ง

(๙) เฮ็กซะคลอโรเบนซีน (Hexachlorobenzene) ต้องไม่เกิน ๐.๒ ไมโครกรัมต่อกิโลกรัมน้ำหนักแห้ง

(๑๐) เฮ็กซะคลอโรอีเทน (Hexachloroethane) ต้องไม่เกิน ๑๑๐ ไมโครกรัมต่อกิโลกรัมน้ำหนักแห้ง

(๑๑) ลินเดน (Lindane หรือ gamma-Hexachlorocyclohexane) ต้องไม่เกิน ๐.๖๕ ไมโครกรัมต่อกิโลกรัมน้ำหนักแห้ง

(๑๒) ไมเร็กซ์ (Mirex) ต้องไม่เกิน ๐.๑ ไมโครกรัมต่อกิโลกรัมน้ำหนักแห้ง

(๑๓) ท็อกซาฟีน (Toxaphene) ต้องไม่เกิน ๐.๐๐๒ ไมโครกรัมต่อกิโลกรัมน้ำหนักแห้ง

๔.๒ สารอินทรีย์ระเหยง่าย (Volatile Organic Compounds) ได้แก่

(๑) เบนซีน (Benzene) ต้องไม่เกิน ๒๕ ไมโครกรัมต่อกิโลกรัมน้ำหนักแห้ง

(๒) คลอโรเบนซีน (Chlorobenzene) ต้องไม่เกิน ๕,๒๐๐ ไมโครกรัมต่อกิโลกรัมน้ำหนักแห้ง

(๓) เฮ็กซะคลอโรบิวตะไดอีน (Hexachlorobutadiene) ต้องไม่เกิน ๑๒ ไมโครกรัมต่อกิโลกรัมน้ำหนักแห้ง

(๔) เมทธิลีนคลอไรด์ (Methylene Chloride) ต้องไม่เกิน ๖๘ ไมโครกรัมต่อกิโลกรัมน้ำหนักแห้ง

(๕) เตตราคลอโรเอทธิลีน (Tetrachloroethylene) ต้องไม่เกิน ๔๔ ไมโครกรัมต่อกิโลกรัมน้ำหนักแห้ง

(๖) โทลูอีน (Toluene) ต้องไม่เกิน ๕๖,๐๐๐ ไมโครกรัมต่อกิโลกรัมน้ำหนักแห้ง

๔.๓ สารอันตรายอื่น ๆ ได้แก่

(๑) เบนโซ (เอ) ไพรีน (Benzo[a]pyrene) ต้องไม่เกิน ๑๘ ไมโครกรัมต่อกิโลกรัมน้ำหนักแห้ง

(๒) ๒,๔-ไดเมธิลฟีนอล (2,4-Dimethylphenol) ต้องไม่เกิน ๓,๖๐๐ ไมโครกรัมต่อกิโลกรัมน้ำหนักแห้ง

(๓) ๒,๔-ไดไนโตรฟีนอล (2,4-Dinitrophenol) ต้องไม่เกิน ๒๘๐ ไมโครกรัมต่อกิโลกรัมน้ำหนักแห้ง

(๔) อ็อกตาคลอโรสไตรีน (Octachlorostyrene) ต้องไม่เกิน ๐.๑๘ ไมโครกรัมต่อกิโลกรัมน้ำหนักแห้ง

(๕) พีบีดีอี-๔๗ (PBDE-47 หรือ Polybrominated diphenyl ethers - 47) ต้องไม่เกิน ๓ ไมโครกรัมต่อกิโลกรัมน้ำหนักแห้ง

(๖) พีบีดีอี-๙๙ (PBDE-99 หรือ Polybrominated diphenyl ethers - 99) ต้องไม่เกิน ๑.๘ ไมโครกรัมต่อกิโลกรัมน้ำหนักแห้ง

(๗) พีบีดีอี-๑๕๓ (PBDE-153 หรือ Polybrominated diphenyl ethers - 153) ต้องไม่เกิน ๑๑ ไมโครกรัมต่อกิโลกรัมน้ำหนักแห้ง

(๘) พีซีบีทั้งหมด (Total PCBs หรือ Total Polychlorinated biphenyls) ต้องไม่เกิน ๐.๒ ไมโครกรัมต่อกิโลกรัมน้ำหนักแห้ง

(๙) ๒,๓,๗,๘-ทีซีดีดี (2,3,7,8-TCDD หรือ 2,3,7,8-Tetrachlorodibenzo-p-dioxin) ต้องไม่เกิน ๐.๐๐๐๑ ไมโครกรัมต่อกิโลกรัมน้ำหนักแห้ง

ทั้งนี้ การประเมินคุณภาพตะกอนดินในแหล่งน้ำผิวดินด้วยมาตรฐานคุณภาพตะกอนดินในแหล่งน้ำผิวดินเพื่อปกป้องมนุษย์ผ่านห่วงโซ่อาหารให้เป็นไปตามที่กำหนดไว้ในภาคผนวกแนบท้ายประกาศนี้

ข้อ ๕ การเก็บตัวอย่างตะกอนดิน การรักษาสภาพตัวอย่างตะกอนดิน และการวิเคราะห์ตัวอย่างตะกอนดิน ให้เป็นไปตาม Method for Collection, Storage and Manipulation of Sediments for Chemical and Toxicological Analyses : Technical Manual และ Test Methods of Evaluating Solid Waste, Physical/Chemical Methods (SW - ๘๔๖) ขององค์การพิทักษ์สิ่งแวดล้อมแห่งประเทศสหรัฐอเมริกา (United States Environmental Protection Agency) ตามที่ปรากฏในภาคผนวกแนบท้ายประกาศนี้

ข้อ ๖ ประกาศนี้ให้ใช้บังคับตั้งแต่วันถัดจากวันประกาศในราชกิจจานุเบกษาเป็นต้นไป

ประกาศ ณ วันที่ ๓๐ พฤศจิกายน พ.ศ. ๒๕๖๕
พลเอก ประวิตร วงษ์สุวรรณ
รองนายกรัฐมนตรี ปฏิบัติหน้าที่
ประธานกรรมการสิ่งแวดล้อมแห่งชาติ

ภาคผนวกท้าย
ประกาศคณะกรรมการสิ่งแวดล้อมแห่งชาติ
เรื่อง กำหนดมาตรฐานคุณภาพตะกอนดินในแหล่งน้ำผิวดิน พ.ศ. ๒๕๖๕

---

๑. การประเมินคุณภาพตะกอนดินในแหล่งน้ำผิวดินด้วยมาตรฐานคุณภาพตะกอนดินในแหล่งน้ำผิวดินเพื่อปกป้องสัตว์หน้าดิน ให้เปรียบเทียบความเข้มข้นสารอันตรายในตะกอนดินที่ตรวจพบกับมาตรฐานคุณภาพตะกอนดินในแหล่งน้ำผิวดินเพื่อปกป้องสัตว์หน้าดินและระดับที่ไม่ปลอดภัยต่อสัตว์หน้าดิน โดยระดับที่ไม่ปลอดภัยต่อสัตว์หน้าดิน มีดังนี้

(๑) สารหนู (As) มากกว่าหรือเท่ากับ ๓๓ มิลลิกรัมต่อกิโลกรัมน้ำหนักแห้ง
(๒) แคดเมียม (Cd) มากกว่าหรือเท่ากับ ๕ มิลลิกรัมต่อกิโลกรัมน้ำหนักแห้ง
(๓) โครเมียม (Cr) มากกว่าหรือเท่ากับ ๑๑๐ มิลลิกรัมต่อกิโลกรัมน้ำหนักแห้ง
(๔) ทองแดง (Cu) มากกว่าหรือเท่ากับ ๑๕๐ มิลลิกรัมต่อกิโลกรัมน้ำหนักแห้ง
(๕) ตะกั่ว (Pb) มากกว่าหรือเท่ากับ ๑๓๐ มิลลิกรัมต่อกิโลกรัมน้ำหนักแห้ง
(๖) ปรอท (Total Hg) มากกว่าหรือเท่ากับ ๑ มิลลิกรัมต่อกิโลกรัมน้ำหนักแห้ง
(๗) นิกเกิล (Ni) มากกว่าหรือเท่ากับ ๕๐ มิลลิกรัมต่อกิโลกรัมน้ำหนักแห้ง
(๘) สังกะสี (Zn) มากกว่าหรือเท่ากับ ๔๖๐ มิลลิกรัมต่อกิโลกรัมน้ำหนักแห้ง
(๙) คลอร์เดน (Chlordane) มากกว่าหรือเท่ากับ ๐.๐๒ มิลลิกรัมต่อกิโลกรัมน้ำหนักแห้ง
(๑๐) ดีลดริน (Dieldrin) มากกว่าหรือเท่ากับ ๐.๐๖ มิลลิกรัมต่อกิโลกรัมน้ำหนักแห้ง
(๑๑) ดีดีทีทั้งหมด (Total DDTs) มากกว่าหรือเท่ากับ ๐.๖ มิลลิกรัมต่อกิโลกรัมน้ำหนักแห้ง
(๑๒) เอ็นดริน (Endrin) มากกว่าหรือเท่ากับ ๐.๒ มิลลิกรัมต่อกิโลกรัมน้ำหนักแห้ง
(๑๓) เฮปตาคลอร์ อิพอกไซด์ (Heptachlor Epoxide) มากกว่าหรือเท่ากับ ๐.๐๒ มิลลิกรัมต่อกิโลกรัมน้ำหนักแห้ง
(๑๔) ลินเดน (Lindane) มากกว่าหรือเท่ากับ ๐.๐๐๕ มิลลิกรัมต่อกิโลกรัมน้ำหนักแห้ง
(๑๕) ท็อกซาฟีน (Toxaphine) มากกว่าหรือเท่ากับ ๐.๐๓ มิลลิกรัมต่อกิโลกรัมน้ำหนักแห้ง
(๑๖) พีเอเอชเอสทั้งหมด (Total PAHs) มากกว่าหรือเท่ากับ ๒๓ มิลลิกรัมต่อกิโลกรัมน้ำหนักแห้ง
(๑๗) พีซีบีทั้งหมด (Total PCBs) มากกว่าหรือเท่ากับ ๐.๗ มิลลิกรัมต่อกิโลกรัมน้ำหนักแห้ง

หากพบว่าต่ำกว่ามาตรฐานฯ หมายถึง คุณภาพตะกอนดินอยู่ในระดับที่ปลอดภัยต่อประชากรสัตว์หน้าดินส่วนมาก

หากพบว่าสูงกว่ามาตรฐานฯ แต่ต่ำกว่าระดับที่ไม่ปลอดภัยต่อสัตว์หน้าดิน หมายถึง คุณภาพตะกอนดินอยู่ในระดับที่มีโอกาสเกิดผลกระทบต่อประชากรสัตว์หน้าดิน

หากพบว่าสูงกว่าระดับที่ไม่ปลอดภัยต่อสัตว์หน้าดิน หมายถึง คุณภาพตะกอนดินอยู่ในระดับที่มีโอกาสเกิดผลกระทบต่อประชากรสัตว์หน้าดินสูง

แหล่งน้ำที่พบการปนเปื้อนสารอันตรายในตะกอนดินสูงกว่ามาตรฐานฯ และระดับที่ไม่ปลอดภัยต่อสัตว์หน้าดิน ต้องมีการตรวจสอบเพิ่มเติมร่วมกับเครื่องมือการบ่งชี้คุณภาพแหล่งน้ำผิวดินอื่น ๆ และสืบหาที่มา

ของแหล่งกำเนิดการปลดปล่อยสารอันตราย เพื่อการควบคุมและ/หรือบริหารจัดการการปนเปื้อนสารอันตรายในตะกอนดินที่เหมาะสม

๒. การประเมินคุณภาพตะกอนดินในแหล่งน้ำผิวดินด้วยมาตรฐานคุณภาพตะกอนดินในแหล่งน้ำผิวดินเพื่อปกป้องมนุษย์ผ่านห่วงโซ่อาหาร ให้เปรียบเทียบความเข้มข้นสารอันตรายในตะกอนดินที่ตรวจพบกับมาตรฐานคุณภาพตะกอนดินในแหล่งน้ำผิวดินเพื่อปกป้องมนุษย์ผ่านห่วงโซ่อาหาร ดังนี้

หากพบว่าต่ำกว่ามาตรฐานฯ หมายถึง คุณภาพตะกอนดินอยู่ในระดับที่ปลอดภัยต่อต่อมนุษย์ผ่านห่วงโซ่อาหารจากการบริโภคสัตว์น้ำ

หากพบว่าสูงกว่ามาตรฐานฯ หมายถึง คุณภาพตะกอนดินอาจมีโอกาสเกิดผลกระทบต่อมนุษย์ผ่านห่วงโซ่อาหารจากการบริโภคสัตว์น้ำ และต้องมีการตรวจสอบเพิ่มเติมเพื่อยืนยันผลกระทบต่อสุขภาพมนุษย์ สำหรับการควบคุมและ/หรือการบริหารจัดการการปนเปื้อนสารอันตรายในตะกอนดินที่เหมาะสม

๓. การเก็บตัวอย่างตะกอนดิน ให้เก็บด้วยเครื่องมือเก็บตัวอย่างที่ทำจากวัสดุสังเคราะห์ หรือโลหะปลอดสนิมที่บริเวณพื้นผิวดินและ/หรือระดับความลึกต่าง ๆ ที่ต้องการประเมินการปนเปื้อน โดยเป็นไปตาม Methods for collection, storage and manipulation of sediments for chemical and toxicological analyses: technical manual ขององค์การพิทักษ์สิ่งแวดล้อมแห่งประเทศสหรัฐอเมริกา (United States Environmental Protection Agency)

๔. การรักษาสภาพตัวอย่างตะกอนดิน

พารามิเตอร์ (Parameter)	ภาชนะบรรจุ* (Container)	การจัดเก็บ* (Storage)	ระยะเวลาเก็บรักษา* (Holding Time)
โลหะหนัก (ยกเว้นปรอท) (Heavy Metals)	ขวดพลาสติก หรือ ขวดเทฟลอน PTFE หรือขวดแก้ว	แช่เย็นที่อุณหภูมิ ๔ องศาเซลเซียส	๑๘๐ วัน
ปรอท (Mercury)	ขวดแก้ว	แช่เย็นที่อุณหภูมิ ๔ องศาเซลเซียส และเก็บในที่มืด	๒๘ วัน
สารอินทรีย์ที่สกัดได้ (Extractable Organics) - สารอินทรีย์ระเหยง่าย (Volatile Organic Compounds) - สารป้องกันกำจัดศัตรูพืชและสัตว์ (Pesticides) - พีเอเอช (PAHs) - พีบีดีอี (PBDEs) - พีซีบี (PCBs) - ๒,๓,๗,๘-ทีซีดีดี (2,3,7,8-TCDD)	ขวดแก้วที่ปิดด้วยฝาเทฟลอน	แช่เย็นที่อุณหภูมิ ๔ องศาเซลเซียส และเก็บในที่มืด	๗ วัน (ก่อนสกัด) ๓๐ วัน (หลังสกัด)

พารามิเตอร์ (Parameter)	ภาชนะบรรจุ* (Container)	การจัดเก็บ* (Storage)	ระยะเวลาเก็บรักษา* (Holding Time)
* รายละเอียดเพิ่มเติมตาม Test Methods of Evaluating Solid Waste, Physical/Chemical Methods (SW-846) และ Methods for collection, storage and manipulation of sediments for chemical and toxicological analyses: technical manual ขององค์การพิทักษ์สิ่งแวดล้อมแห่งประเทศสหรัฐอเมริกา (United States Environmental Protection Agency)			

๕. การวิเคราะห์ตัวอย่างตะกอนดิน วิธีการวิเคราะห์ตัวอย่างตะกอนดิน ให้เป็นไปตาม Test Methods of Evaluating Solid Waste, Physical/Chemical Methods (SW-846) ขององค์การพิทักษ์สิ่งแวดล้อมแห่งประเทศสหรัฐอเมริกา (United States Environmental Protection Agency) หรือวิธีที่เป็นไปตามระดับมาตรฐานนานาชาติ

พารามิเตอร์	วิธีการวิเคราะห์
โลหะหนัก	
๑. สารหนู (Arsenic; 7440-38-2)	Method 6010D: Inductively Coupled Plasma – Optical Emission Spectrometry Method 6020B: Inductively Coupled Plasma – Mass Spectrometry Method 7010: Graphite Furnace Atomic Absorption Spectrophotometry Method 7061A: Arsenic (Atomic Absorption, Gaseous Hydride) Method 7062: Antimony and Arsenic (Atomic Absorption, Borohydride Reduction) วิธีการอื่นที่กรมควบคุมมลพิษเห็นชอบ
๒. แคดเมียม (Cadmium; 7440-43-9) ๓. โครเมียม (Chromium; 7440-47-3) ๔. ทองแดง (Copper; 7440-50-8) ๕. ตะกั่ว (Lead; 7439-92-1)	Method 6010D: Inductively Coupled Plasma – Optical Emission Spectrometry Method 6020B: Inductively Coupled Plasma – Mass Spectrometry Method 7000B: Flame Atomic Absorption Spectrophotometry Method 7010: Graphite Furnace Atomic Absorption Spectrophotometry วิธีการอื่นที่กรมควบคุมมลพิษเห็นชอบ
๖. ปรอท (Mercury; 7439-97- 6)	Method 6010D: Inductively Coupled Plasma – Optical Emission Spectrometry Method 6020B: Inductively Coupled Plasma – Mass Spectrometry Method 7471B: Mercury in Solid or Semisolid Waste (Manual Cold-Vapor Technique) Method 7473: Mercury in Solids and Solutions by Thermal Decomposition, Amalgamation, and Atomic Absorption Spectrophotometry Method 7474: Mercury in Sediment and Tissue Samples by Atomic Fluorescence Spectrometry วิธีการอื่นที่กรมควบคุมมลพิษเห็นชอบ

พารามิเตอร์	วิธีการวิเคราะห์
๗. นิกเกิล (Nickel; 7440-02-0) ๘. สังกะสี (Zinc; 7440-66-6)	Method 6010D: Inductively Coupled Plasma – Optical Emission Spectrometry Method 6020B: Inductively Coupled Plasma – Mass Spectrometry Method 7000B: Flame Atomic Absorption Spectrophotometry Method 7010: Graphite Furnace Atomic Absorption Spectrophotometry วิธีการอื่นที่กรมควบคุมมลพิษเห็นชอบ
สารป้องกันกำจัดศัตรูพืชและสัตว์ (Pesticides)	
๙. อะทราซีน (Atrazine; 1912-24-9) ๑๐. อะซินฟอส เอธิล (Azinphos-ethyl; 2642-71-9) ๑๑. อะซินฟอส เมธิล (Azinphos-methyl; 86-50-0)	Method 8085: Compound-Independent Elemental Quantitation of Pesticides by Gas Chromatography with Atomic Emission Detection (GC/AED) Method 8141B: Organophosphorus Compounds by Gas Chromatography Method 8270E: Semivolatile Organic Compounds by Gas Chromatography/Mass Spectrometry (GC/MS) วิธีการอื่นที่กรมควบคุมมลพิษเห็นชอบ
๑๒. คลอร์เดน (Chlordane; 57-74-9)	Method 8081B: Organochlorine Pesticides by Gas Chromatography Method 8270E: Semivolatile Organic Compounds by Gas Chromatography/Mass Spectrometry (GC/MS) วิธีการอื่นที่กรมควบคุมมลพิษเห็นชอบ
๑๓. ดีลดริน (Dieldrin; 60-57-1)	Method 8081B: Organochlorine Pesticides by Gas Chromatography Method 8085: Compound-independent Elemental Quantitation of Pesticides by Gas Chromatography with Atomic Emission Detection (GC/AED) Method 8270E: Semivolatile Organic Compounds by Gas Chromatography/ Mass Spectrometry (GC/MS) วิธีการอื่นที่กรมควบคุมมลพิษเห็นชอบ
๑๔. ดีดีดีรวม (Sum DDD; 72-54-8) ๑๕. ดีดีอีรวม (Sum DDE; 72-55-9) ๑๖. ดีดีทีรวม (Sum DDT; 50-29-3) ๑๗. ดีดีทีทั้งหมด (Total DDTs)	Method 8085: Compound-independent Elemental Quantitation of Pesticides by Gas Chromatography with Atomic Emission Detection (GC/AED) วิธีการอื่นที่กรมควบคุมมลพิษเห็นชอบ
๑๘. เอ็นดริน (Endrin; 72-20-8) ๑๙. เฮปตาคลอร์	Method 8081B: Organochlorine Pesticides by Gas Chromatography Method 8085: Compound-independent Elemental Quantitation of Pesticides by Gas Chromatography with Atomic Emission Detection

พารามิเตอร์	วิธีการวิเคราะห์
(Heptachlor; 76-44-8) ๒๐. เฮปตาคลอร์ อิพ็อกไซด์ (Heptachlor Epoxide; 1024-57-3) ๒๑. เฮ็กซะคลอโรเบนซีน (Hexachlorobenzene; 118-74-1) ๒๒. ลินเดน (Lindane; gamma Hexachlorocyclohexane; 58-89-9)	(GC/AED) Method 8270E: Semivolatile Organic Compounds by Gas Chromatography/Mass Spectrometry (GC/MS) วิธีการอื่นที่กรมควบคุมมลพิษเห็นชอบ
๒๓. มาลาไธออน (Malathion; 121-75-5)	Method 8085: Compound-independent Elemental Quantitation of Pesticides by Gas Chromatography with Atomic Emission Detection (GC/AED) Method 8241B: Organophosphorus Compounds by Gas Chromatography Method 8270E: Semivolatile Organic Compounds by Gas Chromatography/ Mass Spectrometry (GC/MS) วิธีการอื่นที่กรมควบคุมมลพิษเห็นชอบ
๒๔. ไมเร็กซ์ (Mirex; 2385-85-5)	Method 8085: Compound-independent Elemental Quantitation of Pesticides by Gas Chromatography with Atomic Emission Detection (GC/AED) Method 8270E: Semivolatile Organic Compounds by Gas Chromatography/ Mass Spectrometry (GC/MS) วิธีการอื่นที่กรมควบคุมมลพิษเห็นชอบ
๒๕. ท็อกซาฟีน (Toxaphene; 8001-35-2)	Method 8081B: Organochlorine Pesticides by Gas Chromatography Method 8270E: Semivolatile Organic Compounds by Gas Chromatography/Mass Spectrometry (GC/MS) วิธีการอื่นที่กรมควบคุมมลพิษเห็นชอบ
สารอินทรีย์ระเหยง่าย (Volatile Organic Compounds: VOCs)	
๒๖. เบนซีน (Benzene; 71-43-2) ๒๗. คลอโรเบนซีน (Chlorobenzene; 108-90-7) ๒๘. เฮ็กซะคลอโรบิวตะไดอีน (Hexachlorobutadiene; 87-68-3)	Method 8021B: Aromatic and Halogenated Volatiles by Gas Chromatography Using Photoionization and/or Electrolytic Conductivity Detectors Method 8260D: Volatile Organic Compounds by Gas Chromatography/ Mass Spectrometry (GC/MS) Method 8261: Volatile Organic Compounds by Vacuum Distillation in Combination with Gas Chromatography/Mass Spectrometry (VD/GC/MS) วิธีการอื่นที่กรมควบคุมมลพิษเห็นชอบ

พารามิเตอร์	วิธีการวิเคราะห์
๒๙. เมทธิลีนคลอไรด์ (Methylene Chloride; 75-09-2) ๓๐. เตตราคลอโรเอทธิลีน (Tetrachloroethylene; 127-18-4) ๓๑. โทลูอีน (Toluene; 108-88-3)	
สารอันตรายอื่น ๆ	
๓๒. แอนทราซีน (Anthracene; 120-12-7) ๓๓. เบนซ์ (เอ) แอนทราซีน (Benz[a]anthracene; 56-55-3) ๓๔. เบนโซ (เอ) ไพรีน (Benzo[a]pyrene; 50-32-8) ๓๕. ไครซีน (Chrysene; 218-01-9) ๓๖. ไดเบนซ์ (เอ,เอช) แอนทราซีน (Dibenz[a,h]anthracene; 53-70-3) ๓๗. ฟลูออแรนทรีน (Fluoranthene; 206-44-0) ๓๘. ฟลูออรีน (Fluorene; 86-73-7) ๓๙. แนพธาลีน (Napthalene; 91-20-3) ๔๐. ฟีแนนทรีน (Phenanthrene; 85-01-8) ๔๑. ไพรีน (Pyrene; 129-00-0) ๔๒. พีเอเอชทั้งหมด (Total PAHs)	Method 8100: Polynuclear Aromatic Hydrocarbons Method 8270E: Semivolatile Organic Compounds by Gas Chromatography/Mass Spectrometry (GC/MS) Method 8275A: Semivolatile Organic Compounds (PAHs AND PCBs) in Soils/Sludges and Solid Wastes Using Thermal Extraction/Gas Chromatography/Mass Spectrometry (TE/GC/MS) Method 8310: Polynuclear Aromatic Hydrocarbons Method 8410: Gas Chromatography/Fourier Transform Infrared Spectrometryfor Semivolatile Organics: Capillary Column วิธีการอื่นที่กรมควบคุมมลพิษเห็นชอบ
๔๓. พีซีบีทั้งหมด (Total PCBs; 1336-36-3)	Method 8082A: Polychlorinated Biphenyls (PCBs) by Gas Chromatography Method 8275A: Semivolatile Organic Compounds (PAHs AND PCBs) in Soils/Sludges and Solid Wastes Using Thermal Extraction/Gas

พารามิเตอร์	วิธีการวิเคราะห์
	Chromatography/Mass Spectrometry (TE/GC/MS) วิธีการอื่นที่กรมควบคุมมลพิษเห็นชอบ
๔๔. ๒,๔-ไดเมธิลฟีนอล (2,4-Dimethylphenol; 105-67-9) ๔๕. ๒,๔-ไดไนโตรฟีนอล (2,4-Dinitrophenol; 51-28-5)	Method 8270E: Semivolatile Organic Compounds by Gas Chromatography/Mass Spectrometry (GC/MS) วิธีการอื่นที่กรมควบคุมมลพิษเห็นชอบ
๔๖. อ็อกตาคลอโรสไตรีน (Octachlorostyrene; 29082-74-4)	EPA Method 1699: Pesticides in Water, Soil, Sediment, Biosolids, and Tissue by HRGC/HRMS ตาม EPA Clean Water Act Analytical Methods วิธีการอื่นที่กรมควบคุมมลพิษเห็นชอบ
๔๗. พีบีดีอี - ๔๗ (PBDE- 47; 5436 - 43 -1) ๔๘. พีบีดีอี - ๙๙ (PBDE-99; 60348-60-9) ๔๙. พีบีดีอี - ๑๕๓ (PBDE-153; 68631-49-2)	Method 8082A: Polychlorinated Biphenyls (PCBs) by Gas Chromatography วิธีการอื่นที่กรมควบคุมมลพิษเห็นชอบ
๕๐. ๒,๓,๗,๘ - ทีซีดีดี (2,3,7,8-TCDD หรือ 2,3,7,8 Tetrachlorodibenzo -p-dioxin; 1746-01-6)	Method 8290A: Polychlorinated Dibenzodioxins (PCDDs) and Polychlorinated Dibenzofurans (PCDFs) by High-Resolution Gas Chromatography/High-Resolution Mass Spectrometry (HRGC/HRMS) วิธีการอื่นที่กรมควบคุมมลพิษเห็นชอบ
รายละเอียดเพิ่มเติมตาม Test Methods of Evaluating Solid Waste, Physical/Chemical Methods (SW-846) และ Clean Water Act Analytical Methods ขององค์การพิทักษ์สิ่งแวดล้อมแห่งประเทศสหรัฐอเมริกา (United States Environmental Protection Agency)	

บริษัท จัมโบ้ เจตตี้ จำกัด

รายงานผลการปฏิบัติตามมาตรการป้องกันและแก้ไขผลกระทบสิ่งแวดล้อม และมาตรการติดตามตรวจสอบผลกระทบสิ่งแวดล้อม (ระยะดำเนินการ)

โครงการก่อสร้างท่าเทียบเรือส่วนขยายของบริษัท จัมโบ้ เจตตี้ จำกัด

ระหว่างเดือนมกราคมถึงเดือนมิถุนายน พ.ศ. 2568

ภาคผนวก 1-8

หนังสือนำส่งรายงานผลการปฏิบัติตามมาตรการฯ

จัดทำโดย

บริษัท เอ็นทิค จำกัด

3/4 ถนนประเสริฐมนูกิจ แขวงคลองกุ่ม เขตบึงกุ่ม กรุงเทพมหานคร 10240

กรกฎาคม 2568

บริษัท จัมโบ้ เจตตี้ จำกัด (สำนักงานใหญ่)
JUMBO JETTY CO.,LTD. (Head Office)
273 ซ.สุขสวัสดิ์ 27 แขวงบางปะกอก เขตราษฎร์บูรณะ กรุงเทพฯ 10140
273 SOI SUKSAWAT 27 BANGPAKOK RAJBURANA BANGKOK 10140
Tel. 02 – 8723014 – 5 เลขประจำตัวผู้เสียภาษี 01055 43039 82 3

ที่ จจ. 09/2568

วันที่ 27 มกราคม พ.ศ. 2568

เรื่อง ขอนำส่งรายงานผลการปฏิบัติตามมาตรการป้องกันและแก้ไขผลกระทบสิ่งแวดล้อม และมาตรการติดตามตรวจสอบผลกระทบสิ่งแวดล้อม (ระยะดำเนินการ) โครงการก่อสร้างท่าเทียบเรือส่วนขยายของ บริษัท จัมโบ้ เจตตี้ จำกัด ระหว่างเดือนกรกฎาคมถึงเดือนธันวาคม พ.ศ. 2567

เรียน อธิบดีกรมเจ้าท่า

สิ่งที่ส่งมาด้วย 1. รายงานผลการปฏิบัติตามมาตรการป้องกันและแก้ไขผลกระทบสิ่งแวดล้อม และมาตรการติดตามตรวจสอบผลกระทบสิ่งแวดล้อม (ระยะดำเนินการ) โครงการก่อสร้างท่าเทียบเรือส่วนขยายของ บริษัท จัมโบ้ เจตตี้ จำกัด ระหว่างเดือนกรกฎาคมถึงเดือนธันวาคม พ.ศ. 2567 จำนวน 3 ชุด

2. แผ่นซีดีรอมที่บรรจุไฟล์รายงานผลการปฏิบัติตามมาตรการฯ จำนวน 3 แผ่น

ตามที่บริษัท จัมโบ้ เจตตี้ จำกัด ได้รับความเห็นชอบในรายงานการประเมินผลกระทบสิ่งแวดล้อม จากคณะกรรมการผู้ชำนาญการพิจารณารายงานการประเมินผลกระทบสิ่งแวดล้อม โครงการก่อสร้างท่าเทียบเรือส่วนขยายของ บริษัท จัมโบ้ เจตตี้ จำกัด ซึ่งตั้งอยู่หมู่ที่ 2 ตำบลบางระกำ อำเภอนครหลวง จังหวัดพระนครศรีอยุธยา ตามหนังสือจากสำนักงานนโยบายและแผนทรัพยากรธรรมชาติและสิ่งแวดล้อม เลขที่ ทส 1009.4/19501 ลงวันที่ 28 กันยายน พ.ศ. 2566 แล้วนั้น โดยบริษัท จัมโบ้ เจตตี้ จำกัด ต้องปฏิบัติตามมาตรการป้องกันและแก้ไขผลกระทบสิ่งแวดล้อมที่กำหนดไว้ในรายงานฯ อย่างเคร่งครัด รวมทั้งได้จัดทำและเสนอรายงานผลการปฏิบัติตามมาตรการป้องกันและแก้ไขผลกระทบสิ่งแวดล้อมและมาตรการติดตามตรวจสอบผลกระทบสิ่งแวดล้อม (ระยะดำเนินการ) ของโครงการก่อสร้างท่าเทียบเรือส่วนขยายของ บริษัท จัมโบ้ เจตตี้ จำกัด ต่อหน่วยงานรัฐซึ่งมีอำนาจอนุญาตตามกฎหมายให้ดำเนินโครงการ

ในการนี้ บริษัทฯ ได้ปฏิบัติตามมาตรการป้องกันและแก้ไขผลกระทบสิ่งแวดล้อมและมาตรการติดตามตรวจสอบผลกระทบสิ่งแวดล้อม (ระยะดำเนินการ) ตามที่กำหนดไว้ในรายงานการประเมินผลกระทบสิ่งแวดล้อมดังกล่าวอย่างเคร่งครัด จึงใคร่ขอนำส่งรายงานฯ ดังรายละเอียดปรากฏในสิ่งที่ส่งมาด้วยมายังกรมเจ้าท่าเพื่อพิจารณา และเสนอต่อสำนักงานทรัพยากรธรรมชาติและสิ่งแวดล้อมจังหวัดพระนครศรีอยุธยาซึ่งเป็นจังหวัดที่ตั้งโครงการ พร้อมกันนี้ บริษัทฯ ได้เสนอรายงานฯ ต่อสำนักงานเจ้าท่าภูมิภาคที่ 2 สาขาอยุธยา เทศบาลตำบลนครหลวง และองค์การบริหารส่วนตำบลแม่ลา เพื่อรับทราบด้วย และโครงการได้มอบหมายให้[redacted] เป็นผู้ประสานงานโครงการในรายละเอียดต่อไป

จึงเรียนมาเพื่อโปรดพิจารณา

ขอแสดงความนับถือ

บริษัท จัมโบ้ เจตตี้ จำกัด
JUMBO JETTY CO.,LTD.

[redacted]

กรรมการ
บริษัท จัมโบ้ เจตตี้ จำกัด

[redacted] ๓๑ ม.ค. ๒๕๖๘

โทร.๐-๒๒๑๓-๐๓๐๐-๘ ต่อ ๔๔๑๐ (สารบรรณ

บริษัท จัมโบ้ เจตตี้ จำกัด (สำนักงานใหญ่)
JUMBO JETTY CO.,LTD. (Head Office)
273 ซ.สุขสวัสดิ์ 27 แขวงบางปะกอก เขตราษฎร์บูรณะ กรุงเทพฯ 10140
273 SOI SUKSAWAT 27 BANGPAKOK RAJBURANA BANGKOK 10140
Tel. 02 – 8723014 – 5 เลขประจำตัวผู้เสียภาษี 01055 43039 82 3

ที่ จจ. 08/2568

วันที่ 27 มกราคม พ.ศ. 2568

เรื่อง ขอนำส่งรายงานผลการปฏิบัติตามมาตรการป้องกันและแก้ไขผลกระทบสิ่งแวดล้อม และมาตรการติดตามตรวจสอบผลกระทบสิ่งแวดล้อม (ระยะดำเนินการ) โครงการก่อสร้างท่าเทียบเรือส่วนขยายของ บริษัท จัมโบ้ เจตตี้ จำกัด ระหว่างเดือนกรกฎาคมถึงเดือนธันวาคม พ.ศ. 2567

เรียน ผู้อำนวยการสำนักงานเจ้าท่าภูมิภาคที่ 2 สาขาอยุธยา

สิ่งที่ส่งมาด้วย 1. รายงานผลการปฏิบัติตามมาตรการป้องกันและแก้ไขผลกระทบสิ่งแวดล้อม และมาตรการติดตามตรวจสอบผลกระทบสิ่งแวดล้อม (ระยะดำเนินการ) โครงการก่อสร้างท่าเทียบเรือส่วนขยายของ บริษัท จัมโบ้ เจตตี้ จำกัด ระหว่างเดือนกรกฎาคมถึงเดือนธันวาคม พ.ศ. 2567 จำนวน 1 ชุด

2. แผ่นซีดีรอมที่บรรจุไฟล์รายงานผลการปฏิบัติตามมาตรการฯ (ระยะดำเนินการ) จำนวน 1 แผ่น

ตามที่ บริษัท จัมโบ้ เจตตี้ จำกัด ได้รับความเห็นชอบในรายงานการประเมินผลกระทบสิ่งแวดล้อม จากคณะกรรมการผู้ชำนาญการพิจารณารายงานการประเมินผลกระทบสิ่งแวดล้อม โครงการก่อสร้างท่าเทียบเรือส่วนขยายของ บริษัท จัมโบ้ เจตตี้ จำกัด ระหว่างเดือนกรกฎาคมถึงเดือนธันวาคม พ.ศ. 2567 ซึ่งตั้งอยู่หมู่ที่ 2 ตำบลบางระกำ อำเภอนครหลวง จังหวัดพระนครศรีอยุธยา ตามหนังสือจากสำนักงานนโยบายและแผนทรัพยากรธรรมชาติและสิ่งแวดล้อม เลขที่ ทส 1009.4/19501 ลงวันที่ 28 กันยายน พ.ศ. 2566 แล้วนั้น โดยบริษัท จัมโบ้ เจตตี้ จำกัด ต้องปฏิบัติตามมาตรการป้องกันและแก้ไขผลกระทบสิ่งแวดล้อมที่กำหนดไว้ในรายงานฯ อย่างเคร่งครัด รวมทั้งได้จัดทำและเสนอรายงานผลการปฏิบัติตามมาตรการป้องกันและแก้ไขผลกระทบสิ่งแวดล้อม และมาตรการติดตามตรวจสอบผลกระทบสิ่งแวดล้อม (ระยะดำเนินการ) ของโครงการก่อสร้างท่าเทียบเรือส่วนขยายของ บริษัท จัมโบ้ เจตตี้ จำกัด ต่อหน่วยงานรัฐซึ่งมีอำนาจอนุญาตตามกฎหมายให้ดำเนินโครงการ

ในการนี้ บริษัทฯ ได้ปฏิบัติตามมาตรการป้องกันและแก้ไขผลกระทบสิ่งแวดล้อมและมาตรการติดตามตรวจสอบผลกระทบสิ่งแวดล้อม (ระยะดำเนินการ) ระหว่างเดือนกรกฎาคมถึงเดือนธันวาคม พ.ศ. 2567 ตามที่กำหนดไว้ในรายงานการประเมินผลกระทบสิ่งแวดล้อมดังกล่าวอย่างเคร่งครัด จึงใคร่ขอนำส่งรายงานฯ ดังรายละเอียดปรากฏในสิ่งที่ส่งมาด้วยมายังสำนักงานเจ้าท่าภูมิภาคสาขาอยุธยา และโครงการได้มอบหมายให้[redacted] เป็นผู้ประสานงานโครงการในรายละเอียดต่อไป

จึงเรียนมาเพื่อโปรดพิจารณา

ขอแสดงความนับถือ

บริษัท จัมโบ้ เจตตี้ จำกัด
JUMBO JETTY CO.,LTD.

[redacted]

กรรมการ
บริษัท จัมโบ้ เจตตี้ จำกัด

ได้รับเอกสารแล้ว
[redacted]
วันที่ ๓๑ ม.ค. ๒๕๖๘

บริษัท จัมโบ้ เจตตี้ จำกัด (สำนักงานใหญ่)
JUMBO JETTY CO.,LTD. (Head Office)
273 ซ.สุขสวัสดิ์ 27 แขวงบางปะกอก เขตราษฎร์บูรณะ กรุงเทพฯ 10140
273 SOI SUKSAWAT 27 BANGPAKOK RAJBURANA BANGKOK 10140
Tel. 02 – 8723014 – 5 เลขประจำตัวผู้เสียภาษี 01055 43039 82 3

ที่ จจ. 11/2568

วันที่ 27 มกราคม พ.ศ. 2568

เรื่อง ขอนำส่งรายงานผลการปฏิบัติตามมาตรการป้องกันและแก้ไขผลกระทบสิ่งแวดล้อม และมาตรการติดตามตรวจสอบผลกระทบสิ่งแวดล้อม (ระยะดำเนินการ) โครงการก่อสร้างท่าเทียบเรือส่วนขยายของ บริษัท จัมโบ้ เจตตี้ จำกัด ระหว่างเดือนกรกฎาคมถึงเดือนธันวาคม พ.ศ. 2567

เรียน นายกองค์การบริหารส่วนตำบลแม่ลา

สิ่งที่ส่งมาด้วย 1. รายงานผลการปฏิบัติตามมาตรการป้องกันและแก้ไขผลกระทบสิ่งแวดล้อม และมาตรการติดตามตรวจสอบผลกระทบสิ่งแวดล้อม (ระยะดำเนินการ) โครงการก่อสร้างท่าเทียบเรือส่วนขยายของ บริษัท จัมโบ้ เจตตี้ จำกัด ระหว่างเดือนกรกฎาคมถึงเดือนธันวาคม พ.ศ. 2567 จำนวน 1 ชุด

2. แผ่นซีดีรอมที่บรรจุไฟล์รายงานผลการปฏิบัติตามมาตรการฯ (ระยะดำเนินการ) จำนวน 1 แผ่น

ตามที่ บริษัท จัมโบ้ เจตตี้ จำกัด ได้รับความเห็นชอบในรายงานการประเมินผลกระทบสิ่งแวดล้อม จากคณะกรรมการผู้ชำนาญการพิจารณารายงานการประเมินผลกระทบสิ่งแวดล้อม โครงการก่อสร้างท่าเทียบเรือส่วนขยายของ บริษัท จัมโบ้ เจตตี้ จำกัด ระหว่างเดือนกรกฎาคมถึงเดือนธันวาคม พ.ศ. 2567 ซึ่งตั้งอยู่หมู่ที่ 2 ตำบลบางระกำ อำเภอนครหลวง จังหวัดพระนครศรีอยุธยา ตามหนังสือจากสำนักงานนโยบายและแผนทรัพยากรธรรมชาติและสิ่งแวดล้อม เลขที่ ทส 1009.4/19501 ลงวันที่ 28 กันยายน พ.ศ. 2566 แล้วนั้น โดยบริษัท จัมโบ้ เจตตี้ จำกัด ต้องปฏิบัติตามมาตรการป้องกันและแก้ไขผลกระทบสิ่งแวดล้อมที่กำหนดไว้ในรายงานฯ อย่างเคร่งครัด รวมทั้งได้จัดทำและเสนอรายงานผลการปฏิบัติตามมาตรการป้องกันและแก้ไขผลกระทบสิ่งแวดล้อมและมาตรการติดตามตรวจสอบผลกระทบสิ่งแวดล้อม (ระยะดำเนินการ) ของโครงการก่อสร้างท่าเทียบเรือส่วนขยายของ บริษัท จัมโบ้ เจตตี้ จำกัด ต่อหน่วยงานรัฐซึ่งมีอำนาจอนุญาตตามกฎหมายให้ดำเนินโครงการ

ในการนี้ บริษัทฯ ได้ปฏิบัติตามมาตรการป้องกันและแก้ไขผลกระทบสิ่งแวดล้อมและมาตรการติดตามตรวจสอบผลกระทบสิ่งแวดล้อม (ระยะดำเนินการ) ระหว่างเดือนกรกฎาคมถึงเดือนธันวาคม พ.ศ. 2567 ตามที่กำหนดไว้ในรายงานการประเมินผลกระทบสิ่งแวดล้อมดังกล่าวอย่างเคร่งครัด จึงใคร่ขอนำส่งรายงานฯ ดังรายละเอียดปรากฏในสิ่งที่ส่งมาด้วยมายังองค์การบริหารส่วนตำบลแม่ลา ซึ่งเป็นที่ตั้งโครงการและโครงการได้มอบหมายให้[redacted] เป็นผู้ประสานงานโครงการในรายละเอียดต่อไป

จึงเรียนมาเพื่อโปรดพิจารณา

ขอแสดงความนับถือ

[redacted]

กรรมการ
บริษัท จัมโบ้ เจตตี้ จำกัด

[redacted]

31 ม.ค. 68

บริษัท จัมโบ้ เจตตี้ จำกัด (สำนักงานใหญ่)
JUMBO JETTY CO.,LTD. (Head Office)
273 ซ.สุขสวัสดิ์ 27 แขวงบางปะกอก เขตราษฎร์บูรณะ กรุงเทพฯ 10140
273 SOI SUKSAWAT 27 BANGPAKOK RAJBURANA BANGKOK 10140
Tel. 02 – 8723014 – 5 เลขประจำตัวผู้เสียภาษี 01055 43039 82 3

ที่ จจ. 10/2568

วันที่ 27 มกราคม พ.ศ. 2568

เรื่อง ขอนำส่งรายงานผลการปฏิบัติตามมาตรการป้องกันและแก้ไขผลกระทบสิ่งแวดล้อม และมาตรการติดตามตรวจสอบผลกระทบสิ่งแวดล้อม (ระยะดำเนินการ) โครงการก่อสร้างท่าเทียบเรือส่วนขยายของ บริษัท จัมโบ้ เจตตี้ จำกัด ระหว่างเดือนกรกฎาคมถึงเดือนธันวาคม พ.ศ. 2567

เรียน นายกเทศมนตรีเทศบาลตำบลนครหลวง

สิ่งที่ส่งมาด้วย 1. รายงานผลการปฏิบัติตามมาตรการป้องกันและแก้ไขผลกระทบสิ่งแวดล้อม และมาตรการติดตามตรวจสอบผลกระทบสิ่งแวดล้อม (ระยะดำเนินการ) โครงการก่อสร้างท่าเทียบเรือส่วนขยายของ บริษัท จัมโบ้ เจตตี้ จำกัด ระหว่างเดือนกรกฎาคมถึงเดือนธันวาคม พ.ศ. 2567 จำนวน 1 ชุด

2. แผ่นซีดีรอมที่บรรจุไฟล์รายงานผลการปฏิบัติตามมาตรการฯ (ระยะดำเนินการ) จำนวน 1 แผ่น

ตามที่ บริษัท จัมโบ้ เจตตี้ จำกัด ได้รับความเห็นชอบในรายงานการประเมินผลกระทบสิ่งแวดล้อม จากคณะกรรมการผู้ชำนาญการพิจารณารายงานการประเมินผลกระทบสิ่งแวดล้อม โครงการก่อสร้างท่าเทียบเรือส่วนขยายของ บริษัท จัมโบ้ เจตตี้ จำกัด ระหว่างเดือนกรกฎาคมถึงเดือนธันวาคม พ.ศ. 2567 ซึ่งตั้งอยู่หมู่ที่ 2 ตำบลบางระกำ อำเภอนครหลวง จังหวัดพระนครศรีอยุธยา ตามหนังสือจากสำนักงานนโยบายและแผนทรัพยากรธรรมชาติและสิ่งแวดล้อม เลขที่ ทส 1009.4/19501 ลงวันที่ 28 กันยายน พ.ศ. 2566 แล้วนั้น โดยบริษัท จัมโบ้ เจตตี้ จำกัด ต้องปฏิบัติตามมาตรการป้องกันและแก้ไขผลกระทบสิ่งแวดล้อมที่กำหนดไว้ในรายงานฯ อย่างเคร่งครัด รวมทั้งได้จัดทำและเสนอรายงานผลการปฏิบัติตามมาตรการป้องกันและแก้ไขผลกระทบสิ่งแวดล้อมและมาตรการติดตามตรวจสอบผลกระทบสิ่งแวดล้อม (ระยะดำเนินการ) ของโครงการก่อสร้างท่าเทียบเรือส่วนขยายของ บริษัท จัมโบ้ เจตตี้ จำกัด ต่อหน่วยงานรัฐซึ่งมีอำนาจอนุญาตตามกฎหมายให้ดำเนินโครงการ

ในการนี้ บริษัทฯ ได้ปฏิบัติตามมาตรการป้องกันและแก้ไขผลกระทบสิ่งแวดล้อมและมาตรการติดตามตรวจสอบผลกระทบสิ่งแวดล้อม (ระยะดำเนินการ) ระหว่างเดือนกรกฎาคมถึงเดือนธันวาคม พ.ศ. 2567 ตามที่กำหนดไว้ในรายงานการประเมินผลกระทบสิ่งแวดล้อมดังกล่าวอย่างเคร่งครัด จึงใคร่ขอนำส่งรายงานฯ ดังรายละเอียดปรากฏในสิ่งที่ส่งมาด้วยมายังเทศบาลตำบลนครหลวง ซึ่งเป็นที่ตั้งโครงการและโครงการได้มอบหมายให้[redacted] เป็นผู้ประสานงานโครงการในรายละเอียดต่อไป

จึงเรียนมาเพื่อโปรดพิจารณา

ขอแสดงความนับถือ

[redacted]

กรรมการ
บริษัท จัมโบ้ เจตตี้ จำกัด

[redacted]

31 ม.ค. 68

บริษัท จัมโบ้ เจตตี้ จำกัด

รายงานผลการปฏิบัติตามมาตรการป้องกันและแก้ไขผลกระทบสิ่งแวดล้อม และมาตรการติดตามตรวจสอบผลกระทบสิ่งแวดล้อม (ระยะดำเนินการ)

โครงการก่อสร้างท่าเทียบเรือส่วนขยายของบริษัท จัมโบ้ เจตตี้ จำกัด

ระหว่างเดือนมกราคมถึงเดือนมิถุนายน พ.ศ. 2568

ภาคผนวก 2

เอกสารแผนปฏิบัติการด้านคุณภาพน้ำผิวดิน

จัดทำโดย

บริษัท เอ็นทิค จำกัด

3/4 ถนนประเสริฐมนูกิจ แขวงคลองกุ่ม เขตบึงกุ่ม กรุงเทพมหานคร 10240

กรกฎาคม 2568

บริษัท จัมโบ้ เจตตี้ จำกัด

รายงานผลการปฏิบัติตามมาตรการป้องกันและแก้ไขผลกระทบสิ่งแวดล้อม และมาตรการติดตามตรวจสอบผลกระทบสิ่งแวดล้อม (ระยะดำเนินการ)

โครงการก่อสร้างท่าเทียบเรือส่วนขยายของบริษัท จัมโบ้ เจตตี้ จำกัด

ระหว่างเดือนมกราคมถึงเดือนมิถุนายน พ.ศ. 2568

ภาคผนวก 2-1

ตัวอย่างเอกสารายการตรวจสอบด้านสิ่งแวดล้อม
ภายในโครงการท่าเทียบเรือจัมโบ้ เจตตี้

จัดทำโดย

บริษัท เอ็นทิค จำกัด

3/4 ถนนประเสริฐมนูกิจ แขวงคลองกุ่ม เขตบึงกุ่ม กรุงเทพมหานคร 10240

กรกฎาคม 2568

บริษัท จัมโบ้ เจตตี้ จำกัด	แบบฟอร์มการตรวจเช็คงานสิ่งแวดล้อม	ผู้ตรวจเช็ค	ผู้ตรวจสอบ
สถานที่ : ท่าบางระกำ		[redacted]	[redacted]
ประจำเดือน มกราคม พ.ศ. 2568		30/ 1 / 68	30/ 1 / 68

รายการ	วันที่ 1	2	3	4	5	6	7	8	9	10	11	12	13	14	15	16	17	18	19	20	21	22	23	24	25	26	27	28	29	30	31	หมายเหตุ
1. ทำความสะอาดบ่อฉีดล้างล้อเดือนละ 1 ครั้ง													✓																			
2. ถ่ายน้ำบ่อล้างล้อเดือนละ 2 ครั้ง						✓																		✓								
3. ล้างบ่อบำบัดเดือนละ 1 ครั้ง															✓																	
4. ตักเก็บเศษตะกอนในบ่อบำบัด		✓			✓			✓		✓		✓		✓			✓			✓			✓			✓			✓			
5.สภาพบ่อดักไขมัน		✓		✓			✓		✓			✓			✓			✓			✓		✓			✓	✓		✓	✓		
6.สภาพบ่อตกตะกอน		✓		✓		✓		✓		✓		✓		✓		✓	✓		✓			✓		✓		✓		✓		✓		
7.รางระบายน้ำไม่มีการอุดตัน		✓		✓		✓			✓		✓			✓		✓			✓		✓			✓		✓		✓		✓		
8.กวาดฝุ่นล้างถนน		✓			✓			✓				✓			✓			✓			✓	✓		✓				✓		✓		
9.สแลนกันฝุ่นหน้าท่า		✓	✓		✓			✓			✓			✓			✓			✓			✓		✓			✓		✓		
10.ภาชนะรองรับขยะ ที่พักขยะรวม		✓		✓			✓	✓	✓		✓	✓		✓		✓		✓		✓	✓	✓		✓		✓		✓	✓	✓		

หมายเหตุ : เครื่องหมายการตรวจเช็ค

✓ ปกติ

✗ ผิดปกติ

กรณีตรวจพบปัญหาหรือสิ่งผิดปกติกรุณาแจ้ง

หมายเหตุ

บริษัท จัมโบ้ เจตตี้ จำกัด	แบบฟอร์มการตรวจเช็คงานสิ่งแวดล้อม	ผู้ตรวจเช็ค	ผู้ตรวจสอบ
สถานที่ : ท่าบางระกำ		[redacted]	[redacted]
ประจำเดือน กุมภาพันธ์ พ.ศ. 2568		10/ 2 / 68	10/ 2 /68

รายการ	วันที่ 1	2	3	4	5	6	7	8	9	10	11	12	13	14	15	16	17	18	19	20	21	22	23	24	25	26	27	28	29	30	31	หมายเหตุ
1. ทำความสะอาดบ่อฉีดล้างล้อเดือนละ 1 ครั้ง														✓																		
2. ถ่ายน้ำบ่อล้างล้อเดือนละ 2 ครั้ง				✓																			✓									
3. ล้างบ่อบำบัดเดือนละ 1 ครั้ง											✓																					
4. ตักเก็บเศษตะกอนในบ่อบำบัด		✓				✓					✓				✓		✓			✓			✓		✓			✓				
5.สภาพบ่อดักไขมัน				✓				✓				✓			✓			✓		✓				✓			✓		✓			
6.สภาพบ่อตกตะกอน		✓	✓		✓		✓			✓			✓		✓		✓		✓		✓		✓	✓	✓	✓	✓	✓	✓			
7.รางระบายน้ำไม่มีการอุดตัน		✓			✓			✓		✓			✓			✓			✓		✓			✓			✓	✓		✓		
8.กวาดฝุ่นล้างถนน	✓	✓	✓	✓	✓	✓	✓	✓	✓	✓	✓	✓		✓		✓		✓	✓		✓		✓		✓	✓	✓	✓	✓			
9.สแลนกันฝุ่นหน้าท่า	✓	✓	✓		✓	✓			✓				✓				✓				✓		✓	✓				✓				
10.ภาชนะรองรับขยะ ที่พักขยะรวม				✓					✓						✓								✓				✓		✓			

หมายเหตุ : เครื่องหมายการตรวจเช็ค

✓ ปกติ

✗ ผิดปกติ

กรณีตรวจพบปัญหาหรือสิ่งผิดปกติกรุณาแจ้ง

หมายเหตุ

บริษัท จัมโบ้ เจตตี้ จำกัด	แบบฟอร์มการตรวจเช็คงานสิ่งแวดล้อม	ผู้ตรวจเช็ค	ผู้ตรวจสอบ
สถานที่ : ท่าบางระกำ		[redacted]	
ประจำเดือน มีนาคม พ.ศ. 2568		30 / 3 / 68	30 / 3 / 68

รายการ	วันที่ 1	2	3	4	5	6	7	8	9	10	11	12	13	14	15	16	17	18	19	20	21	22	23	24	25	26	27	28	29	30	31	หมายเหตุ
1. ทำความสะอาดบ่อฉีดล้างล้อเดือนละ 1 ครั้ง										✓																						
2. ถ่ายน้ำบ่อล้างล้อเดือนละ 2 ครั้ง					✓																		✓									
3. ล้างบ่อบำบัดเดือนละ 1 ครั้ง											✓																					
4. ตักเก็บเศษตะกอนในบ่อบำบัด		✓		✓			✓	✓			✓		✓		✓		✓			✓			✓			✓		✓		✓		
5.สภาพบ่อดักไขมัน		✓			✓	✓			✓		✓		✓			✓		✓		✓			✓		✓		✓		✓			
6.สภาพบ่อตกตะกอน		✓	✓		✓		✓			✓		✓		✓		✓		✓		✓		✓		✓	✓		✓	✓	✓	✓		
7.รางระบายน้ำไม่มีการอุดตัน	✓		✓		✓		✓		✓		✓	✓		✓		✓			✓		✓		✓	✓			✓		✓	✓		
8.กวาดฝุ่นล้างถนน	✓	✓	✓	✓	✓	✓	✓	✓		✓	✓		✓		✓			✓	✓	✓	✓		✓		✓	✓	✓		✓	✓		
9.สแลนกันฝุ่นหน้าท่า	✓	✓		✓		✓	✓		✓		✓		✓		✓		✓		✓		✓	✓		✓	✓		✓	✓		✓		
10.ภาชนะรองรับขยะ ที่พักขยะรวม				✓						✓						✓				✓					✓							

หมายเหตุ : เครื่องหมายการตรวจเช็ค

✓ ปกติ

× ผิดปกติ

กรณีตรวจพบปัญหาหรือสิ่งผิดปกติกรุณาแจ้ง

หมายเหตุ

บริษัท จัมโบ้ เจตตี้ จำกัด	แบบฟอร์มการตรวจเช็คงานสิ่งแวดล้อม	ผู้ตรวจเช็ค	ผู้ตรวจสอบ
สถานที่ : ท่าบางระกำ		[redacted]	
ประจำเดือน เมษายน พ.ศ. 2568		30 / 4 / 68	30 / 4 / 68

รายการ	วันที่ 1	2	3	4	5	6	7	8	9	10	11	12	13	14	15	16	17	18	19	20	21	22	23	24	25	26	27	28	29	30	31	หมายเหตุ
1. ทำความสะอาดบ่อฉีดล้างล้อเดือนละ 1 ครั้ง																				✓												
2. ถ่ายน้ำบ่อล้างล้อเดือนละ 2 ครั้ง						✓												✓								✓						
3. ล้างบ่อบำบัดเดือนละ 1 ครั้ง													✓																			
4. ตักเก็บเศษตะกอนในบ่อบำบัด		✓	✓			✓	✓	✓		✓		✓		✓		✓			✓	✓		✓		✓			✓		✓	✓		
5.สภาพบ่อดักไขมัน	✓		✓	✓		✓		✓	✓		✓		✓		✓		✓		✓		✓		✓		✓		✓		✓	✓		
6.สภาพบ่อตกตะกอน		✓	✓		✓	✓		✓		✓		✓		✓		✓	✓	✓		✓	✓		✓		✓		✓		✓	✓		
7.รางระบายน้ำไม่มีการอุดตัน	✓			✓	✓		✓			✓	✓		✓	✓		✓	✓	✓		✓		✓		✓		✓	✓		✓			
8.กวาดฝุ่นล้างถนน		✓	✓		✓	✓		✓		✓	✓		✓		✓		✓		✓		✓		✓	✓		✓		✓	✓	✓		
9.สแลนกันฝุ่นหน้าท่า	✓		✓	✓		✓	✓		✓		✓		✓		✓		✓		✓		✓			✓		✓		✓	✓	✓		
10.ภาชนะรองรับขยะ ที่พักขยะรวม						✓									✓								✓					✓				

หมายเหตุ : เครื่องหมายการตรวจเช็ค

✓ ปกติ

× ผิดปกติ

กรณีตรวจพบปัญหาหรือสิ่งผิดปกติกรุณาแจ้ง

หมายเหตุ

บริษัท จัมโบ้ เจตตี้ จำกัด	แบบฟอร์มการตรวจเช็คงานสิ่งแวดล้อม	ผู้ตรวจเช็ค	ผู้ตรวจสอบ
สถานที่ : ท่าบางระกำ		[redacted]	
ประจำเดือน มกราคม พ.ศ. 2568		30 / ม.ค. / 68	31 / ม.ค. / 68

รายการ	วันที่ 1	2	3	4	5	6	7	8	9	10	11	12	13	14	15	16	17	18	19	20	21	22	23	24	25	26	27	28	29	30	31	หมายเหตุ
1. ทำความสะอาดบ่อฉีดล้างล้อเดือนละ 1 ครั้ง						✓								✓							✓							✓				
2. ถ่ายน้ำบ่อล้างล้อเดือนละ 2 ครั้ง						✓								✓							✓							✓				
3. ล้างบ่อบำบัดเดือนละ 1 ครั้ง						✓								✓							✓							✓				
4. ตักเก็บเศษตะกอนในบ่อบำบัด						✓								✓							✓							✓				
5.สภาพบ่อดักไขมัน			✓				✓				✓				✓				✓				✓			✓		✓		✓		
6.สภาพบ่อตกตะกอน		✓		✓			✓			✓			✓		✓			✓			✓			✓			✓		✓			
7.รางระบายน้ำไม่มีการอุดตัน		✓			✓		✓	✓			✓			✓			✓	✓		✓	✓		✓		✓			✓		✓		
8.กวาดฝุ่นล้างถนน	✓	✓	✓	✓	✓	✓	✓	✓	✓	✓	✓	✓	✓	✓	✓	✓	✓	✓	✓	✓	✓	✓	✓	✓	✓	✓	✓	✓	✓	✓	✓	
9.สแลนกันฝุ่นหน้าท่า		✓			✓			✓			✓			✓			✓			✓			✓		✓			✓		✓		
10.ภาชนะรองรับขยะ ที่พักขยะรวม		✓			✓			✓			✓			✓			✓			✓			✓		✓			✓		✓		

หมายเหตุ : เครื่องหมายการตรวจเช็ค

✓ ปกติ

× ผิดปกติ

กรณีตรวจพบปัญหาหรือสิ่งผิดปกติกรุณาแจ้ง

หมายเหตุ

บริษัท จัมโบ้ เจตตี้ จำกัด	แบบฟอร์มการตรวจเช็คงานสิ่งแวดล้อม	ผู้ตรวจเช็ค	ผู้ตรวจสอบ
สถานที่ : ท่าบางระกำ		[redacted]	
ประจำเดือน ธันวาคม พ.ศ. 2568		30 / ธ.ค. / 68	2 / ก.ค. / 68

รายการ	วันที่ 1	2	3	4	5	6	7	8	9	10	11	12	13	14	15	16	17	18	19	20	21	22	23	24	25	26	27	28	29	30	31	หมายเหตุ
1. ทำความสะอาดบ่อฉีดล้างล้อเดือนละ 1 ครั้ง							✓							✓									✓						✓			
2. ถ่ายน้ำบ่อล้างล้อเดือนละ 2 ครั้ง							✓							✓									✓						✓			
3. ล้างบ่อบำบัดเดือนละ 1 ครั้ง				✓															✓													
4. ตักเก็บเศษตะกอนในบ่อบำบัด				✓															✓													
5.สภาพบ่อดักไขมัน				✓															✓								✓					
6.สภาพบ่อตกตะกอน					✓							✓						✓						✓						✓		
7.รางระบายน้ำไม่มีการอุดตัน					✓							✓						✓						✓						✓		
8.กวาดฝุ่นล้างถนน			✓			✓			✓				✓		✓			✓		✓			✓		✓	✓		✓		✓		
9.สแลนกันฝุ่นหน้าท่า			✓			✓			✓				✓		✓			✓		✓			✓		✓	✓		✓		✓		
10.ภาชนะรองรับขยะ ที่พักขยะรวม					✓							✓						✓						✓						✓		

หมายเหตุ : เครื่องหมายการตรวจเช็ค

✓ ปกติ

× ผิดปกติ

กรณีตรวจพบปัญหาหรือสิ่งผิดปกติกรุณาแจ้ง

หมายเหตุ

บริษัท จัมโบ้ เจตตี้ จำกัด

รายงานผลการปฏิบัติตามมาตรการป้องกันและแก้ไขผลกระทบสิ่งแวดล้อม และมาตรการติดตามตรวจสอบผลกระทบสิ่งแวดล้อม (ระยะดำเนินการ)

โครงการก่อสร้างท่าเทียบเรือส่วนขยายของบริษัท จัมโบ้ เจตตี้ จำกัด

ระหว่างเดือนมกราคมถึงเดือนมิถุนายน พ.ศ. 2568

ภาคผนวก 2-2

ผลการติดตามตรวจสอบด้านคุณภาพน้ำผิวดิน

จัดทำโดย

บริษัท เอ็นทิค จำกัด

3/4 ถนนประเสริฐมนูกิจ แขวงคลองกุ่ม เขตบึงกุ่ม กรุงเทพมหานคร 10240

กรกฎาคม 2568

บริษัท ท็อปส์-แลบ คอนซัลแตนท์ จำกัด
TOPS-LAB Consultants CO., LTD.
189 หมู่ที่ 3 ตำบลบางรักพัฒนา อำเภอบางบัวทอง จังหวัดนนทบุรี 11110
189 Moo. 3 Bangrakphatthana Bangbuathong Nonthaburi 11110
Tel : (662) 159-0121 Fax : (662) 159-0122

TESTING No.0219

ANALYSIS REPORT

		เลขที่ใบรายงานผล	: RE6803173
		รหัสตัวอย่าง	: W017/03/68
		ประเภทตัวอย่าง	: น้ำผิวดิน
ชื่อโครงการ	: โครงการท่าเทียบเรือส่วนขยายของ บริษัท จัมโบ้ เจตตี้ จำกัด		
ที่ตั้งโครงการ	: ตำบลบางระกำ อำเภอนครหลวง จังหวัดพระนครศรีอยุธยา		
ชื่อลูกค้า	: บริษัท เอ็นทิค จำกัด		
ที่อยู่และข้อมูลติดต่อของลูกค้า	: 3/4 ถนนประเสริฐมนูกิจ แขวงคลองกุ่ม เขตบึงกุ่ม กรุงเทพมหานคร 10240		
สถานีตรวจวัด	: สถานีที่ 1 บริเวณที่มีการก่อสร้างโครงการ (หน้าท่าเทียบเรือ)	**วันเดือนปีที่เก็บตัวอย่าง**	: 07 มีนาคม 2568
		วันเดือนปีที่รับตัวอย่างทดสอบ	: 07 มีนาคม 2568
ตำแหน่งพิกัด	: 47P 0672480 E, 1598410 N	**วันเดือนปีที่ทำการทดสอบ**	: 07-15 มีนาคม 2568
วิธีเก็บตัวอย่าง	: Grab Sampling	**วันเดือนปีที่รายงานผล**	: 15 มีนาคม 2568
ผู้เก็บตัวอย่าง	: TOPS-LAB Consultants CO., LTD.	**เวลาเก็บตัวอย่าง**	: 15.00 น.
เลขทะเบียน	: -		

รายการทดสอบ	หน่วย	วิธีทดสอบ [1]	ผลการทดสอบ	ค่ามาตรฐาน [2]
8. แอมโมเนีย-ไนโตรเจน (Ammonia-Nitrogen)	mg/L	AWWA, 2023 (4500-NH_3, C)	<0.12	ไม่เกินกว่า 0.5
9. แคดเมียม (Cadmium)	mg/L	AWWA, 2023 (3030 E, 3120 B)	ND [6]	ไม่เกินกว่า 0.005 [3] ไม่เกินกว่า 0.05 [4]
10. ตะกั่ว (Lead)	mg/L	AWWA, 2023 (3030 E, 3120 B)	ND [6]	ไม่เกิน 0.05
11. ปรอท (Mercury)	mg/L	AWWA, 2023 (3030 E, 3112 B)	ND [6]	ไม่เกิน 0.002
12. สารหนู (Arsenic)	mg/L	AWWA, 2023 (3030 E, 3120 B)	ND [6]	ไม่เกินกว่า 0.01
13. แคลเซียม (Calcium)	mg/L	AWWA, 2023 (3030 E, 3120 B)	30.999	-
14. ฟอสเฟต (Phosphate)	mg/L	AWWA, 2023 (4500-P, E)	0.02	-
15. ซัลเฟต (Sulfate)	mg/L	AWWA, 2023 (4500-SO_4^{2-}, E)	0.08	-

หมายเหตุ : * หมายถึง รายการทดสอบที่อยู่ในขอบข่ายการรับรองความสามารถห้องปฏิบัติการทดสอบตามมาตรฐาน ISO/IEC 17025 : 2017
[1] Standard Methods for the examination of water and wastewater 24th ed Washington, DC : APHA, 2023
[2] ตามประกาศคณะกรรมการสิ่งแวดล้อมแห่งชาติ ฉบับที่ 8 (พ.ศ.2537) ออกตามความในพระราชบัญญัติส่งเสริมและรักษาคุณภาพสิ่งแวดล้อมแห่งชาติ พ.ศ.2535 เรื่อง กำหนดมาตรฐานคุณภาพน้ำในแหล่งน้ำผิวดิน (ประเภทที่ 3)
[3] Cadmium ไม่เกินกว่า 0.005 มก./ลิตร ในน้ำที่มีความกระด้างในรูปของ $CaCO_3$ ไม่เกินกว่า 100 มิลลิกรัมต่อลิตร
[4] Cadmium ไม่เกินกว่า 0.05 มก./ลิตร ในน้ำที่มีความกระด้างในรูปของ $CaCO_3$ เกินกว่า 100 มิลลิกรัมต่อลิตร
[5] วิเคราะห์โดยห้องปฏิบัติการ ศูนย์สิ่งแวดล้อม มหาวิทยาลัยสวนดุสิต
[6] ND (Not Detected) โดย Detection Limit ของผลการทดสอบมีดังนี้
Cadmium <0.001 mg/L Lead <0.004 mg/L Mercury <0.0001 mg/L Arsenic <0.001 mg/L

ชื่อผู้บันทึก	: นายภควัต เทียมระกิจ	**ชื่อผู้ตรวจสอบ/ควบคุม**	: นางสาวเมธาวี คุ้มขำ
ชื่อบริษัทผู้ตรวจวัดและวิเคราะห์ตัวอย่าง	: TOPS-LAB Consultants CO., LTD.	**เบอร์โทรศัพท์**	: 02-159-0121
ชื่อผู้วิเคราะห์	: นางสาวกุลภัสสร์ เชยโชติ	**เลขที่ทะเบียนผู้วิเคราะห์**	: ว-326-จ-0015

B. Manipa
(Manipa Butsee)
Technical Team

K. Metawee
(Metawee Khumkham)
Laboratory Supervisor

บริษัท ท็อปส์-แลบ คอนซัลแตนท์ จำกัด
TOPS-LAB Consultants CO., LTD.
189 หมู่ที่ 3 ตำบลบางรักพัฒนา อำเภอบางบัวทอง จังหวัดนนทบุรี 11110
189 Moo. 3 Bangrakphatthana Bangbuathong Nonthaburi 11110
Tel : (662) 159-0121 Fax : (662) 159-0122

TESTING No.0219

ANALYSIS REPORT

		เลขที่ใบรายงานผล	: RE6803173
		รหัสตัวอย่าง	: W017/03/68
		ประเภทตัวอย่าง	: น้ำผิวดิน
ชื่อโครงการ	: โครงการท่าเทียบเรือส่วนขยายของ บริษัท จัมโบ้ เจตตี้ จำกัด		
ที่ตั้งโครงการ	: ตำบลบางระกำ อำเภอนครหลวง จังหวัดพระนครศรีอยุธยา		
ชื่อลูกค้า	: บริษัท เอ็นทิค จำกัด		
ที่อยู่และข้อมูลติดต่อของลูกค้า	: 3/4 ถนนประเสริฐมนูกิจ แขวงคลองกุ่ม เขตบึงกุ่ม กรุงเทพมหานคร 10240		
สถานีตรวจวัด	: สถานีที่ 1 บริเวณที่มีการก่อสร้างโครงการ (หน้าท่าเทียบเรือ)	**วันเดือนปีที่เก็บตัวอย่าง**	: 07 มีนาคม 2568
		วันเดือนปีที่รับตัวอย่างทดสอบ	: 07 มีนาคม 2568
ตำแหน่งพิกัด	: 47P 0672480 E, 1598410 N	**วันเดือนปีที่ทำการทดสอบ**	: 07-15 มีนาคม 2568
วิธีเก็บตัวอย่าง	: Grab Sampling	**วันเดือนปีที่รายงานผล**	: 15 มีนาคม 2568
ผู้เก็บตัวอย่าง	: TOPS-LAB Consultants CO., LTD.	**เวลาเก็บตัวอย่าง**	: 15.00 น.
เลขทะเบียน	: -		

รายการทดสอบ	หน่วย	วิธีทดสอบ [1]	ผลการทดสอบ		ค่ามาตรฐาน [2]
1. อุณหภูมิ (Temperature)	°C	AWWA, 2023 (2550 B)	ในบรรยากาศ 29.7	ในน้ำ 28.1	ไม่สูงกว่าอุณหภูมิธรรมชาติเกิน 3°C
2. ความเป็นกรด – ด่าง (pH)	-	AWWA, 2023 (4500-H^+, B)	8.4 ที่ 25 °C		5.0-9.0
3. ออกซิเจนละลาย (Dissolved Oxygen)	mg/L	AWWA, 2023 (4500-O, C)	6.8		ไม่น้อยกว่า 4.0
4. บีโอดี (Biochemical Oxygen Demand)	mg/L	AWWA, 2023 (4500-O, C and 5210 B)	1.9		ไม่เกินกว่า 2.0
5. แบคทีเรียกลุ่มโคลิฟอร์มทั้งหมด (Total Coliform Bacteria)	MPN/100 mL	AWWA, 2023 (9221 B)	5,500		ไม่เกินกว่า 20,000
6. แบคทีเรียกลุ่มฟีคอลโคลิฟอร์ม (Fecal Coliform Bacteria)	MPN/100 mL	AWWA, 2023 (9221 B)	1,600		ไม่เกินกว่า 4,000
7. ไนเตรต-ไนโตรเจน (Nitrate-Nitrogen)	mg/L	AWWA, 2023 (4500-NO_3^-, E)	3.2		ไม่เกินกว่า 5.0

หมายเหตุ : * หมายถึง รายการทดสอบที่อยู่ในขอบข่ายการรับรองความสามารถห้องปฏิบัติการทดสอบตามมาตรฐาน ISO/IEC 17025 : 2017
[1] Standard Methods for the examination of water and wastewater 24th ed Washington, DC : APHA, 2023
[2] ตามประกาศคณะกรรมการสิ่งแวดล้อมแห่งชาติ ฉบับที่ 8 (พ.ศ.2537) ออกตามความในพระราชบัญญัติส่งเสริมและรักษาคุณภาพสิ่งแวดล้อมแห่งชาติ พ.ศ.2535 เรื่อง กำหนดมาตรฐานคุณภาพน้ำในแหล่งน้ำผิวดิน (ประเภทที่ 3)
[3] Cadmium ไม่เกินกว่า 0.005 มก./ลิตร ในน้ำที่มีความกระด้างในรูปของ $CaCO_3$ ไม่เกินกว่า 100 มิลลิกรัมต่อลิตร
[4] Cadmium ไม่เกินกว่า 0.05 มก./ลิตร ในน้ำที่มีความกระด้างในรูปของ $CaCO_3$ เกินกว่า 100 มิลลิกรัมต่อลิตร
[5] วิเคราะห์โดยห้องปฏิบัติการ ศูนย์สิ่งแวดล้อม มหาวิทยาลัยสวนดุสิต
[6] ND (Not Detected) โดย Detection Limit ของผลการทดสอบมีดังนี้
Cadmium <0.001 mg/L Lead <0.004 mg/L Mercury <0.0001 mg/L Arsenic <0.001 mg/L

ชื่อผู้บันทึก	: นายภควัต เทียมระกิจ	**ชื่อผู้ตรวจสอบ/ควบคุม**	: นางสาวเมธาวี คุ้มขำ
ชื่อบริษัทผู้ตรวจวัดและวิเคราะห์ตัวอย่าง	: TOPS-LAB Consultants CO., LTD.	**เบอร์โทรศัพท์**	: 02-159-0121
ชื่อผู้วิเคราะห์	: นางสาวกุลภัสสร์ เชยโชติ	**เลขที่ทะเบียนผู้วิเคราะห์**	: ว-326-จ-0015

B. Manipa
(Manipa Butsee)
Technical Team

K. Metawee
(Metawee Khumkham)
Laboratory Supervisor

ผลวิเคราะห์นี้รับรองเฉพาะตัวอย่างที่ได้ทำการวิเคราะห์และเป็นผลทดสอบตามตัวอย่างที่ได้รับเท่านั้น 1/3
ห้ามคัดถ่ายใบรับรองหรือรายงานผลแต่เพียงบางส่วน โดยไม่ได้รับอนุญาตอย่างเป็นลายลักษณ์อักษรจากทางบริษัท

เอกสารเลขที่ TLC-F-7.8-01 แก้ไขครั้งที่ 4 วันที่ประกาศใช้ 4 มกราคม 2565

บริษัท ท็อปส์-แลบ คอนซัลแตนท์ จำกัด
TOPS-LAB Consultants CO., LTD.
189 หมู่ที่ 3 ตำบลบางรักพัฒนา อำเภอบางบัวทอง จังหวัดนนทบุรี 11110
189 Moo. 3 Bangrakpatthana Bangbuathong Nonthaburi 11110
Tel : (662) 159-0121 Fax : (662) 159-0122

TESTING No.0219

ANALYSIS REPORT

		เลขที่ใบรายงานผล	: RE6803173
		รหัสตัวอย่าง	: W018/03/68
		ประเภทตัวอย่าง	: น้ำผิวดิน
ชื่อโครงการ	: โครงการท่าเทียบเรือส่วนขยายของ บริษัท จัมโบ้ เจตตี้ จำกัด		
ที่ตั้งโครงการ	: ตำบลบางระกำ อำเภอนครหลวง จังหวัดพระนครศรีอยุธยา		
ชื่อลูกค้า	: บริษัท เอ็นทิค จำกัด		
ที่อยู่และข้อมูลติดต่อของลูกค้า	: 3/4 ถนนประเสริฐมนูกิจ แขวงคลองกุ่ม เขตบึงกุ่ม กรุงเทพมหานคร 10240		
สถานีตรวจวัด	: สถานีที่ 2 บริเวณเหนือน้ำก่อนถึงพื้นที่โครงการประมาณ 500 เมตร	**วันเดือนปีที่เก็บตัวอย่าง**	: 07 มีนาคม 2568
		วันเดือนปีที่รับตัวอย่างทดสอบ	: 07 มีนาคม 2568
ตำแหน่งพิกัด	: 47P 0672276 E, 1599005 N	**วันเดือนปีที่ทำการทดสอบ**	: 07-15 มีนาคม 2568
วิธีเก็บตัวอย่าง	: Grab Sampling	**วันเดือนปีที่รายงานผล**	: 15 มีนาคม 2568
ผู้เก็บตัวอย่าง	: TOPS-LAB Consultants CO., LTD.	**เวลาเก็บตัวอย่าง**	: 13.30 น.
เลขทะเบียน	: -		

รายการทดสอบ	หน่วย	วิธีทดสอบ [1]	ผลการทดสอบ		ค่ามาตรฐาน[2]
			ในบรรยากาศ	ในน้ำ	
1. อุณหภูมิ (Temperature)	°C	AWWA, 2023 (2550 B)	29.9	28.4	ไม่สูงกว่าอุณหภูมิธรรมชาติเกิน 3°C
2. ความเป็นกรด – ด่าง (pH)	-	AWWA, 2023 (4500-H^+, B)	8.3 ที่ 25 °C		5.0-9.0
3. ออกซิเจนละลาย (Dissolved Oxygen)	mg/L	AWWA, 2023 (4500-O, C)	7.1		ไม่น้อยกว่า 4.0
4. บีโอดี (Biochemical Oxygen Demand)	mg/L	AWWA, 2023 (4500-O, C and 5210 B)	1.7		ไม่เกินกว่า 2.0
5. แบคทีเรียกลุ่มโคลิฟอร์มทั้งหมด (Total Coliform Bacteria)	MPN/100 mL	AWWA, 2023 (9221 B)	5,500		ไม่เกินกว่า 20,000
6. แบคทีเรียกลุ่มฟีคอลโคลิฟอร์ม (Fecal Coliform Bacteria)	MPN/100 mL	AWWA, 2023 (9221 B)	1,600		ไม่เกินกว่า 4,000
7. ไนเตรต-ไนโตรเจน (Nitrate-Nitrogen)	mg/L	AWWA, 2023 (4500-NO_3^-, E)	3.2		ไม่เกินกว่า 5.0

หมายเหตุ :
- * หมายถึง รายการทดสอบที่อยู่ในขอบข่ายการรับรองความสามารถห้องปฏิบัติการทดสอบตามมาตรฐาน ISO/IEC 17025 : 2017
- 1) Standard Methods for the examination of water and wastewater 24th ed Washington, DC : APHA, 2023
- 2) ตามประกาศคณะกรรมการสิ่งแวดล้อมแห่งชาติ ฉบับที่ 8 (พ.ศ.2537) ออกตามความในพระราชบัญญัติส่งเสริมและรักษาคุณภาพสิ่งแวดล้อมแห่งชาติ พ.ศ.2535 เรื่อง กำหนดมาตรฐานคุณภาพน้ำในแหล่งน้ำผิวดิน (ประเภทที่ 3)
- 3) Cadmium ไม่เกินกว่า 0.005 มก./ลิตร ในน้ำที่มีความกระด้างในรูปของ $CaCO_3$ ไม่เกินกว่า 100 มิลลิกรัมต่อลิตร
- 4) Cadmium ไม่เกินกว่า 0.05 มก./ลิตร ในน้ำที่มีความกระด้างในรูปของ $CaCO_3$ เกินกว่า 100 มิลลิกรัมต่อลิตร
- 5) วิเคราะห์โดยห้องปฏิบัติการ ศูนย์สิ่งแวดล้อม มหาวิทยาลัยสวนดุสิต
- 6) ND (Not Detected) โดย Detection Limit ของผลการทดสอบมีดังนี้
  Cadmium <0.001 mg/L Lead <0.004 mg/L Mercury <0.0001 mg/L Arsenic <0.001 mg/L

ชื่อผู้บันทึก	: นายภควัต เทียมระกิจ	**ชื่อผู้ตรวจสอบ/ควบคุม**	: นางสาวเมธาวี คุ้มขำ
ชื่อบริษัทผู้ตรวจวัดและวิเคราะห์ตัวอย่าง	: TOPS-LAB Consultants CO., LTD.	**เบอร์โทรศัพท์**	: 02-159-0121
ชื่อผู้วิเคราะห์	: นางสาวกุลภัสสร์ เชยโชติ	**เลขที่ทะเบียนผู้วิเคราะห์**	: ว-326-จ-0015

B. Manipa
(Manipa Butsee)
Technical Team

K. Metawee
(Metawee Khumkham)
Laboratory Supervisor

บริษัท ท็อปส์-แลบ คอนซัลแตนท์ จำกัด
TOPS-LAB Consultants CO., LTD.
189 หมู่ที่ 3 ตำบลบางรักพัฒนา อำเภอบางบัวทอง จังหวัดนนทบุรี 11110
189 Moo. 3 Bangrakpatthana Bangbuathong Nonthaburi 11110
Tel : (662) 159-0121 Fax : (662) 159-0122

TESTING No.0219

ANALYSIS REPORT

		เลขที่ใบรายงานผล	: RE6803173
		รหัสตัวอย่าง	: W017/03/68
		ประเภทตัวอย่าง	: น้ำผิวดิน
ชื่อโครงการ	: โครงการท่าเทียบเรือส่วนขยายของ บริษัท จัมโบ้ เจตตี้ จำกัด		
ที่ตั้งโครงการ	: ตำบลบางระกำ อำเภอนครหลวง จังหวัดพระนครศรีอยุธยา		
ชื่อลูกค้า	: บริษัท เอ็นทิค จำกัด		
ที่อยู่และข้อมูลติดต่อของลูกค้า	: 3/4 ถนนประเสริฐมนูกิจ แขวงคลองกุ่ม เขตบึงกุ่ม กรุงเทพมหานคร 10240		
สถานีตรวจวัด	: สถานีที่ 1 บริเวณที่มีการก่อสร้างโครงการ (หน้าท่าเทียบเรือ)	**วันเดือนปีที่เก็บตัวอย่าง**	: 07 มีนาคม 2568
		วันเดือนปีที่รับตัวอย่างทดสอบ	: 07 มีนาคม 2568
ตำแหน่งพิกัด	: 47P 0672480 E, 1598410 N	**วันเดือนปีที่ทำการทดสอบ**	: 07-15 มีนาคม 2568
วิธีเก็บตัวอย่าง	: Grab Sampling	**วันเดือนปีที่รายงานผล**	: 15 มีนาคม 2568
ผู้เก็บตัวอย่าง	: TOPS-LAB Consultants CO., LTD.	**เวลาเก็บตัวอย่าง**	: 15.00 น.
เลขทะเบียน	: -		

รายการทดสอบ	หน่วย	วิธีทดสอบ [1]	ผลการทดสอบ	ค่ามาตรฐาน [2]
16. ของแข็งแขวนลอยทั้งหมด (Total Suspended Solids) *	mg/L	AWWA, 2023 (2540 D)	14	-
17. น้ำมันและไขมัน (Oil and Grease)	mg/L	AWWA, 2023 (5520 B)	<1	-
18. สารอินทรีย์คาร์บอนทั้งหมด (Total Organic Carbon) [5]	mg/L	AWWA, 2023 (5310 B)	3.046	-
19. ความโปร่งใสของน้ำ (Transparency)	m	Secchi Disc	0.30	-
ลักษณะสภาพตัวอย่างที่ทดสอบ			ขุ่น สีเหลือง มีตะกอน	

หมายเหตุ :
- * หมายถึง รายการทดสอบที่อยู่ในขอบข่ายการรับรองความสามารถห้องปฏิบัติการทดสอบตามมาตรฐาน ISO/IEC 17025 : 2017
- 1) Standard Methods for the examination of water and wastewater 24th ed Washington, DC : APHA, 2023
- 2) ตามประกาศคณะกรรมการสิ่งแวดล้อมแห่งชาติ ฉบับที่ 8 (พ.ศ.2537) ออกตามความในพระราชบัญญัติส่งเสริมและรักษาคุณภาพสิ่งแวดล้อมแห่งชาติ พ.ศ.2535 เรื่อง กำหนดมาตรฐานคุณภาพน้ำในแหล่งน้ำผิวดิน (ประเภทที่ 3)
- 3) Cadmium ไม่เกินกว่า 0.005 มก./ลิตร ในน้ำที่มีความกระด้างในรูปของ $CaCO_3$ ไม่เกินกว่า 100 มิลลิกรัมต่อลิตร
- 4) Cadmium ไม่เกินกว่า 0.05 มก./ลิตร ในน้ำที่มีความกระด้างในรูปของ $CaCO_3$ เกินกว่า 100 มิลลิกรัมต่อลิตร
- 5) วิเคราะห์โดยห้องปฏิบัติการ ศูนย์สิ่งแวดล้อม มหาวิทยาลัยสวนดุสิต
- 6) ND (Not Detected) โดย Detection Limit ของผลการทดสอบมีดังนี้
  Cadmium <0.001 mg/L Lead <0.004 mg/L Mercury <0.0001 mg/L Arsenic <0.001 mg/L

ชื่อผู้บันทึก	: นายภควัต เทียมระกิจ	**ชื่อผู้ตรวจสอบ/ควบคุม**	: นางสาวเมธาวี คุ้มขำ
ชื่อบริษัทผู้ตรวจวัดและวิเคราะห์ตัวอย่าง	: TOPS-LAB Consultants CO., LTD.	**เบอร์โทรศัพท์**	: 02-159-0121
ชื่อผู้วิเคราะห์	: นางสาวกุลภัสสร์ เชยโชติ	**เลขที่ทะเบียนผู้วิเคราะห์**	: ว-326-จ-0015

B. Manipa
(Manipa Butsee)
Technical Team

K. Metawee
(Metawee Khumkham)
Laboratory Supervisor

บริษัท ท็อปส์-แลบ คอนซัลแตนท์ จำกัด
TOPS-LAB Consultants CO., LTD.
189 หมู่ที่ 3 ตำบลบางรักพัฒนา อำเภอบางบัวทอง จังหวัดนนทบุรี 11110
189 Moo. 3 Bangrakpatthana Bangbuathong Nonthaburi 11110
Tel : (662) 159-0121 Fax : (662) 159-0122

TESTING No.0219

ANALYSIS REPORT

		เลขที่ใบรายงานผล	: RE6803173
		รหัสตัวอย่าง	: W018/03/68
		ประเภทตัวอย่าง	: น้ำผิวดิน
ชื่อโครงการ	: โครงการท่าเทียบเรือส่วนขยายของ บริษัท จัมโบ้ เจตตี้ จำกัด		
ที่ตั้งโครงการ	: ตำบลบางระกำ อำเภอนครหลวง จังหวัดพระนครศรีอยุธยา		
ชื่อลูกค้า	: บริษัท เอ็นทิค จำกัด		
ที่อยู่และข้อมูลติดต่อของลูกค้า	: 3/4 ถนนประเสริฐมนูกิจ แขวงคลองกุ่ม เขตบึงกุ่ม กรุงเทพมหานคร 10240		
สถานีตรวจวัด	: สถานีที่ 2 บริเวณเหนือน้ำก่อนถึงพื้นที่โครงการประมาณ 500 เมตร	**วันเดือนปีที่เก็บตัวอย่าง**	: 07 มีนาคม 2568
		วันเดือนปีที่รับตัวอย่างทดสอบ	: 07 มีนาคม 2568
ตำแหน่งพิกัด	: 47P 0672276 E, 1599005 N	**วันเดือนปีที่ทำการทดสอบ**	: 07-15 มีนาคม 2568
วิธีเก็บตัวอย่าง	: Grab Sampling	**วันเดือนปีที่รายงานผล**	: 15 มีนาคม 2568
ผู้เก็บตัวอย่าง	: TOPS-LAB Consultants CO., LTD.	**เวลาเก็บตัวอย่าง**	: 13.30 น.
เลขทะเบียน	: -		

รายการทดสอบ	หน่วย	วิธีทดสอบ [1]	ผลการทดสอบ	ค่ามาตรฐาน [2]
16. ของแข็งแขวนลอยทั้งหมด (Total Suspended Solids) *	mg/L	AWWA, 2023 (2540 D)	26	-
17. น้ำมันและไขมัน (Oil and Grease)	mg/L	AWWA, 2023 (5520 B)	<1	-
18. สารอินทรีย์คาร์บอนทั้งหมด (Total Organic Carbon) [5]	mg/L	AWWA, 2023 (5310 B)	3.102	-
19. ความโปร่งใสของน้ำ (Transparency)	m	Secchi Disc	0.30	-
ลักษณะสภาพตัวอย่างที่ทดสอบ		ขุ่น สีเหลือง มีตะกอน		

หมายเหตุ : * หมายถึง รายการทดสอบที่อยู่ในขอบข่ายการรับรองความสามารถห้องปฏิบัติการทดสอบตามมาตรฐาน ISO/IEC 17025 : 2017
[1] Standard Methods for the examination of water and wastewater 24th ed Washington, DC : APHA, 2023
[2] ตามประกาศคณะกรรมการสิ่งแวดล้อมแห่งชาติ ฉบับที่ 8 (พ.ศ.2537) ออกตามความในพระราชบัญญัติส่งเสริมและรักษาคุณภาพสิ่งแวดล้อมแห่งชาติ พ.ศ.2535 เรื่อง กำหนดมาตรฐานคุณภาพน้ำในแหล่งน้ำผิวดิน (ประเภทที่ 3)
[3] Cadmium ไม่เกินกว่า 0.005 มก./ลิตร ในน้ำที่มีความกระด้างในรูปของ $CaCO_3$ ไม่เกินกว่า 100 มิลลิกรัมต่อลิตร
[4] Cadmium ไม่เกินกว่า 0.05 มก./ลิตร ในน้ำที่มีความกระด้างในรูปของ $CaCO_3$ เกินกว่า 100 มิลลิกรัมต่อลิตร
[5] วิเคราะห์โดยห้องปฏิบัติการ ศูนย์สิ่งแวดล้อม มหาวิทยาลัยสวนดุสิต
[6] ND (Not Detected) โดย Detection Limit ของผลการทดสอบมีดังนี้
Cadmium <0.001 mg/L Lead <0.004 mg/L Mercury <0.0001 mg/L Arsenic <0.001 mg/L

ชื่อผู้บันทึก	: นายภควัต เทียมระกิจ	**ชื่อผู้ตรวจสอบ/ควบคุม**	: นางสาวเมธาวี คุ้มขำ
ชื่อบริษัทผู้ตรวจวัดและวิเคราะห์ตัวอย่าง	: TOPS-LAB Consultants CO., LTD.	**เบอร์โทรศัพท์**	: 02-159-0121
ชื่อผู้วิเคราะห์	: นางสาวกุลภัสสร์ เชยโชติ	**เลขที่ทะเบียนผู้วิเคราะห์**	: ว-326-จ-0015

B.Manipa
(Manipa Butsee)
Technical Team

K. Metawee
(Metawee Khumkham)
Laboratory Supervisor

ผลวิเคราะห์นี้รับรองเฉพาะตัวอย่างที่ได้ทำการวิเคราะห์และเป็นผลทดสอบตามตัวอย่างที่ได้รับเท่านั้น
ห้ามคัดถ่ายใบรับรองหรือรายงานผลแต่เพียงบางส่วน โดยไม่ได้รับอนุญาตอย่างเป็นลายลักษณ์อักษรจากบริษัท

เอกสารเลขที่ TLC-F-7.8-01 แก้ไขครั้งที่ 4 วันที่ประกาศใช้ 4 มกราคม 2565

บริษัท ท็อปส์-แลบ คอนซัลแตนท์ จำกัด
TOPS-LAB Consultants CO., LTD.
189 หมู่ที่ 3 ตำบลบางรักพัฒนา อำเภอบางบัวทอง จังหวัดนนทบุรี 11110
189 Moo. 3 Bangrakpatthana Bangbuathong Nonthaburi 11110
Tel : (662) 159-0121 Fax : (662) 159-0122

TESTING No.0219

ANALYSIS REPORT

		เลขที่ใบรายงานผล	: RE6803173
		รหัสตัวอย่าง	: W018/03/68
		ประเภทตัวอย่าง	: น้ำผิวดิน
ชื่อโครงการ	: โครงการท่าเทียบเรือส่วนขยายของ บริษัท จัมโบ้ เจตตี้ จำกัด		
ที่ตั้งโครงการ	: ตำบลบางระกำ อำเภอนครหลวง จังหวัดพระนครศรีอยุธยา		
ชื่อลูกค้า	: บริษัท เอ็นทิค จำกัด		
ที่อยู่และข้อมูลติดต่อของลูกค้า	: 3/4 ถนนประเสริฐมนูกิจ แขวงคลองกุ่ม เขตบึงกุ่ม กรุงเทพมหานคร 10240		
สถานีตรวจวัด	: สถานีที่ 2 บริเวณเหนือน้ำก่อนถึงพื้นที่โครงการประมาณ 500 เมตร	**วันเดือนปีที่เก็บตัวอย่าง**	: 07 มีนาคม 2568
		วันเดือนปีที่รับตัวอย่างทดสอบ	: 07 มีนาคม 2568
ตำแหน่งพิกัด	: 47P 0672276 E, 1599005 N	**วันเดือนปีที่ทำการทดสอบ**	: 07-15 มีนาคม 2568
วิธีเก็บตัวอย่าง	: Grab Sampling	**วันเดือนปีที่รายงานผล**	: 15 มีนาคม 2568
ผู้เก็บตัวอย่าง	: TOPS-LAB Consultants CO., LTD.	**เวลาเก็บตัวอย่าง**	: 13.30 น.
เลขทะเบียน	: -		

รายการทดสอบ	หน่วย	วิธีทดสอบ [1]	ผลการทดสอบ	ค่ามาตรฐาน [2]
8. แอมโมเนีย-ไนโตรเจน (Ammonia-Nitrogen)	mg/L	AWWA, 2023 (4500-NH_3, C)	<0.12	ไม่เกินกว่า 0.5
9. แคดเมียม (Cadmium)	mg/L	AWWA, 2023 (3030 E, 3120 B)	ND [6]	ไม่เกินกว่า 0.005 [3] ไม่เกินกว่า 0.05 [4]
10. ตะกั่ว (Lead)	mg/L	AWWA, 2023 (3030 E, 3120 B)	ND [6]	ไม่เกิน 0.05
11. ปรอท (Mercury)	mg/L	AWWA, 2023 (3030 E, 3112 B)	ND [6]	ไม่เกิน 0.002
12. สารหนู (Arsenic)	mg/L	AWWA, 2023 (3030 E, 3120 B)	ND [6]	ไม่เกินกว่า 0.01
13. แคลเซียม (Calcium)	mg/L	AWWA, 2023 (3030 E, 3120 B)	29.022	-
14. ฟอสเฟต (Phosphate)	mg/L	AWWA, 2023 (4500-P, E)	0.02	-
15. ซัลเฟต (Sulfate)	mg/L	AWWA, 2023 (4500-SO_4^{2-}, E)	0.08	-

หมายเหตุ : * หมายถึง รายการทดสอบที่อยู่ในขอบข่ายการรับรองความสามารถห้องปฏิบัติการทดสอบตามมาตรฐาน ISO/IEC 17025 : 2017
[1] Standard Methods for the examination of water and wastewater 24th ed Washington, DC : APHA, 2023
[2] ตามประกาศคณะกรรมการสิ่งแวดล้อมแห่งชาติ ฉบับที่ 8 (พ.ศ.2537) ออกตามความในพระราชบัญญัติส่งเสริมและรักษาคุณภาพสิ่งแวดล้อมแห่งชาติ พ.ศ.2535 เรื่อง กำหนดมาตรฐานคุณภาพน้ำในแหล่งน้ำผิวดิน (ประเภทที่ 3)
[3] Cadmium ไม่เกินกว่า 0.005 มก./ลิตร ในน้ำที่มีความกระด้างในรูปของ $CaCO_3$ ไม่เกินกว่า 100 มิลลิกรัมต่อลิตร
[4] Cadmium ไม่เกินกว่า 0.05 มก./ลิตร ในน้ำที่มีความกระด้างในรูปของ $CaCO_3$ เกินกว่า 100 มิลลิกรัมต่อลิตร
[5] วิเคราะห์โดยห้องปฏิบัติการ ศูนย์สิ่งแวดล้อม มหาวิทยาลัยสวนดุสิต
[6] ND (Not Detected) โดย Detection Limit ของผลการทดสอบมีดังนี้
Cadmium <0.001 mg/L Lead <0.004 mg/L Mercury <0.0001 mg/L Arsenic <0.001 mg/L

ชื่อผู้บันทึก	: นายภควัต เทียมระกิจ	**ชื่อผู้ตรวจสอบ/ควบคุม**	: นางสาวเมธาวี คุ้มขำ
ชื่อบริษัทผู้ตรวจวัดและวิเคราะห์ตัวอย่าง	: TOPS-LAB Consultants CO., LTD.	**เบอร์โทรศัพท์**	: 02-159-0121
ชื่อผู้วิเคราะห์	: นางสาวกุลภัสสร์ เชยโชติ	**เลขที่ทะเบียนผู้วิเคราะห์**	: ว-326-จ-0015

B.Manipa
(Manipa Butsee)
Technical Team

K. Metawee
(Metawee Khumkham)
Laboratory Supervisor

ผลวิเคราะห์นี้รับรองเฉพาะตัวอย่างที่ได้ทำการวิเคราะห์และเป็นผลทดสอบตามตัวอย่างที่ได้รับเท่านั้น
ห้ามคัดถ่ายใบรับรองหรือรายงานผลแต่เพียงบางส่วน โดยไม่ได้รับอนุญาตอย่างเป็นลายลักษณ์อักษรจากทางบริษัท

เอกสารเลขที่ TLC-F-7.8-01 แก้ไขครั้งที่ 4 วันที่ประกาศใช้ 4 มกราคม 2565

บริษัท ท็อปส์-แลบ คอนซัลแตนท์ จำกัด
TOPS-LAB Consultants CO., LTD.
189 หมู่ที่ 3 ตำบลบางรักพัฒนา อำเภอบางบัวทอง จังหวัดนนทบุรี 11110
189 Moo. 3 Bangrakphatthana Bangbuathong Nonthaburi 11110
Tel : (662) 159-0121 Fax : (662) 159-0122

TESTING No.0219

ANALYSIS REPORT

		เลขที่ใบรายงานผล	: RE6803173
		รหัสตัวอย่าง	: W019/03/68
		ประเภทตัวอย่าง	: น้ำผิวดิน
ชื่อโครงการ	: โครงการท่าเทียบเรือส่วนขยายของ บริษัท จัมโบ้ เจตตี้ จำกัด		
ที่ตั้งโครงการ	: ตำบลบางระกำ อำเภอนครหลวง จังหวัดพระนครศรีอยุธยา		
ชื่อลูกค้า	: บริษัท เอ็นทิค จำกัด		
ที่อยู่และข้อมูลติดต่อของลูกค้า	: 3/4 ถนนประเสริฐมนูกิจ แขวงคลองกุ่ม เขตบึงกุ่ม กรุงเทพมหานคร 10240		
สถานีตรวจวัด	: สถานีที่ 3 บริเวณท้ายน้ำจากท่าเทียบเรือไปประมาณ 500 เมตร	**วันเดือนปีที่เก็บตัวอย่าง**	: 07 มีนาคม 2568
		วันเดือนปีที่รับตัวอย่างทดสอบ	: 07 มีนาคม 2568
ตำแหน่งพิกัด	: 47P 0673072 E, 1597832 N	**วันเดือนปีที่ทำการทดสอบ**	: 07-15 มีนาคม 2568
วิธีเก็บตัวอย่าง	: Grab Sampling	**วันเดือนปีที่รายงานผล**	: 15 มีนาคม 2568
ผู้เก็บตัวอย่าง	: TOPS-LAB Consultants CO., LTD.	**เวลาเก็บตัวอย่าง**	: 12.00 น.
เลขทะเบียน	: -		

รายการทดสอบ	หน่วย	วิธีทดสอบ [1]	ผลการทดสอบ	ค่ามาตรฐาน [2]
8. แอมโมเนีย-ไนโตรเจน (Ammonia-Nitrogen)	mg/L	AWWA, 2023 (4500-NH_3, C)	<0.12	ไม่เกินกว่า 0.5
9. แคดเมียม (Cadmium)	mg/L	AWWA, 2023 (3030 E, 3120 B)	ND [6]	ไม่เกินกว่า 0.005 [3] ไม่เกินกว่า 0.05 [4]
10. ตะกั่ว (Lead)	mg/L	AWWA, 2023 (3030 E, 3120 B)	ND [6]	ไม่เกิน 0.05
11. ปรอท (Mercury)	mg/L	AWWA, 2023 (3030 E, 3112 B)	ND [6]	ไม่เกิน 0.002
12. สารหนู (Arsenic)	mg/L	AWWA, 2023 (3030 E, 3120 B)	ND [6]	ไม่เกินกว่า 0.01
13. แคลเซียม (Calcium)	mg/L	AWWA, 2023 (3030 E, 3120 B)	28.366	-
14. ฟอสเฟต (Phosphate)	mg/L	AWWA, 2023 (4500-P, E)	0.02	-
15. ซัลเฟต (Sulfate)	mg/L	AWWA, 2023 (4500-SO_4^{2-}, E)	0.08	-

หมายเหตุ :
- * หมายถึง รายการทดสอบที่อยู่ในขอบข่ายการรับรองความสามารถห้องปฏิบัติการทดสอบตามมาตรฐาน ISO/IEC 17025 : 2017
- [1] Standard Methods for the examination of water and wastewater 24thed Washington, DC : APHA, 2023
- [2] ตามประกาศคณะกรรมการสิ่งแวดล้อมแห่งชาติ ฉบับที่ 8 (พ.ศ.2537) ออกตามความในพระราชบัญญัติส่งเสริมและรักษาคุณภาพสิ่งแวดล้อมแห่งชาติ พ.ศ.2535 เรื่อง กำหนดมาตรฐานคุณภาพน้ำในแหล่งน้ำผิวดิน (ประเภทที่ 3)
- [3] Cadmium ไม่เกินกว่า 0.005 มก./ลิตร ในน้ำที่มีความกระด้างในรูปของ $CaCO_3$ ไม่เกินกว่า 100 มิลลิกรัมต่อลิตร
- [4] Cadmium ไม่เกินกว่า 0.05 มก./ลิตร ในน้ำที่มีความกระด้างในรูปของ $CaCO_3$ เกินกว่า 100 มิลลิกรัมต่อลิตร
- [5] วิเคราะห์โดยห้องปฏิบัติการ ศูนย์สิ่งแวดล้อม มหาวิทยาลัยสวนดุสิต
- [6] ND (Not Detected) โดย Detection Limit ของผลการทดสอบมีดังนี้
  Cadmium <0.001 mg/L Lead <0.004 mg/L Mercury <0.0001 mg/L Arsenic <0.001 mg/L

ชื่อผู้บันทึก	: นายภควัต เทียมระกิจ	**ชื่อผู้ตรวจสอบ/ควบคุม**	: นางสาวเมธาวี คุ้มขำ
ชื่อบริษัทผู้ตรวจวัดและวิเคราะห์ตัวอย่าง	: TOPS-LAB Consultants CO., LTD.	**เบอร์โทรศัพท์**	: 02-159-0121
ชื่อผู้วิเคราะห์	: นางสาวกุลภัสสร์ เชยโชติ	**เลขที่ทะเบียนผู้วิเคราะห์**	: ว-326-จ-0015

B. Manipa
(Manipa Butsee)
Technical Team

K. Metawee
(Metawee Khumkham)
Laboratory Supervisor

บริษัท ท็อปส์-แลบ คอนซัลแตนท์ จำกัด
TOPS-LAB Consultants CO., LTD.
189 หมู่ที่ 3 ตำบลบางรักพัฒนา อำเภอบางบัวทอง จังหวัดนนทบุรี 11110
189 Moo. 3 Bangrakphatthana Bangbuathong Nonthaburi 11110
Tel : (662) 159-0121 Fax : (662) 159-0122

TESTING No.0219

ANALYSIS REPORT

		เลขที่ใบรายงานผล	: RE6803173
		รหัสตัวอย่าง	: W019/03/68
		ประเภทตัวอย่าง	: น้ำผิวดิน
ชื่อโครงการ	: โครงการท่าเทียบเรือส่วนขยายของ บริษัท จัมโบ้ เจตตี้ จำกัด		
ที่ตั้งโครงการ	: ตำบลบางระกำ อำเภอนครหลวง จังหวัดพระนครศรีอยุธยา		
ชื่อลูกค้า	: บริษัท เอ็นทิค จำกัด		
ที่อยู่และข้อมูลติดต่อของลูกค้า	: 3/4 ถนนประเสริฐมนูกิจ แขวงคลองกุ่ม เขตบึงกุ่ม กรุงเทพมหานคร 10240		
สถานีตรวจวัด	: สถานีที่ 3 บริเวณท้ายน้ำจากท่าเทียบเรือไปประมาณ 500 เมตร	**วันเดือนปีที่เก็บตัวอย่าง**	: 07 มีนาคม 2568
		วันเดือนปีที่รับตัวอย่างทดสอบ	: 07 มีนาคม 2568
ตำแหน่งพิกัด	: 47P 0673072 E, 1597832 N	**วันเดือนปีที่ทำการทดสอบ**	: 07-15 มีนาคม 2568
วิธีเก็บตัวอย่าง	: Grab Sampling	**วันเดือนปีที่รายงานผล**	: 15 มีนาคม 2568
ผู้เก็บตัวอย่าง	: TOPS-LAB Consultants CO., LTD.	**เวลาเก็บตัวอย่าง**	: 12.00 น.
เลขทะเบียน	: -		

รายการทดสอบ	หน่วย	วิธีทดสอบ [1]	ผลการทดสอบ		ค่ามาตรฐาน [2]
1. อุณหภูมิ (Temperature)	°C	AWWA, 2023 (2550 B)	ในบรรยากาศ 30.1	ในน้ำ 29.7	ไม่สูงกว่าอุณหภูมิธรรมชาติเกิน 3°C
2. ความเป็นกรด – ด่าง (pH)	-	AWWA, 2023 (4500-H^+, B)	8.2 ที่ 25 °C		5.0-9.0
3. ออกซิเจนละลาย (Dissolved Oxygen)	mg/L	AWWA, 2023 (4500-O, C)	7.2		ไม่น้อยกว่า 4.0
4. บีโอดี (Biochemical Oxygen Demand)	mg/L	AWWA, 2023 (4500-O, C and 5210 B)	1.5		ไม่เกินกว่า 2.0
5. แบคทีเรียกลุ่มโคลิฟอร์มทั้งหมด (Total Coliform Bacteria)	MPN/100 mL	AWWA, 2023 (9221 B)	5,500		ไม่เกินกว่า 20,000
6. แบคทีเรียกลุ่มฟีคอลโคลิฟอร์ม (Fecal Coliform Bacteria)	MPN/100 mL	AWWA, 2023 (9221 B)	540		ไม่เกินกว่า 4,000
7. ไนเตรต-ไนโตรเจน (Nitrate-Nitrogen)	mg/L	AWWA, 2023 (4500-NO_3^-, E)	3.2		ไม่เกินกว่า 5.0

หมายเหตุ :
- * หมายถึง รายการทดสอบที่อยู่ในขอบข่ายการรับรองความสามารถห้องปฏิบัติการทดสอบตามมาตรฐาน ISO/IEC 17025 : 2017
- [1] Standard Methods for the examination of water and wastewater 24thed Washington, DC : APHA, 2023
- [2] ตามประกาศคณะกรรมการสิ่งแวดล้อมแห่งชาติ ฉบับที่ 8 (พ.ศ.2537) ออกตามความในพระราชบัญญัติส่งเสริมและรักษาคุณภาพสิ่งแวดล้อมแห่งชาติ พ.ศ.2535 เรื่อง กำหนดมาตรฐานคุณภาพน้ำในแหล่งน้ำผิวดิน (ประเภทที่ 3)
- [3] Cadmium ไม่เกินกว่า 0.005 มก./ลิตร ในน้ำที่มีความกระด้างในรูปของ $CaCO_3$ ไม่เกินกว่า 100 มิลลิกรัมต่อลิตร
- [4] Cadmium ไม่เกินกว่า 0.05 มก./ลิตร ในน้ำที่มีความกระด้างในรูปของ $CaCO_3$ เกินกว่า 100 มิลลิกรัมต่อลิตร
- [5] วิเคราะห์โดยห้องปฏิบัติการ ศูนย์สิ่งแวดล้อม มหาวิทยาลัยสวนดุสิต
- [6] ND (Not Detected) โดย Detection Limit ของผลการทดสอบมีดังนี้
  Cadmium <0.001 mg/L Lead <0.004 mg/L Mercury <0.0001 mg/L Arsenic <0.001 mg/L

ชื่อผู้บันทึก	: นายภควัต เทียมระกิจ	**ชื่อผู้ตรวจสอบ/ควบคุม**	: นางสาวเมธาวี คุ้มขำ
ชื่อบริษัทผู้ตรวจวัดและวิเคราะห์ตัวอย่าง	: TOPS-LAB Consultants CO., LTD.	**เบอร์โทรศัพท์**	: 02-159-0121
ชื่อผู้วิเคราะห์	: นางสาวกุลภัสสร์ เชยโชติ	**เลขที่ทะเบียนผู้วิเคราะห์**	: ว-326-จ-0015

B. Manipa
(Manipa Butsee)
Technical Team

K. Metawee
(Metawee Khumkham)
Laboratory Supervisor

ผลวิเคราะห์นี้รับรองเฉพาะตัวอย่างที่ได้ทำการวิเคราะห์และเป็นผลทดสอบตามตัวอย่างที่ได้รับเท่านั้น 1/3
ห้ามคัดถ่ายใบรับรองหรือรายงานผลแต่เพียงบางส่วน โดยไม่ได้รับอนุญาตอย่างเป็นลายลักษณ์อักษรจากทางบริษัท

เอกสารเลขที่ TLC-F-7.8-01 แก้ไขครั้งที่ 4 วันที่ประกาศใช้ 4 มกราคม 2565

บริษัท ท็อปส์-แลบ คอนซัลแตนท์ จำกัด
TOPS-LAB Consultants CO., LTD.
189 หมู่ที่ 3 ตำบลบางรักพัฒนา อำเภอบางบัวทอง จังหวัดนนทบุรี 11110
189 Moo. 3 Bangrakphatthana Bangbuathong Nonthaburi 11110
Tel : (662) 159-0121 Fax : (662) 159-0122

TESTING
No.0219

ANALYSIS REPORT

เลขที่ใบรายงานผล : RE6803173
รหัสตัวอย่าง : W019/03/68
ประเภทตัวอย่าง : น้ำผิวดิน

ชื่อโครงการ : โครงการท่าเทียบเรือส่วนขยายของ บริษัท จัมโบ้ เจตตี้ จำกัด
ที่ตั้งโครงการ : ตำบลบางระกำ อำเภอนครหลวง จังหวัดพระนครศรีอยุธยา
ชื่อลูกค้า : บริษัท เอ็นทีค จำกัด
ที่อยู่และข้อมูลติดต่อของลูกค้า : 3/4 ถนนประเสริฐมนูกิจ แขวงคลองกุ่ม เขตบึงกุ่ม กรุงเทพมหานคร 10240
สถานีตรวจวัด : สถานีที่ 3 บริเวณท้ายน้ำจากท่าเทียบเรือไปประมาณ 500 เมตร
ตำแหน่งพิกัด : 47P 0673072 E, 1597832 N
วิธีเก็บตัวอย่าง : Grab Sampling
ผู้เก็บตัวอย่าง : TOPS-LAB Consultants CO., LTD.
เลขทะเบียน : -

วันเดือนปีที่เก็บตัวอย่าง : 07 มีนาคม 2568
วันเดือนปีที่รับตัวอย่างทดสอบ : 07 มีนาคม 2568
วันเดือนปีที่ทำการทดสอบ : 07-15 มีนาคม 2568
วันเดือนปีที่รายงานผล : 15 มีนาคม 2568
เวลาเก็บตัวอย่าง : 12.00 น.

รายการทดสอบ	หน่วย	วิธีทดสอบ [1]	ผลการทดสอบ	ค่ามาตรฐาน [2]
16. ของแข็งแขวนลอยทั้งหมด (Total Suspended Solids) *	mg/L	AWWA, 2023 (2540 D)	14	-
17. น้ำมันและไขมัน (Oil and Grease)	mg/L	AWWA, 2023 (5520 B)	<1	-
18. สารอินทรีย์คาร์บอนทั้งหมด (Total Organic Carbon) [5]	mg/L	AWWA, 2023 (5310 B)	10.990	-
19. ความโปร่งใสของน้ำ (Transparency)	m	Secchi Disc	0.30	-
ลักษณะสภาพตัวอย่างที่ทดสอบ		ขุ่น สีเหลือง มีตะกอน		

หมายเหตุ :
- * หมายถึง รายการทดสอบที่อยู่ในขอบข่ายการรับรองความสามารถห้องปฏิบัติการทดสอบตามมาตรฐาน ISO/IEC 17025 : 2017
- [1] Standard Methods for the examination of water and wastewater 24thed Washington, DC : APHA, 2023
- [2] ตามประกาศคณะกรรมการสิ่งแวดล้อมแห่งชาติ ฉบับที่ 8 (พ.ศ.2537) ออกตามความในพระราชบัญญัติส่งเสริมและรักษาคุณภาพสิ่งแวดล้อมแห่งชาติ พ.ศ.2535 เรื่อง กำหนดมาตรฐานคุณภาพน้ำในแหล่งน้ำผิวดิน (ประเภทที่ 3)
- [3] Cadmium ไม่เกินกว่า 0.005 มก./ลิตร ในน้ำที่มีความกระด้างในรูปของ $CaCO_3$ ไม่เกินกว่า 100 มิลลิกรัมต่อลิตร
- [4] Cadmium ไม่เกินกว่า 0.05 มก./ลิตร ในน้ำที่มีความกระด้างในรูปของ $CaCO_3$ เกินกว่า 100 มิลลิกรัมต่อลิตร
- [5] วิเคราะห์โดยห้องปฏิบัติการ ศูนย์สิ่งแวดล้อม มหาวิทยาลัยสวนดุสิต
- [6] ND (Not Detected) โดย Detection Limit ของผลการทดสอบมีดังนี้
  Cadmium <0.001 mg/L. Lead <0.004 mg/L. Mercury <0.0001 mg/L. Arsenic <0.001 mg/L.

ชื่อผู้บันทึก : นายภควัต เทียมระกิจ
ชื่อบริษัทผู้ตรวจวัดและวิเคราะห์ตัวอย่าง : TOPS-LAB Consultants CO., LTD.
ชื่อผู้วิเคราะห์ : นางสาวกุลภัสสร์ เชยโชติ

ชื่อผู้ตรวจสอบ/ควบคุม : นางสาวเมธาวี คุ้มขำ
เบอร์โทรศัพท์ : 02-159-0121
เลขที่ทะเบียนผู้วิเคราะห์ : ว-326-จ-0015

B. Manipa
(Manipa Butsee)
Technical Team

M. Metawee
(Metawee Khumkham)
Laboratory Supervisor

ผลวิเคราะห์นี้รับรองเฉพาะตัวอย่างที่ได้ทำการวิเคราะห์และเป็นผลทดสอบตามตัวอย่างที่ได้รับเท่านั้น
ห้ามคัดถ่ายใบรับรองหรือรายงานผลแต่เพียงบางส่วน โดยไม่ได้รับอนุญาตอย่างเป็นลายลักษณ์อักษรจากทางบริษัท

เอกสารเลขที่ TLC-F-7.8-01 แก้ไขครั้งที่ 4 วันที่ประกาศใช้ 4 มกราคม 2565

บริษัท จัมโบ้ เจตตี้ จำกัด

รายงานผลการปฏิบัติตามมาตรการป้องกันและแก้ไขผลกระทบสิ่งแวดล้อม และมาตรการติดตามตรวจสอบผลกระทบสิ่งแวดล้อม (ระยะดำเนินการ)

โครงการก่อสร้างท่าเทียบเรือส่วนขยายของบริษัท จัมโบ้ เจตตี้ จำกัด

ระหว่างเดือนมกราคมถึงเดือนมิถุนายน พ.ศ. 2568

ภาคผนวก 2-3

ผลการติดตามตรวจสอบด้านคุณภาพตะกอนดิน

จัดทำโดย

บริษัท เอ็นทิค จำกัด

3/4 ถนนประเสริฐมนูกิจ แขวงคลองกุ่ม เขตบึงกุ่ม กรุงเทพมหานคร 10240

กรกฎาคม 2568

บริษัท ท็อปส์-แลบ คอนซัลแตนท์ จำกัด
TOPS-LAB Consultants CO., LTD.
189 หมู่ที่ 3 ตำบลบางรักพัฒนา อำเภอบางบัวทอง จังหวัดนนทบุรี 11110
189 Moo. 3 Bangrakphatthana Bangbuathong Nonthaburi 11110
Tel : (662) 159-0121 Fax : (662) 159-0122

ANALYSIS REPORT

เลขที่ใบรายงานผล : RE6803173
รหัสตัวอย่าง : S002/03/68
ประเภทตัวอย่าง : ตะกอนดิน

ชื่อโครงการ : โครงการท่าเทียบเรือส่วนขยายของ บริษัท จัมโบ้ เจตตี้ จำกัด
ที่ตั้งโครงการ : ตำบลบางระกำ อำเภอนครหลวง จังหวัดพระนครศรีอยุธยา
ชื่อลูกค้า : บริษัท เอ็นทิค จำกัด
ที่อยู่และข้อมูลติดต่อของลูกค้า : 3/4 ถนนประเสริฐมนูกิจ แขวงคลองกุ่ม เขตบึงกุ่ม กรุงเทพมหานคร 10240
สถานีตรวจวัด : สถานีที่ 2 บริเวณเหนือน้ำก่อนถึงโครงการ
ตำแหน่งพิกัด : 47P 0672276 E, 1599005 N
วิธีเก็บตัวอย่าง : Composite Sampling
ผู้เก็บตัวอย่าง : TOPS-LAB Consultants CO., LTD.
เลขทะเบียน : -
วันเดือนปีที่เก็บตัวอย่าง : 07 มีนาคม 2568
วันเดือนปีที่รับตัวอย่างทดสอบ : 07 มีนาคม 2568
วันเดือนปีที่ทำการทดสอบ : 07 มีนาคม-11 เมษายน 2568
วันเดือนปีที่รายงานผล : 11 เมษายน 2568
เวลาเก็บตัวอย่าง : 13.30 น.

รายการทดสอบ	หน่วย	วิธีทดสอบและวิธีอ้างอิง [1]	ผลการทดสอบ	ค่ามาตรฐาน [2]
1. สารหนู (Arsenic)	mg/kg	SW-846 (US.EPA Method 3050 B, 6010 C)	ND [4]	ไม่เกิน 10
2. แคดเมียม (Cadmium)	mg/kg	SW-846 (US.EPA Method 3050 B, 6010 C)	0.970	ไม่เกิน 1
3. ตะกั่ว (Lead)	mg/kg	SW-846 (US.EPA Method 3050 B, 6010 C)	11.140	ไม่เกิน 36
4. ปรอท (Mercury)	mg/kg	SW-846 (US.EPA Method 3050 B, 6010 C)	ND [4]	ไม่เกิน 0.2
5. แคลเซียม (Calcium)	mg/kg	SW-846 (US.EPA Method 3050 B, 6010 C)	6,914.462	-
6. ซัลเฟต (Sulfate) [3]	mg/kg	Turbidimetric method	3.23	-
7. ปริมาณอินทรีย์คาร์บอน (Total Organic Carbon) [3]	mg/kg	Lost on Ignition method	0.62	-

หมายเหตุ :
[1] United States Environmental Protection Agency. Test Method of Evaluating Solid Waste, Physical/Chemical Method.
[2] ตามประกาศคณะกรรมการสิ่งแวดล้อมแห่งชาติ เรื่อง กำหนดมาตรฐานคุณภาพตะกอนดินในแหล่งน้ำผิวดิน พ.ศ. 2565
[3] วิเคราะห์โดย คณะวิทยาศาสตร์ มหาวิทยาลัยเกษตรศาสตร์
[4] ND (Not Detected) โดย Detection Limit ของผลการทดสอบมีดังนี้
Arsenic <0.001 mg/kg Mercury <0.0002 mg/kg

ชื่อผู้บันทึก : นายภควัต เทียมระกิจ
ชื่อบริษัทผู้ตรวจวัดและวิเคราะห์ตัวอย่าง : TOPS-LAB Consultants CO., LTD.
ชื่อผู้วิเคราะห์ : นางสาวจิรัชญา รอยรัตน์
ชื่อผู้ตรวจสอบ/ควบคุม : นางสาวเมธาวี คุ้มขำ
เบอร์โทรศัพท์ : 02-159-0121
เลขที่ทะเบียนผู้วิเคราะห์ : ว-326-จ-0018

B. Manipa
(Manipa Butsee)
Technical Team

K. Metawee
(Metawee Khumkham)
Laboratory Supervisor

ผลวิเคราะห์นี้รับรองเฉพาะตัวอย่างที่ได้ทำการวิเคราะห์และเป็นผลทดสอบตามตัวอย่างที่ได้รับเท่านั้น
ห้ามคัดถ่ายใบรับรองหรือรายงานผลแต่เพียงบางส่วน โดยไม่ได้รับอนุญาตอย่างเป็นลายลักษณ์อักษรจากทางบริษัท

บริษัท ท็อปส์-แลบ คอนซัลแตนท์ จำกัด
TOPS-LAB Consultants CO., LTD.
189 หมู่ที่ 3 ตำบลบางรักพัฒนา อำเภอบางบัวทอง จังหวัดนนทบุรี 11110
189 Moo. 3 Bangrakphatthana Bangbuathong Nonthaburi 11110
Tel : (662) 159-0121 Fax : (662) 159-0122

ANALYSIS REPORT

เลขที่ใบรายงานผล : RE6803173
รหัสตัวอย่าง : S001/03/68
ประเภทตัวอย่าง : ตะกอนดิน

ชื่อโครงการ : โครงการท่าเทียบเรือส่วนขยายของ บริษัท จัมโบ้ เจตตี้ จำกัด
ที่ตั้งโครงการ : ตำบลบางระกำ อำเภอนครหลวง จังหวัดพระนครศรีอยุธยา
ชื่อลูกค้า : บริษัท เอ็นทิค จำกัด
ที่อยู่และข้อมูลติดต่อของลูกค้า : 3/4 ถนนประเสริฐมนูกิจ แขวงคลองกุ่ม เขตบึงกุ่ม กรุงเทพมหานคร 10240
สถานีตรวจวัด : สถานีที่ 1 บริเวณพื้นที่โครงการ (หน้าท่าเทียบเรือ)
ตำแหน่งพิกัด : 47P 0672480 E, 1598410 N
วิธีเก็บตัวอย่าง : Composite Sampling
ผู้เก็บตัวอย่าง : TOPS-LAB Consultants CO., LTD.
เลขทะเบียน : -
วันเดือนปีที่เก็บตัวอย่าง : 07 มีนาคม 2568
วันเดือนปีที่รับตัวอย่างทดสอบ : 07 มีนาคม 2568
วันเดือนปีที่ทำการทดสอบ : 07 มีนาคม-11 เมษายน 2568
วันเดือนปีที่รายงานผล : 11 เมษายน 2568
เวลาเก็บตัวอย่าง : 15.00 น.

รายการทดสอบ	หน่วย	วิธีทดสอบและวิธีอ้างอิง [1]	ผลการทดสอบ	ค่ามาตรฐาน [2]
1. สารหนู (Arsenic)	mg/kg	SW-846 (US.EPA Method 3050 B, 6010 C)	ND [4]	ไม่เกิน 10
2. แคดเมียม (Cadmium)	mg/kg	SW-846 (US.EPA Method 3050 B, 6010 C)	0.970	ไม่เกิน 1
3. ตะกั่ว (Lead)	mg/kg	SW-846 (US.EPA Method 3050 B, 6010 C)	11.120	ไม่เกิน 36
4. ปรอท (Mercury)	mg/kg	SW-846 (US.EPA Method 3050 B, 6010 C)	ND [4]	ไม่เกิน 0.2
5. แคลเซียม (Calcium)	mg/kg	SW-846 (US.EPA Method 3050 B, 6010 C)	6,205.014	-
6. ซัลเฟต (Sulfate) [3]	mg/kg	Turbidimetric method	3.52	-
7. ปริมาณอินทรีย์คาร์บอน (Total Organic Carbon) [3]	mg/kg	Lost on Ignition method	0.58	-

หมายเหตุ :
[1] United States Environmental Protection Agency. Test Method of Evaluating Solid Waste, Physical/Chemical Method.
[2] ตามประกาศคณะกรรมการสิ่งแวดล้อมแห่งชาติ เรื่อง กำหนดมาตรฐานคุณภาพตะกอนดินในแหล่งน้ำผิวดิน พ.ศ. 2565
[3] วิเคราะห์โดย คณะวิทยาศาสตร์ มหาวิทยาลัยเกษตรศาสตร์
[4] ND (Not Detected) โดย Detection Limit ของผลการทดสอบมีดังนี้
Arsenic <0.001 mg/kg Mercury <0.0002 mg/kg

ชื่อผู้บันทึก : นายภควัต เทียมระกิจ
ชื่อบริษัทผู้ตรวจวัดและวิเคราะห์ตัวอย่าง : TOPS-LAB Consultants CO., LTD.
ชื่อผู้วิเคราะห์ : นางสาวจิรัชญา รอยรัตน์
ชื่อผู้ตรวจสอบ/ควบคุม : นางสาวเมธาวี คุ้มขำ
เบอร์โทรศัพท์ : 02-159-0121
เลขที่ทะเบียนผู้วิเคราะห์ : ว-326-จ-0018

B. Manipa
(Manipa Butsee)
Technical Team

K. Metawee
(Metawee Khumkham)
Laboratory Supervisor

ผลวิเคราะห์นี้รับรองเฉพาะตัวอย่างที่ได้ทำการวิเคราะห์และเป็นผลทดสอบตามตัวอย่างที่ได้รับเท่านั้น
ห้ามคัดถ่ายใบรับรองหรือรายงานผลแต่เพียงบางส่วน โดยไม่ได้รับอนุญาตอย่างเป็นลายลักษณ์อักษรจากทางบริษัท

บริษัท ท็อปส์-แลบ คอนซัลแตนท์ จำกัด
TOPS-LAB Consultants CO., LTD.
189 หมู่ที่ 3 ตำบลบางรักพัฒนา อำเภอบางบัวทอง จังหวัดนนทบุรี 11110
189 Moo. 3 Bangrakphatthana Bangbuathong Nonthaburi 11110
Tel : (662) 159-0121 Fax : (662) 159-0122

ANALYSIS REPORT

เลขที่ใบรายงานผล : RE6803173
รหัสตัวอย่าง : S003/03/68
ประเภทตัวอย่าง : ตะกอนดิน

ชื่อโครงการ : โครงการท่าเทียบเรือส่วนขยายของ บริษัท จัมโบ้ เจตตี้ จำกัด
ที่ตั้งโครงการ : ตำบลบางระกำ อำเภอนครหลวง จังหวัดพระนครศรีอยุธยา
ชื่อลูกค้า : บริษัท เอ็นทิค จำกัด
ที่อยู่และข้อมูลติดต่อของลูกค้า : 3/4 ถนนประเสริฐมนูกิจ แขวงคลองกุ่ม เขตบึงกุ่ม กรุงเทพมหานคร 10240
สถานีตรวจวัด : สถานีที่ 3 บริเวณท้ายน้ำจากท่าเทียบเรือ
ตำแหน่งพิกัด : 47P 0673072 E, 1597832 N
วิธีเก็บตัวอย่าง : Composite Sampling
ผู้เก็บตัวอย่าง : TOPS-LAB Consultants CO., LTD.
เลขทะเบียน : -

วันเดือนปีที่เก็บตัวอย่าง : 07 มีนาคม 2568
วันเดือนปีที่รับตัวอย่างทดสอบ : 07 มีนาคม 2568
วันเดือนปีที่ทำการทดสอบ : 07 มีนาคม-11 เมษายน 2568
วันเดือนปีที่รายงานผล : 11 เมษายน 2568
เวลาเก็บตัวอย่าง : 12.00 น.

รายการทดสอบ	หน่วย	วิธีทดสอบและวิธีอ้างอิง [1]	ผลการทดสอบ	ค่ามาตรฐาน [2]
1. สารหนู (Arsenic)	mg/kg	SW-846 (US.EPA Method 3050 B, 6010 C)	ND [4]	ไม่เกิน 10
2. แคดเมียม (Cadmium)	mg/kg	SW-846 (US.EPA Method 3050 B, 6010 C)	0.975	ไม่เกิน 1
3. ตะกั่ว (Lead)	mg/kg	SW-846 (US.EPA Method 3050 B, 6010 C)	11.455	ไม่เกิน 36
4. ปรอท (Mercury)	mg/kg	SW-846 (US.EPA Method 3050 B, 6010 C)	ND [4]	ไม่เกิน 0.2
5. แคลเซียม (Calcium)	mg/kg	SW-846 (US.EPA Method 3050 B, 6010 C)	6,036.390	-
6. ซัลเฟต (Sulfate) [3]	mg/kg	Turbidimetric method	3.38	-
7. ปริมาณอินทรีย์คาร์บอน (Total Organic Carbon) [3]	mg/kg	Lost on Ignition method	0.69	-

หมายเหตุ :
[1] United States Environmental Protection Agency. Test Method of Evaluating Solid Waste, Physical/Chemical Method.
[2] ตามประกาศคณะกรรมการสิ่งแวดล้อมแห่งชาติ เรื่อง กำหนดมาตรฐานคุณภาพตะกอนดินในแหล่งน้ำผิวดิน พ.ศ. 2565
[3] วิเคราะห์โดย คณะวิทยาศาสตร์ มหาวิทยาลัยเกษตรศาสตร์
[4] ND (Not Detected) โดย Detection Limit ของผลการทดสอบมีดังนี้
Arsenic <0.001 mg/kg Mercury <0.0002 mg/kg

ชื่อผู้บันทึก : นายภควัต เทียมระกิจ
ชื่อบริษัทผู้ตรวจวัดและวิเคราะห์ตัวอย่าง : TOPS-LAB Consultants CO., LTD.
ชื่อผู้วิเคราะห์ : นางสาวจิรัชญา รอยรัตน์

ชื่อผู้ตรวจสอบ/ควบคุม : นางสาวเมธาวี คุ้มขำ
เบอร์โทรศัพท์ : 02-159-0121
เลขที่ทะเบียนผู้วิเคราะห์ : ว-326-จ-0018

B. Manipa
(Manipa Butsee)
Technical Team

K. Metawee
(Metawee Khumkham)
Laboratory Supervisor

ผลวิเคราะห์นี้รับรองเฉพาะตัวอย่างที่ได้ทำการวิเคราะห์และเป็นผลทดสอบตามตัวอย่างที่ได้รับเท่านั้น
ห้ามคัดถ่ายใบรับรองหรือรายงานผลแต่เพียงบางส่วน โดยไม่ได้รับอนุญาตอย่างเป็นลายลักษณ์อักษรจากทางบริษัท

บริษัท จัมโบ้ เจตตี้ จำกัด

รายงานผลการปฏิบัติตามมาตรการป้องกันและแก้ไขผลกระทบสิ่งแวดล้อม และมาตรการติดตามตรวจสอบผลกระทบสิ่งแวดล้อม (ระยะดำเนินการ)

โครงการก่อสร้างท่าเทียบเรือส่วนขยายของบริษัท จัมโบ้ เจตตี้ จำกัด

ระหว่างเดือนมกราคมถึงเดือนมิถุนายน พ.ศ. 2568

ภาคผนวก 3

แผนปฏิบัติการด้านคุณภาพอากาศ

จัดทำโดย

บริษัท เอ็นทิค จำกัด

3/4 ถนนประเสริฐมนูกิจ แขวงคลองกุ่ม เขตบึงกุ่ม กรุงเทพมหานคร 10240

กรกฎาคม 2568

บริษัท จัมโบ้ เจตตี้ จำกัด

รายงานผลการปฏิบัติตามมาตรการป้องกันและแก้ไขผลกระทบสิ่งแวดล้อม และมาตรการติดตามตรวจสอบผลกระทบสิ่งแวดล้อม (ระยะดำเนินการ)

โครงการก่อสร้างท่าเทียบเรือส่วนขยายของบริษัท จัมโบ้ เจตตี้ จำกัด

ระหว่างเดือนมกราคมถึงเดือนมิถุนายน พ.ศ. 2568

ภาคผนวก 3-1

ตัวอย่างเอกสารการตรวจสอบสภาพอุปกรณ์

จัดทำโดย

บริษัท เอ็นทิค จำกัด

3/4 ถนนประเสริฐมนูกิจ แขวงคลองกุ่ม เขตบึงกุ่ม กรุงเทพมหานคร 10240

กรกฎาคม 2568

บริษัท จัมโบ้ เจตตี้ จำกัด

แบบตรวจประเมินสภาพรถเครนรายเดือน

ทะเบียน ต้องจำได้ เบอร์ 1

รายการตรวจสอบ	ประจำเดือน มกราคม ปี 2568																														
	1	2	3	4	5	6	7	8	9	10	11	12	13	14	15	16	17	18	19	20	21	22	23	24	25	26	27	28	29	30	31
1.สภาพของเกวัดแผงระบบควบคุม											✓	✓	✓	✓	✓	✓	✓	✓	✓	✓	✓	✓	✓	✓	✓	✓	✓	✓	✓	✓	✓
2.สภาพกลไกของระบบควบคุม											✓	✓	✓	✓	✓	✓	✓	✓	✓	✓	✓	✓	✓	✓	✓	✓	✓	✓	✓	✓	✓
3.ระบบไฮโดรลิค,ท่อ,สาย,ข้อต่อ											✓	✓	✓	✓	✓	✓	✓	✓	✓	✓	✓	✓	✓	✓	✓	✓	✓	✓	✓	✓	✓
4.ระบบลม,ท่อ,สาย,ข้อต่อ											✓	✓	✓	✓	✓	✓	✓	✓	✓	✓	✓	✓	✓	✓	✓	✓	✓	✓	✓	✓	✓
5.สภาพขาตั้งเครน											✓	✓	✓	✓	✓	✓	✓	✓	✓	✓	✓	✓	✓	✓	✓	✓	✓	✓	✓	✓	✓
6.การสวิงของบูม											✓	✓	✓	✓	✓	✓	✓	✓	✓	✓	✓	✓	✓	✓	✓	✓	✓	✓	✓	✓	✓
7.การยืดบูม,นอนบูม											✓	✓	✓	✓	✓	✓	✓	✓	✓	✓	✓	✓	✓	✓	✓	✓	✓	✓	✓	✓	✓
8.สภาพสายสลิงเครน											✓	✓	✓	✓	✓	✓	✓	✓	✓	✓	✓	✓	✓	✓	✓	✓	✓	✓	✓	✓	✓
9.สภาพตะขอเครน											✓	✓	✓	✓	✓	✓	✓	✓	✓	✓	✓	✓	✓	✓	✓	✓	✓	✓	✓	✓	✓
10.สถานที่ตั้งเครน											✓	✓	✓	✓	✓	✓	✓	✓	✓	✓	✓	✓	✓	✓	✓	✓	✓	✓	✓	✓	✓
รายการตรวจสอบเซฟตี้พนักงาน																															
1.เสื้อสะท้อนแสง											✓	✓	✓	✓	✓	✓	✓	✓	✓	✓	✓	✓	✓	✓	✓	✓	✓	✓	✓	✓	✓
2.หมวก											✓	✓	✓	✓	✓	✓	✓	✓	✓	✓	✓	✓	✓	✓	✓	✓	✓	✓	✓	✓	✓
3.รองเท้าเซฟตี้											✓	✓	✓	✓	✓	✓	✓	✓	✓	✓	✓	✓	✓	✓	✓	✓	✓	✓	✓	✓	✓
4.เซฟตี้กันตก											✓	✓	✓	✓	✓	✓	✓	✓	✓	✓	✓	✓	✓	✓	✓	✓	✓	✓	✓	✓	✓

ผู้ตรวจสอบ... [redacted] .....

บริษัท จัมโบ้ เจตตี้ จำกัด

แบบตรวจประเมินสภาพรถเครนรายเดือน

ทะเบียน ไชยวัฒน์ เบอร์ 1

รายการตรวจสอบ	ประจำเดือน กุมภาพันธ์ ปี 2568																														
	1	2	3	4	5	6	7	8	9	10	11	12	13	14	15	16	17	18	19	20	21	22	23	24	25	26	27	28	29	30	31
1.สภาพของเกวัดแผงระบบควบคุม	✓	✓	✓	✓	✓	✓	✓	✓	✓	✓	✓	✓	✓	✓	✓	✓	✓														
2.สภาพกลไกของระบบควบคุม	✓	✓	✓	✓	✓	✓	✓	✓	✓	✓	✓	✓	✓	✓	✓	✓	✓														
3.ระบบไฮโดรลิค,ท่อ,สาย,ข้อต่อ	✓	✓	✓	✓	✓	✓	✓	✓	✓	✓	✓	✓	✓	✓	✓	✓	✓														
4.ระบบลม,ท่อ,สาย,ข้อต่อ	✓	✓	✓	✓	✓	✓	✓	✓	✓	✓	✓	✓	✓	✓	✓	✓	✓														
5.สภาพขาตั้งเครน	✓	✓	✓	✓	✓	✓	✓	✓	✓	✓	✓	✓	✓	✓	✓	✓	✓														
6.การสวิงของบูม	✓	✓	✓	✓	✓	✓	✓	✓	✓	✓	✓	✓	✓	✓	✓	✓	✓														
7.การยืดบูม,นอนบูม	✓	✓	✓	✓	✓	✓	✓	✓	✓	✓	✓	✓	✓	✓	✓	✓	✓														
8.สภาพสายสลิงเครน	✓	✓	✓	✓	✓	✓	✓	✓	✓	✓	✓	✓	✓	✓	✓	✓	✓														
9.สภาพตะขอเครน	✓	✓	✓	✓	✓	✓	✓	✓	✓	✓	✓	✓	✓	✓	✓	✓	✓														
10.สถานที่ตั้งเครน	✓	✓	✓	✓	✓	✓	✓	✓	✓	✓	✓	✓	✓	✓	✓	✓	✓														
รายการตรวจสอบเซฟตี้พนักงาน																															
1.เสื้อสะท้อนแสง	✓	✓	✓	✓	✓	✓	✓	✓	✓	✓	✓	✓	✓	✓	✓	✓	✓														
2.หมวก	✓	✓	✓	✓	✓	✓	✓	✓	✓	✓	✓	✓	✓	✓	✓	✓	✓														
3.รองเท้าเซฟตี้	✓	✓	✓	✓	✓	✓	✓	✓	✓	✓	✓	✓	✓	✓	✓	✓	✓														
4.เซฟตี้กันตก	✓	✓	✓	✓	✓	✓	✓	✓	✓	✓	✓	✓	✓	✓	✓	✓	✓														

ผู้ตรวจสอบ [redacted] .....

บริษัท จัมโบ้ เจตตี้ จำกัด

แบบตรวจประเมินสภาพรถเครนรายเดือน

ทะเบียน ไม่มีทะเบียน เบอร์ 1

รายการตรวจสอบ	ประจำเดือน มกราคม ปี 2568																													
	1	2	3	4	5	6	7	8	9	10	11	12	13	14	15	16	17	18	19	20	21	22	23	24	25	26	27	28	29	30	31
1.สภาพของเกวัดแผงระบบควบคุม	✓	✓	✓	✓	✓	✓	✓	✓	✓	✓	✓	✓	✓	✓	✓	✓	✓	✓	✓	✓	✓	✓	✓	✓	✓	✓	✓	✓	✓	✓	
2.สภาพกลไกของระบบควบคุม	✓	✓	✓	✓	✓	✓	✓	✓	✓	✓	✓	✓	✓	✓	✓	✓	✓	✓	✓	✓	✓	✓	✓	✓	✓	✓	✓	✓	✓	✓	
3.ระบบไฮโดรลิค.ท่อ,สาย,ข้อต่อ	✓	✓	✓	✓	✓	✓	✓	✓	✓	✓	✓	✓	✓	✓	✓	✓	✓	✓	✓	✓	✓	✓	✓	✓	✓	✓	✓	✓	✓	✓	
4.ระบบลม.ท่อ,สาย,ข้อต่อ	✓	✓	✓	✓	✓	✓	✓	✓	✓	✓	✓	✓	✓	✓	✓	✓	✓	✓	✓	✓	✓	✓	✓	✓	✓	✓	✓	✓	✓	✓	
5.สภาพขาตั้งเครน	✓	✓	✓	✓	✓	✓	✓	✓	✓	✓	✓	✓	✓	✓	✓	✓	✓	✓	✓	✓	✓	✓	✓	✓	✓	✓	✓	✓	✓	✓	
6.การสวิงของบูม	✓	✓	✓	✓	✓	✓	✓	✓	✓	✓	✓	✓	✓	✓	✓	✓	✓	✓	✓	✓	✓	✓	✓	✓	✓	✓	✓	✓	✓	✓	
7.การยืดบูม,นอนบูม	✓	✓	✓	✓	✓	✓	✓	✓	✓	✓	✓	✓	✓	✓	✓	✓	✓	✓	✓	✓	✓	✓	✓	✓	✓	✓	✓	✓	✓	✓	
8.สภาพสายสลิงเครน	✓	✓	✓	✓	✓	✓	✓	✓	✓	✓	✓	✓	✓	✓	✓	✓	✓	✓	✓	✓	✓	✓	✓	✓	✓	✓	✓	✓	✓	✓	
9.สภาพตะขอเครน	✓	✓	✓	✓	✓	✓	✓	✓	✓	✓	✓	✓	✓	✓	✓	✓	✓	✓	✓	✓	✓	✓	✓	✓	✓	✓	✓	✓	✓	✓	
10.สถานที่ตั้งเครน	✓	✓	✓	✓	✓	✓	✓	✓	✓	✓	✓	✓	✓	✓	✓	✓	✓	✓	✓	✓	✓	✓	✓	✓	✓	✓	✓	✓	✓	✓	
รายการตรวจสอบเซฟตี้พนักงาน																															
1.เสื้อสะท้อนแสง	✓	✓	✓	✓	✓	✓	✓	✓	✓	✓	✓	✓	✓	✓	✓	✓	✓	✓	✓	✓	✓	✓	✓	✓	✓	✓	✓	✓	✓	✓	
2.หมวก	✓	✓	✓	✓	✓	✓	✓	✓	✓	✓	✓	✓	✓	✓	✓	✓	✓	✓	✓	✓	✓	✓	✓	✓	✓	✓	✓	✓	✓	✓	
3.รองเท้าเซฟตี้	✓	✓	✓	✓	✓	✓	✓	✓	✓	✓	✓	✓	✓	✓	✓	✓	✓	✓	✓	✓	✓	✓	✓	✓	✓	✓	✓	✓	✓	✓	
4.เซฟตี้กันตก	✓	✓	✓	✓	✓	✓	✓	✓	✓	✓	✓	✓	✓	✓	✓	✓	✓	✓	✓	✓	✓	✓	✓	✓	✓	✓	✓	✓	✓	✓	

ผู้ตรวจสอบ [redacted] .....

บริษัท จัมโบ้ เจตตี้ จำกัด

แบบตรวจประเมินสภาพรถเครนรายเดือน

ทะเบียน ดอง จัมโบ้ เบอร์ 1

รายการตรวจสอบ	ประจำเดือน เมษายน ปี 2568																													
	1	2	3	4	5	6	7	8	9	10	11	12	13	14	15	16	17	18	19	20	21	22	23	24	25	26	27	28	29	30	31
1.สภาพของเกวัดแผงระบบควบคุม	✓	✓	✓	✓	✓	✓	✓	✓	✓	✓	✓	✓	✓	✓	✓	✓	✓	✓	✓	✓	✓	✓	✓	✓	✓	✓	✓	✓	✓	✓	
2.สภาพกลไกของระบบควบคุม	✓	✓	✓	✓	✓	✓	✓	✓	✓	✓	✓	✓	✓	✓	✓	✓	✓	✓	✓	✓	✓	✓	✓	✓	✓	✓	✓	✓	✓	✓	
3.ระบบไฮโดรลิค.ท่อ,สาย,ข้อต่อ	✓	✓	✓	✓	✓	✓	✓	✓	✓	✓	✓	✓	✓	✓	✓	✓	✓	✓	✓	✓	✓	✓	✓	✓	✓	✓	✓	✓	✓	✓	
4.ระบบลม.ท่อ,สาย,ข้อต่อ	✓	✓	✓	✓	✓	✓	✓	✓	✓	✓	✓	✓	✓	✓	✓	✓	✓	✓	✓	✓	✓	✓	✓	✓	✓	✓	✓	✓	✓	✓	
5.สภาพขาตั้งเครน	✓	✓	✓	✓	✓	✓	✓	✓	✓	✓	✓	✓	✓	✓	✓	✓	✓	✓	✓	✓	✓	✓	✓	✓	✓	✓	✓	✓	✓	✓	
6.การสวิงของบูม	✓	✓	✓	✓	✓	✓	✓	✓	✓	✓	✓	✓	✓	✓	✓	✓	✓	✓	✓	✓	✓	✓	✓	✓	✓	✓	✓	✓	✓	✓	
7.การยืดบูม,นอนบูม	✓	✓	✓	✓	✓	✓	✓	✓	✓	✓	✓	✓	✓	✓	✓	✓	✓	✓	✓	✓	✓	✓	✓	✓	✓	✓	✓	✓	✓	✓	
8.สภาพสายสลิงเครน	✓	✓	✓	✓	✓	✓	✓	✓	✓	✓	✓	✓	✓	✓	✓	✓	✓	✓	✓	✓	✓	✓	✓	✓	✓	✓	✓	✓	✓	✓	
9.สภาพตะขอเครน	✓	✓	✓	✓	✓	✓	✓	✓	✓	✓	✓	✓	✓	✓	✓	✓	✓	✓	✓	✓	✓	✓	✓	✓	✓	✓	✓	✓	✓	✓	
10.สถานที่ตั้งเครน	✓	✓	✓	✓	✓	✓	✓	✓	✓	✓	✓	✓	✓	✓	✓	✓	✓	✓	✓	✓	✓	✓	✓	✓	✓	✓	✓	✓	✓	✓	
รายการตรวจสอบเซฟตี้พนักงาน																															
1.เสื้อสะท้อนแสง	✓	✓	✓	✓	✓	✓	✓	✓	✓	✓	✓	✓	✓	✓	✓	✓	✓	✓	✓	✓	✓	✓	✓	✓	✓	✓	✓	✓	✓	✓	
2.หมวก	✓	✓	✓	✓	✓	✓	✓	✓	✓	✓	✓	✓	✓	✓	✓	✓	✓	✓	✓	✓	✓	✓	✓	✓	✓	✓	✓	✓	✓	✓	
3.รองเท้าเซฟตี้	✓	✓	✓	✓	✓	✓	✓	✓	✓	✓	✓	✓	✓	✓	✓	✓	✓	✓	✓	✓	✓	✓	✓	✓	✓	✓	✓	✓	✓	✓	
4.เซฟตี้กันตก	✓	✓	✓	✓	✓	✓	✓	✓	✓	✓	✓	✓	✓	✓	✓	✓	✓	✓	✓	✓	✓	✓	✓	✓	✓	✓	✓	✓	✓	✓	

ผู้ตรวจสอบ.....

บริษัท จัมโบ้ เจตตี้ จำกัด

แบบตรวจประเมินสภาพรถเครนรายเดือน

ทะเบียน.....โฮดูดโซด.....เบอร์.....

รายการตรวจสอบ	ประจำเดือน.....พฤษภาคม ปี.....2568																													
	1	2	3	4	5	6	7	8	9	10	11	12	13	14	15	16	17	18	19	20	21	22	23	24	25	26	27	28	29	30	31
1.สภาพของเกวัดแผงระบบควบคุม	/	/						/	/	/	/	/	/	/	/	/	/	/	/	/	/	/	/	/	/	/	/			
2.สภาพกลไกของระบบควบคุม	/	/						/	/	/	/	/	/	/	/	/	/	/	/	/	/	/	/	/	/	/	/			
3.ระบบไฮโดรลิค,ท่อ,สาย,ข้อต่อ	/	/						/	/	/	/	/	/	/	/	/	/	/	/	/	/	/	/	/	/	/	/			
4.ระบบลม,ท่อ,สาย,ข้อต่อ	/	/						/	/	/	/	/	/	/	/	/	/	/	/	/	/	/	/	/	/	/	/			
5.สภาพขาตั้งเครน	/	/						/	/	/	/	/	/	/	/	/	/	/	/	/	/	/	/	/	/	/	/			
6.การสวิงของบูม	/	/						/	/	/	/	/	/	/	/	/	/	/	/	/	/	/	/	/	/	/	/			
7.การยืดบูม,นอนบูม	/	/						/	/	/	/	/	/	/	/	/	/	/	/	/	/	/	/	/	/	/	/			
8.สภาพสายสลิงเครน	/	/						/	/	/	/	/	/	/	/	/	/	/	/	/	/	/	/	/	/	/	/			
9.สภาพตะขอเครน	/	/						/	/	/	/	/	/	/	/	/	/	/	/	/	/	/	/	/	/	/	/			
10.สถานที่ตั้งเครน	/	/						/	/	/	/	/	/	/	/	/	/	/	/	/	/	/	/	/	/	/	/			
รายการตรวจสอบเซฟตี้พนักงาน								/																						
1.เสื้อสะท้อนแสง	/	/						/	/	/	/	/	/	/	/	/	/	/	/	/	/	/	/	/	/	/	/			
2.หมวก	/	/						/	/	/	/	/	/	/	/	/	/	/	/	/	/	/	/	/	/	/	/			
3.รองเท้าเซฟตี้	/	/						/	/	/	/	/	/	/	/	/	/	/	/	/	/	/	/	/	/	/	/			
4.เซฟตี้กันตก	/	/						/	/	/	/	/	/	/	/	/	/	/	/	/	/	/	/	/	/	/	/			

ผู้ตรวจสอบ.....[redacted].....

บริษัท จัมโบ้ เจตตี้ จำกัด

แบบตรวจประเมินสภาพรถเครนรายเดือน

บริษัท เหตุดูดเหตุ

ทะเบียน 18999 ชัยเมืองขามเมืองพัฒ. เบอร์ 1

รายการตรวจสอบ	ประจำเดือน.....มิถุนายน ปี.....2568																													
	1	2	3	4	5	6	7	8	9	10	11	12	13	14	15	16	17	18	19	20	21	22	23	24	25	26	27	28	29	30	31
1.สภาพของเกวัดแผงระบบควบคุม	–	–	–	–	–	–	–	–	–	–	✓	✓	✓	✓	✓	✓	✓	✓	–	–	–	–	–	–	–	–	–	–	–	–	
2.สภาพกลไกของระบบควบคุม	–	–	–	–	–	–	–	–	–	–	✓	✓	✓	✓	✓	✓	✓	✓	–	–	–	–	–	–	–	–	–	–	–	–	
3.ระบบไฮโดรลิค,ท่อ,สาย,ข้อต่อ	–	–	–	–	–	–	–	–	–	–	✓	✓	✓	✓	✓	✓	✓	✓	–	–	–	–	–	–	–	–	–	–	–	–	
4.ระบบลม,ท่อ,สาย,ข้อต่อ	–	–	–	–	–	–	–	–	–	–	✓	✓	✓	✓	✓	✓	✓	✓	–	–	–	–	–	–	–	–	–	–	–	–	
5.สภาพขาตั้งเครน	–	–	–	–	–	–	–	–	–	–	✓	✓	✓	✓	✓	✓	✓	✓	–	–	–	–	–	–	–	–	–	–	–	–	
6.การสวิงของบูม	–	–	–	–	–	–	–	–	–	–	✓	✓	✓	✓	✓	✓	✓	✓	–	–	–	–	–	–	–	–	–	–	–	–	
7.การยืดบูม,นอนบูม	–	–	–	–	–	–	–	–	–	–	✓	✓	✓	✓	✓	✓	✓	✓	–	–	–	–	–	–	–	–	–	–	–	–	
8.สภาพสายสลิงเครน	–	–	–	–	–	–	–	–	–	–	✓	✓	✓	✓	✓	✓	✓	✓	–	–	–	–	–	–	–	–	–	–	–	–	
9.สภาพตะขอเครน	–	–	–	–	–	–	–	–	–	–	✓	✓	✓	✓	✓	✓	✓	✓	–	–	–	–	–	–	–	–	–	–	–	–	
10.สถานที่ตั้งเครน	–	–	–	–	–	–	–	–	–	–	✓	✓	✓	✓	✓	✓	✓	✓	–	–	–	–	–	–	–	–	–	–	–	–	
รายการตรวจสอบเซฟตี้พนักงาน	–	–	–	–	–	–	–	–	–	–	✓	✓	✓	✓	✓	✓	✓	✓	–	–	–	–	–	–	–	–	–	–	–	–	
1.เสื้อสะท้อนแสง	–	–	–	–	–	–	–	–	–	–	✓	✓	✓	✓	✓	✓	✓	✓	–	–	–	–	–	–	–	–	–	–	–	–	
2.หมวก	–	–	–	–	–	–	–	–	–	–	✓	✓	✓	✓	✓	✓	✓	✓	–	–	–	–	–	–	–	–	–	–	–	–	
3.รองเท้าเซฟตี้	–	–	–	–	–	–	–	–	–	–	✓	✓	✓	✓	✓	✓	✓	✓	–	–	–	–	–	–	–	–	–	–	–	–	
4.เซฟตี้กันตก	–	–	–	–	–	–	–	–	–	–	✓	✓	✓	✓	✓	✓	✓	✓	–	–	–	–	–	–	–	–	–	–	–	–	

☑ ปกติ

☐ ไม่มีงาน.

ผู้ตรวจสอบ.....[redacted]

บริษัท จัมโบ้ เจตตี้ จำกัด (JUMBO JETTY CO,LTD.)

ใบตรวจเช็คเครื่องจักรกล (Backhoe)

เครื่องจักรกล เบอร์ 29/67 หน่วยงาน จัมโบ้

ยี่ห้อ/รุ่นรถ..... ชั่วโมงการทำงาน.....

เลขเครื่อง/ซีเรียล.....

เดือน มกราคม 2568

ลำดับ	รายการตรวจเช็ค	16	17	18	19	20	21	22	23	24	25	26	27	28	29	30	31
1	**บริเวณตัวรถ**																
	สภาพทั่วไปของตัวรถ/ตรวจเช็คอุปกรณ์ของรถ										/	/	/	/	/	/	/
	ห้องเก๋งพนักงานขับรถ/ทำความสะอาด										/	/	/	/	/	/	/
	ระบบไฟส่องสว่าง/เช็คไฟทุกดวง										/	/	/	/	/	/	/
	ระบบแอร์/ทำความสะอาดไส้กรอง										/	/	/	/	/	/	/
	หม้อแบตเตอรี่/เช็คระบบน้ำกลั่น										/	/	/	/	/	/	/
	ตรวจสอบกระจกมองข้าง/กระจกมองรอบๆตัวรถ										/	/	/	/	/	/	/
	ตรวจสอบเพลาบุ้งกี๋ มีการสึกหรอหรือไม่										/	/	/	/	/	/	/
	สลักบุ้งกี๋/บุม,อาร์ม/อัดจารบี										/	/	/	/	/	/	/
2	**บริเวณห้องเครื่องยนต์**																
	หม้อน้ำ/ตรวจเช็คระดับน้ำหม้อพักน้ำ										/	/	/	/	/	/	/
	สายพาน/เช็คสภาพสายพานและความตึง										/	/	/	/	/	/	/
	น้ำมันเครื่อง/เช็คระบบน้ำมันเครื่อง/จุดรั่วซึมของน้ำมันเครื่อง										/	/	/	/	/	/	/
	กรองอากาศ/เป่ากรองอากาศ										/	/	/	/	/	/	/
3	**ระบบไฮดรอลิค**																
	ถังไฮดรอลิค/ระดับน้ำมันไฮดรอลิค										/	/	/	/	/	/	/
	ท่อ/สายน้ำมัน/สภาพสายและจุดรั่วซึม										/	/	/	/	/	/	/
	จุดรั่วซึมตามกระบอกไฮดรอลิค										/	/	/	/	/	/	/
4	**ก่อนปฏิบัติงาน**																
	มีการตรวจสอบระบบภายในของรถก่อนเริ่มงานทุกครั้ง										/	/	/	/	/	/	/
	บริเวณรอบข้างตัวรถไม่มีคนหรือสิ่งของกีดขวาง										/	/	/	/	/	/	/
	มีถังดับเพลิงประจำที่รถแบคโฮ										/	/	/	/	/	/	/
	หลังปฏิบัติงาน																
	ทำความสะอาด/ฉีดล้างแบคโฮทุก/ห้องเก๋งพนักงานขับรถ										/	/	/	/	/	/	/
5	พนักงานขับรถ/เซ็นชื่อหลังตรวจเช็ค																

บันทึกรายละเอียดเพิ่มเติม.....

.....

.....

หมายเหตุ

*หากพนักงานขับรถพบสภาพรถไม่พร้อมใช้งานให้เขียนใบแจ้งซ่อมและแจ้งฝ่ายเครื่องจักร

ลงชื่อ [redacted] ...ผู้ตรวจสอบ/หัวหน้างาน

บริษัท จัมโบ้ เจตตี้ จำกัด (JUMBO JETTY CO,LTD.)

ใบตรวจเช็คเครื่องจักรกล (Backhoe)

เครื่องจักรกล เบอร์ 29/67 หน่วยงาน จัมโบ้

ยี่ห้อ/รุ่นรถ..... ชั่วโมงการทำงาน.....

เลขเครื่อง/ซีเรียล.....

เดือน มกราคม 2568

ลำดับ	รายการตรวจเช็ค	1	2	3	4	5	6	7	8	9	10	11	12	13	14	15
1	**บริเวณตัวรถ**															
	สภาพทั่วไปของตัวรถ/ตรวจเช็คอุปกรณ์ของรถ															
	ห้องเก๋งพนักงานขับรถ/ทำความสะอาด															
	ระบบไฟส่องสว่าง/เช็คไฟทุกดวง															
	ระบบแอร์/ทำความสะอาดไส้กรอง															
	หม้อแบตเตอรี่/เช็คระบบน้ำกลั่น															
	ตรวจสอบกระจกมองข้าง/กระจกมองรอบๆตัวรถ															
	ตรวจสอบเพลาบุ้งกี๋ มีการสึกหรอหรือไม่															
	สลักบุ้งกี๋/บุม,อาร์ม/อัดจารบี															
2	**บริเวณห้องเครื่องยนต์**															
	หม้อน้ำ/ตรวจเช็คระดับน้ำหม้อพักน้ำ															
	สายพาน/เช็คสภาพสายพานและความตึง															
	น้ำมันเครื่อง/เช็คระบบน้ำมันเครื่อง/จุดรั่วซึมของน้ำมันเครื่อง															
	กรองอากาศ/เป่ากรองอากาศ															
3	**ระบบไฮดรอลิค**															
	ถังไฮดรอลิค/ระดับน้ำมันไฮดรอลิค															
	ท่อ/สายน้ำมัน/สภาพสายและจุดรั่วซึม															
	จุดรั่วซึมตามกระบอกไฮดรอลิค															
4	**ก่อนปฏิบัติงาน**															
	มีการตรวจสอบระบบภายในของรถก่อนเริ่มงานทุกครั้ง															
	บริเวณรอบข้างตัวรถไม่มีคนหรือสิ่งของกีดขวาง															
	มีถังดับเพลิงประจำที่รถแบคโฮ															
	หลังปฏิบัติงาน															
	ทำความสะอาด/ฉีดล้างแบคโฮทุก/ห้องเก๋งพนักงานขับรถ															
5	พนักงานขับรถ/เซ็นชื่อหลังตรวจเช็ค															

ของไม่ใช้งาน

บันทึกรายละเอียดเพิ่มเติม.....

.....

.....

หมายเหตุ

*หากพนักงานขับรถพบสภาพรถไม่พร้อมใช้งานให้เขียนใบแจ้งซ่อมและแจ้งฝ่ายเครื่องจักร

ล[redacted].....ผู้ตรวจสอบ/หัวหน้างาน

บริษัท จัมโบ้ เจตตี้ จำกัด (JUMBO JETTY CO,LTD.)

ใบตรวจเช็คเครื่องจักรกล (Backhoe)

เครื่องจักรกล เบอร์ 27/64 หน่วยงาน สมโช

ยี่ห้อ/รุ่นรถ..... ชั่วโมงการทำงาน.....

เลขเครื่อง/ซีเรียล.....

เดือน มกราคม 2568

ลำดับ	รายการตรวจเช็ค	16	17	18	19	20	21	22	23	24	25	26	27	28	29	30	31
1	**บริเวณตัวรถ**																
	สภาพทั่วไปของตัวรถ/ตรวจเช็คอุปกรณ์ของรถ	✓	✓	✓	✓	✓	✓	✓	✓	✓							
	ห้องเก๋งพนักงานขับรถ/ทำความสะอาด	✓	✓	✓	✓	✓	✓	✓	✓	✓							
	ระบบไฟส่องสว่าง/เช็คไฟทุกดวง	✓	✓	✓	✓	✓	✓	✓	✓	✓							
	ระบบแอร์/ทำความสะอาดไส้กรอง	✓	✓	✓	✓	✓	✓	✓	✓	✓							
	หม้อแบตเตอรี่/เช็คระบบน้ำกลั่น	✓	✓	✓	✓	✓	✓	✓	✓	✓							
	ตรวจสอบกระจกมองข้าง/กระจกมองรอบๆตัวรถ	✓	✓	✓	✓	✓	✓	✓	✓	✓							
	ตรวจสอบเพลาบุ้งกี๋ มีการสึกหรอหรือไม่	✓	✓	✓	✓	✓	✓	✓	✓	✓							
	สลักบุ้งกี๋/บูม,อาร์ม/อัดจารบี	✓	✓	✓	✓	✓	✓	✓	✓	✓							
2	**บริเวณห้องเครื่องยนต์**																
	หม้อน้ำ/ตรวจเช็คระดับน้ำหม้อพักน้ำ	✓	✓	✓	✓	✓	✓	✓	✓	✓							
	สายพาน/เช็คสภาพสายพานและความตึง	✓	✓	✓	✓	✓	✓	✓	✓	✓							
	น้ำมันเครื่อง/เช็คระบบน้ำมันเครื่อง/จุดรั่วซึมของน้ำมันเครื่อง	✓	✓	✓	✓	✓	✓	✓	✓	✓							
	กรองอากาศ/เป่ากรองอากาศ	✓	✓	✓	✓	✓	✓	✓	✓	✓							
3	**ระบบไฮดรอลิค**																
	ถังไฮดรอลิค/ระดับน้ำมันไฮดรอลิค	✓	✓	✓	✓	✓	✓	✓	✓	✓							
	ท่อ/สายน้ำมัน/สภาพสายและจุดรั่วซึม	✓	✓	✓	✓	✓	✓	✓	✓	✓							
	จุดรั่วซึมตามกระบอกไฮดรอลิค	✓	✓	✓	✓	✓	✓	✓	✓	✓							
4	**ก่อนปฏิบัติงาน**																
	มีการตรวจสอบระบบภายในของรถก่อนเริ่มงานทุกครั้ง	✓	✓	✓	✓	✓	✓	✓	✓	✓							
	บริเวณรอบข้างตัวรถไม่มีคนหรือสิ่งของกีดขวาง	✓	✓	✓	✓	✓	✓	✓	✓	✓							
	มีถังดับเพลิงประจำที่รถแบคโฮ	✓	✓	✓	✓	✓	✓	✓	✓	✓							
	หลังปฏิบัติงาน																
	ทำความสะอาด/ฉีดล้างแบคโฮทุก/ห้องเก๋งพนักงานขับรถ	✓	✓	✓	✓	✓	✓	✓	✓	✓							
5	พนักงานขับรถ/เซ็นชื่อหลังตรวจเช็ค																

รถเสียซ่อม

บันทึกรายละเอียดเพิ่มเติม.....

.....

.....

หมายเหตุ

*หากพนักงานขับรถพบสภาพรถไม่พร้อมใช้งานให้เขียนใบแจ้งซ่อมและแจ้งฝ่ายเครื่องจักร

ลงชื่อ..[redacted]....ผู้ตรวจสอบ/หัวหน้างาน

บริษัท จัมโบ้ เจตตี้ จำกัด (JUMBO JETTY CO,LTD.)

ใบตรวจเช็คเครื่องจักรกล (Backhoe)

เครื่องจักรกล เบอร์ 27/64 หน่วยงาน สมโช

ยี่ห้อ/รุ่นรถ..... ชั่วโมงการทำงาน.....

เลขเครื่อง/ซีเรียล.....

เดือน มกราคม 2568

ลำดับ	รายการตรวจเช็ค	1	2	3	4	5	6	7	8	9	10	11	12	13	14	15
1	**บริเวณตัวรถ**															
	สภาพทั่วไปของตัวรถ/ตรวจเช็คอุปกรณ์ของรถ													✓	✓	✓
	ห้องเก๋งพนักงานขับรถ/ทำความสะอาด													✓	✓	✓
	ระบบไฟส่องสว่าง/เช็คไฟทุกดวง													✓	✓	✓
	ระบบแอร์/ทำความสะอาดไส้กรอง													✓	✓	✓
	หม้อแบตเตอรี่/เช็คระบบน้ำกลั่น													✓	✓	✓
	ตรวจสอบกระจกมองข้าง/กระจกมองรอบๆตัวรถ													✓	✓	✓
	ตรวจสอบเพลาบุ้งกี๋ มีการสึกหรอหรือไม่													✓	✓	✓
	สลักบุ้งกี๋/บูม,อาร์ม/อัดจารบี													✓	✓	✓
2	**บริเวณห้องเครื่องยนต์**															
	หม้อน้ำ/ตรวจเช็คระดับน้ำหม้อพักน้ำ													✓	✓	✓
	สายพาน/เช็คสภาพสายพานและความตึง													✓	✓	✓
	น้ำมันเครื่อง/เช็คระบบน้ำมันเครื่อง/จุดรั่วซึมของน้ำมันเครื่อง													✓	✓	✓
	กรองอากาศ/เป่ากรองอากาศ													✓	✓	✓
3	**ระบบไฮดรอลิค**															
	ถังไฮดรอลิค/ระดับน้ำมันไฮดรอลิค													✓	✓	✓
	ท่อ/สายน้ำมัน/สภาพสายและจุดรั่วซึม													✓	✓	✓
	จุดรั่วซึมตามกระบอกไฮดรอลิค													✓	✓	✓
4	**ก่อนปฏิบัติงาน**															
	มีการตรวจสอบระบบภายในของรถก่อนเริ่มงานทุกครั้ง													✓	✓	✓
	บริเวณรอบข้างตัวรถไม่มีคนหรือสิ่งของกีดขวาง													✓	✓	✓
	มีถังดับเพลิงประจำที่รถแบคโฮ													✓	✓	✓
	หลังปฏิบัติงาน															
	ทำความสะอาด/ฉีดล้างแบคโฮทุก/ห้องเก๋งพนักงานขับรถ													✓	✓	✓
5	พนักงานขับรถ/เซ็นชื่อหลังตรวจเช็ค															

ไม่ใช้งานนอกเวลา

บันทึกรายละเอียดเพิ่มเติม.....

.....

.....

หมายเหตุ

*หากพนักงานขับรถพบสภาพรถไม่พร้อมใช้งานให้เขียนใบแจ้งซ่อมและแจ้งฝ่ายเครื่องจักร

ลงชื่อ..[redacted].....ผู้ตรวจสอบ/หัวหน้างาน

บริษัท จัมโบ้ เจตตี้ จำกัด (JUMBO JETTY CO,LTD.)

ใบตรวจเช็คเครื่องจักรกล (Backhoe)

เครื่องจักรกล เบอร์ 21/54
ยี่ห้อ/รุ่นรถ.....
หน่วยงาน.....
ชั่วโมงการทำงาน.....
เลขเครื่อง/ซีเรียล.....

เดือน มกราคม 2568

ลำดับ	รายการตรวจเช็ค	16	17	18	19	20	21	22	23	24	25	26	27	28	29	30	31
1	**บริเวณตัวรถ**																
	สภาพทั่วไปของตัวรถ/ตรวจเช็คอุปกรณ์ของรถ	/	/	/	/	/	/	/	/	/	/	/	/	/	/	/	/
	ห้องเก๋งพนักงานขับรถ/ทำความสะอาด	/	/	/	/	/	/	/	/	/	/	/	/	/	/	/	/
	ระบบไฟส่องสว่าง/เช็คไฟทุกดวง	/	/	/	/	/	/	/	/	/	/	/	/	/	/	/	/
	ระบบแอร์/ทำความสะอาดไส้กรอง	/	/	/	/	/	/	/	/	/	/	/	/	/	/	/	/
	หม้อแบตเตอรี่/เช็คระบบน้ำกลั่น	/	/	/	/	/	/	/	/	/	/	/	/	/	/	/	/
	ตรวจสอบกระจกมองข้าง/กระจกมองรอบๆตัวรถ	/	/	/	/	/	/	/	/	/	/	/	/	/	/	/	/
	ตรวจสอบเพลาบุ้งกี๋ มีการสึกหรอหรือไม่	/	/	/	/	/	/	/	/	/	/	/	/	/	/	/	/
	สลักบุ้งกี๋/บูม,อาร์ม/อัดจารบี	/	/	/	/	/	/	/	/	/	/	/	/	/	/	/	/
2	**บริเวณห้องเครื่องยนต์**																
	หม้อน้ำ/ตรวจเช็คระดับน้ำหม้อพักน้ำ	/	/	/	/	/	/	/	/	/	/	/	/	/	/	/	/
	สายพาน/เช็คสภาพสายพานและความตึง	/	/	/	/	/	/	/	/	/	/	/	/	/	/	/	/
	น้ำมันเครื่อง/เช็คระบบน้ำมันเครื่อง/จุดรั่วซึมของน้ำมันเครื่อง	/	/	/	/	/	/	/	/	/	/	/	/	/	/	/	/
	กรองอากาศ/เป่ากรองอากาศ	/	/	/	/	/	/	/	/	/	/	/	/	/	/	/	/
3	**ระบบไฮดรอลิค**																
	ถังไฮดรอลิค/ระดับน้ำมันไฮดรอลิค	/	/	/	/	/	/	/	/	/	/	/	/	/	/	/	/
	ท่อ/สายน้ำมัน/สภาพสายและจุดรั่วซึม	/	/	/	/	/	/	/	/	/	/	/	/	/	/	/	/
	จุดรั่วซึมตามกระบอกไฮดรอลิค	/	/	/	/	/	/	/	/	/	/	/	/	/	/	/	/
4	**ก่อนปฏิบัติงาน**																
	มีการตรวจสอบระบบภายในของรถก่อนเริ่มงานทุกครั้ง	/	/	/	/	/	/	/	/	/	/	/	/	/	/	/	/
	บริเวณรอบข้างตัวรถไม่มีคนหรือสิ่งของกีดขวาง	/	/	/	/	/	/	/	/	/	/	/	/	/	/	/	/
	มีถังดับเพลิงประจำที่รถแบคโฮ	/	/	/	/	/	/	/	/	/	/	/	/	/	/	/	/
	หลังปฏิบัติงาน																
	ทำความสะอาด/ฉีดล้างแบคโฮทุก/ห้องเก๋งพนักงานขับรถ	/	/	/	/	/	/	/	/	/	/	/	/	/	/	/	/
5	พนักงานขับรถ/เซ็นชื่อหลังตรวจเช็ค																

บันทึกรายละเอียดเพิ่มเติม.....

.....

.....

หมายเหตุ
*หากพนักงานขับรถพบสภาพรถไม่พร้อมใช้งานให้เขียนใบแจ้งซ่อมและแจ้งฝ่ายเครื่องจักร

ลงชื่อ.....ผู้ตรวจสอบ/หัวหน้างาน

บริษัท จัมโบ้ เจตตี้ จำกัด (JUMBO JETTY CO,LTD.)

ใบตรวจเช็คเครื่องจักรกล (Backhoe)

เครื่องจักรกล เบอร์ 21/54
ยี่ห้อ/รุ่นรถ.....
หน่วยงาน จัมโบ้
ชั่วโมงการทำงาน.....
เลขเครื่อง/ซีเรียล.....

เดือน มกราคม 2568

ลำดับ	รายการตรวจเช็ค	1	2	3	4	5	6	7	8	9	10	11	12	13	14	15
1	**บริเวณตัวรถ**															
	สภาพทั่วไปของตัวรถ/ตรวจเช็คอุปกรณ์ของรถ													/	/	/
	ห้องเก๋งพนักงานขับรถ/ทำความสะอาด													/	/	/
	ระบบไฟส่องสว่าง/เช็คไฟทุกดวง													/	/	/
	ระบบแอร์/ทำความสะอาดไส้กรอง													/	/	/
	หม้อแบตเตอรี่/เช็คระบบน้ำกลั่น													/	/	/
	ตรวจสอบกระจกมองข้าง/กระจกมองรอบๆตัวรถ													/	/	/
	ตรวจสอบเพลาบุ้งกี๋ มีการสึกหรอหรือไม่													/	/	/
	สลักบุ้งกี๋/บูม,อาร์ม/อัดจารบี													/	/	/
2	**บริเวณห้องเครื่องยนต์**															
	หม้อน้ำ/ตรวจเช็คระดับน้ำหม้อพักน้ำ													/	/	/
	สายพาน/เช็คสภาพสายพานและความตึง													/	/	/
	น้ำมันเครื่อง/เช็คระบบน้ำมันเครื่อง/จุดรั่วซึมของน้ำมันเครื่อง													/	/	/
	กรองอากาศ/เป่ากรองอากาศ													/	/	/
3	**ระบบไฮดรอลิค**															
	ถังไฮดรอลิค/ระดับน้ำมันไฮดรอลิค													/	/	/
	ท่อ/สายน้ำมัน/สภาพสายและจุดรั่วซึม													/	/	/
	จุดรั่วซึมตามกระบอกไฮดรอลิค													/	/	/
4	**ก่อนปฏิบัติงาน**															
	มีการตรวจสอบระบบภายในของรถก่อนเริ่มงานทุกครั้ง													/	/	/
	บริเวณรอบข้างตัวรถไม่มีคนหรือสิ่งของกีดขวาง													/	/	/
	มีถังดับเพลิงประจำที่รถแบคโฮ													/	/	/
	หลังปฏิบัติงาน															
	ทำความสะอาด/ฉีดล้างแบคโฮทุก/ห้องเก๋งพนักงานขับรถ													/	/	/
5	พนักงานขับรถ/เซ็นชื่อหลังตรวจเช็ค															

ไม่มีการใช้

บันทึกรายละเอียดเพิ่มเติม.....

.....

.....

หมายเหตุ
*หากพนักงานขับรถพบสภาพรถไม่พร้อมใช้งานให้เขียนใบแจ้งซ่อมและแจ้งฝ่ายเครื่องจักร

ลงชื่อ[redacted].....ผู้ตรวจสอบ/หัวหน้างาน

บริษัท จัมโบ้ เจตตี้ จำกัด (JUMBO JETTY CO,LTD.)

ใบตรวจเช็คเครื่องจักรกล (Backhoe)

เครื่องจักรกล เบอร์.....
ยี่ห้อ/รุ่นรถ.....
หน่วยงาน.....
ชั่วโมงการทำงาน.....
เลขเครื่อง/ซีเรียล.....

ลำดับ	รายการตรวจเช็ค	เดือน มกราคม 2569															
		16	17	18	19	20	21	22	23	24	25	26	27	28	29	30	31
1	**บริเวณตัวรถ**																
	สภาพทั่วไปของตัวรถ/ตรวจเช็คอุปกรณ์ของรถ	✓	✓	✓	✓	✓	✓	✓	✓	✓	✓	✓	✓	✓	✓	✓	✓
	ห้องเก๋งพนักงานขับรถ/ทำความสะอาด	✓	✓	✓	✓	✓	✓	✓	✓	✓	✓	✓	✓	✓	✓	✓	✓
	ระบบไฟส่องสว่าง/เช็คไฟทุกดวง	✓	✓	✓	✓	✓	✓	✓	✓	✓	✓	✓	✓	✓	✓	✓	✓
	ระบบแอร์/ทำความสะอาดไส้กรอง	✓	✓	✓	✓	✓	✓	✓	✓	✓	✓	✓	✓	✓	✓	✓	✓
	หม้อแบตเตอรี่/เช็คระบบน้ำกลั่น	✓	✓	✓	✓	✓	✓	✓	✓	✓	✓	✓	✓	✓	✓	✓	✓
	ตรวจสอบกระจกมองข้าง/กระจกมองรอบๆตัวรถ	✓	✓	✓	✓	✓	✓	✓	✓	✓	✓	✓	✓	✓	✓	✓	✓
	ตรวจสอบเพลาบุ้งกี๋ มีการสึกหรอหรือไม่	✓	✓	✓	✓	✓	✓	✓	✓	✓	✓	✓	✓	✓	✓	✓	✓
	สลักบุ้งกี๋/บูม,อาร์ม/ฮัดจารบี	✓	✓	✓	✓	✓	✓	✓	✓	✓	✓	✓	✓	✓	✓	✓	✓
2	**บริเวณห้องเครื่องยนต์**																
	หม้อน้ำ/ตรวจเช็คระดับน้ำหม้อพักน้ำ	✓	✓	✓	✓	✓	✓	✓	✓	✓	✓	✓	✓	✓	✓	✓	✓
	สายพาน/เช็คสภาพสายพานและความตึง	✓	✓	✓	✓	✓	✓	✓	✓	✓	✓	✓	✓	✓	✓	✓	✓
	น้ำมันเครื่อง/เช็คระบบน้ำมันเครื่อง/จุดรั่วซึมของน้ำมันเครื่อง	✓	✓	✓	✓	✓	✓	✓	✓	✓	✓	✓	✓	✓	✓	✓	✓
	กรองอากาศ/เป่ากรองอากาศ	✓	✓	✓	✓	✓	✓	✓	✓	✓	✓	✓	✓	✓	✓	✓	✓
3	**ระบบไฮดรอลิค**																
	ถังไฮดรอลิค/ระดับน้ำมันไฮดรอลิค	✓	✓	✓	✓	✓	✓	✓	✓	✓	✓	✓	✓	✓	✓	✓	✓
	ท่อ/สายน้ำมัน/สภาพสายและจุดรั่วซึม	✓	✓	✓	✓	✓	✓	✓	✓	✓	✓	✓	✓	✓	✓	✓	✓
	จุดรั่วซึมตามกระบอกไฮดรอลิค	✓	✓	✓	✓	✓	✓	✓	✓	✓	✓	✓	✓	✓	✓	✓	✓
4	**ก่อนปฏิบัติงาน**																
	มีการตรวจสอบระบบภายในของรถก่อนเริ่มงานทุกครั้ง	✓	✓	✓	✓	✓	✓	✓	✓	✓	✓	✓	✓	✓	✓	✓	✓
	บริเวณรอบข้างตัวรถไม่มีคนหรือสิ่งของกีดขวาง	✓	✓	✓	✓	✓	✓	✓	✓	✓	✓	✓	✓	✓	✓	✓	✓
	มีถังดับเพลิงประจำที่รถแบคโฮ	✓	✓	✓	✓	✓	✓	✓	✓	✓	✓	✓	✓	✓	✓	✓	✓
	หลังปฏิบัติงาน																
	ทำความสะอาด/ฉีดล้างแบคโฮทุก/ห้องเก๋งพนักงานขับรถ	✓	✓	✓	✓	✓	✓	✓	✓	✓	✓	✓	✓	✓	✓	✓	✓
5	พนักงานขับรถ/เซ็นชื่อหลังตรวจเช็ค																

บันทึกรายละเอียดเพิ่มเติม.....
.....
.....

หมายเหตุ
*หากพนักงานขับรถพบสภาพรถไม่พร้อมใช้งานให้เขียนใบแจ้งซ่อมและแจ้งฝ่ายเครื่องจักร

ลงชื่อ[redacted].....ผู้ตรวจสอบ/หัวหน้างาน

บริษัท จัมโบ้ เจตตี้ จำกัด (JUMBO JETTY CO,LTD.)

ใบตรวจเช็คเครื่องจักรกล (Backhoe)

เครื่องจักรกล เบอร์ 16/50
ยี่ห้อ/รุ่นรถ.....
หน่วยงาน จัมโบ้
ชั่วโมงการทำงาน.....
เลขเครื่อง/ซีเรียล.....

ลำดับ	รายการตรวจเช็ค	เดือน มกราคม 2569															
		1	2	3	4	5	6	7	8	9	10	11	12	13	14	15	
1	**บริเวณตัวรถ**																
	สภาพทั่วไปของตัวรถ/ตรวจเช็คอุปกรณ์ของรถ													✓	✓	✓	
	ห้องเก๋งพนักงานขับรถ/ทำความสะอาด													✓	✓	✓	
	ระบบไฟส่องสว่าง/เช็คไฟทุกดวง													✓	✓	✓	
	ระบบแอร์/ทำความสะอาดไส้กรอง													✓	✓	✓	
	หม้อแบตเตอรี่/เช็คระบบน้ำกลั่น													✓	✓	✓	
	ตรวจสอบกระจกมองข้าง/กระจกมองรอบๆตัวรถ													✓	✓	✓	
	ตรวจสอบเพลาบุ้งกี๋ มีการสึกหรอหรือไม่													✓	✓	✓	
	สลักบุ้งกี๋/บูม,อาร์ม/ฮัดจารบี													✓	✓	✓	
2	**บริเวณห้องเครื่องยนต์**																
	หม้อน้ำ/ตรวจเช็คระดับน้ำหม้อพักน้ำ													✓	✓	✓	
	สายพาน/เช็คสภาพสายพานและความตึง													✓	✓	✓	
	น้ำมันเครื่อง/เช็คระบบน้ำมันเครื่อง/จุดรั่วซึมของน้ำมันเครื่อง													✓	✓	✓	
	กรองอากาศ/เป่ากรองอากาศ													✓	✓	✓	
3	**ระบบไฮดรอลิค**																
	ถังไฮดรอลิค/ระดับน้ำมันไฮดรอลิค													✓	✓	✓	
	ท่อ/สายน้ำมัน/สภาพสายและจุดรั่วซึม													✓	✓	✓	
	จุดรั่วซึมตามกระบอกไฮดรอลิค													✓	✓	✓	
4	**ก่อนปฏิบัติงาน**																
	มีการตรวจสอบระบบภายในของรถก่อนเริ่มงานทุกครั้ง													✓	✓	✓	
	บริเวณรอบข้างตัวรถไม่มีคนหรือสิ่งของกีดขวาง													✓	✓	✓	
	มีถังดับเพลิงประจำที่รถแบคโฮ													✓	✓	✓	
	หลังปฏิบัติงาน																
	ทำความสะอาด/ฉีดล้างแบคโฮทุก/ห้องเก๋งพนักงานขับรถ													✓	✓	✓	
5	พนักงานขับรถ/เซ็นชื่อหลังตรวจเช็ค	✓															

ไม่ใช้งานแล้ว

บันทึกรายละเอียดเพิ่มเติม.....
.....
.....

หมายเหตุ
*หากพนักงานขับรถพบสภาพรถไม่พร้อมใช้งานให้เขียนใบแจ้งซ่อมและแจ้งฝ่ายเครื่องจักร

ลงชื่อ[redacted].....ผู้ตรวจสอบ/หัวหน้างาน

บริษัท จัมโบ้ เจตตี้ จำกัด (JUMBO JETTY CO,LTD.)

ใบตรวจเช็คเครื่องจักรกล (Backhoe)

เครื่องจักรกล เบอร์.....
ยี่ห้อ/รุ่นรถ.....
หน่วยงาน.....
ชั่วโมงการทำงาน.....
เลขเครื่อง/ซีเรียล.....

ลำดับ	รายการตรวจเช็ค	เดือน มกราคม 2568															
		16	17	18	19	20	21	22	23	24	25	26	27	28	29	30	31
1	**บริเวณตัวรถ**																
	สภาพทั่วไปของตัวรถ/ตรวจเช็คอุปกรณ์ของรถ	✓	✓	✓	✓	✓	✓	✓	✓	✓	✓	✓	✓				
	ห้องเก๋งพนักงานขับรถ/ทำความสะอาด	✓	✓	✓	✓	✓	✓	✓	✓	✓	✓	✓	✓				
	ระบบไฟส่องสว่าง/เช็คไฟทุกดวง	✓	✓	✓	✓	✓	✓	✓	✓	✓	✓	✓	✓				
	ระบบแอร์/ทำความสะอาดไส้กรอง	✓	✓	✓	✓	✓	✓	✓	✓	✓	✓	✓	✓				
	หม้อแบตเตอรี่/เช็คระบบน้ำกลั่น	✓	✓	✓	✓	✓	✓	✓	✓	✓	✓	✓	✓				
	ตรวจสอบกระจกมองข้าง/กระจกมองรอบๆตัวรถ	✓	✓	✓	✓	✓	✓	✓	✓	✓	✓	✓	✓				
	ตรวจสอบเพลาบุ้งกี๋ มีการสึกหรอหรือไม่	✓	✓	✓	✓	✓	✓	✓	✓	✓	✓	✓	✓				
	สลักบุ้งกี๋/บุม,อาร์ม/อัดจารบี	✓	✓	✓	✓	✓	✓	✓	✓	✓	✓	✓	✓				
2	**บริเวณห้องเครื่องยนต์**																
	หม้อน้ำ/ตรวจเช็คระดับน้ำหม้อพักน้ำ	✓	✓	✓	✓	✓	✓	✓	✓	✓	✓	✓	✓				
	สายพาน/เช็คสภาพสายพานและความตึง	✓	✓	✓	✓	✓	✓	✓	✓	✓	✓	✓	✓				
	น้ำมันเครื่อง/เช็คระบบน้ำมันเครื่อง/จุดรั่วซึมของน้ำมันเครื่อง	✓	✓	✓	✓	✓	✓	✓	✓	✓	✓	✓	✓				
	กรองอากาศ/เป่ากรองอากาศ	✓	✓	✓	✓	✓	✓	✓	✓	✓	✓	✓	✓				
3	**ระบบไฮดรอลิค**																
	ถังไฮดรอลิค/ระดับน้ำมันไฮดรอลิค	✓	✓	✓	✓	✓	✓	✓	✓	✓	✓	✓	✓				
	ท่อ/สายน้ำมัน/สภาพสายและจุดรั่วซึม	✓	✓	✓	✓	✓	✓	✓	✓	✓	✓	✓	✓				
	จุดรั่วซึมตามกระบอกไฮดรอลิค	✓	✓	✓	✓	✓	✓	✓	✓	✓	✓	✓	✓				
4	**ก่อนปฏิบัติงาน**																
	มีการตรวจสอบระบบภายในของรถก่อนเริ่มงานทุกครั้ง	✓	✓	✓	✓	✓	✓	✓	✓	✓	✓	✓	✓				
	บริเวณรอบข้างตัวรถไม่มีคนหรือสิ่งของกีดขวาง	✓	✓	✓	✓	✓	✓	✓	✓	✓	✓	✓	✓				
	มีถังดับเพลิงประจำที่รถแบคโฮ	✓	✓	✓	✓	✓	✓	✓	✓	✓	✓	✓	✓				
	หลังปฏิบัติงาน																
	ทำความสะอาด/ฉีดล้างแบคโฮทุก/ห้องเก๋งพนักงานขับรถ	✓	✓	✓	✓	✓	✓	✓	✓	✓	✓	✓	✓				
5	พนักงานขับรถ/เซ็นชื่อหลังตรวจเช็ค																

บันทึกรายละเอียดเพิ่มเติม.....
.....
.....

หมายเหตุ
*หากพนักงานขับรถพบสภาพรถไม่พร้อมใช้งานให้เขียนใบแจ้งซ่อมและแจ้งฝ่ายเครื่องจักร

ลงชื่อ.[redacted].....ผู้ตรวจสอบ/หัวหน้างาน

บริษัท จัมโบ้ เจตตี้ จำกัด (JUMBO JETTY CO,LTD.)

ใบตรวจเช็คเครื่องจักรกล (Backhoe)

เครื่องจักรกล เบอร์ 98 / 65
ยี่ห้อ/รุ่นรถ.....
หน่วยงาน จัมโบ้
ชั่วโมงการทำงาน.....
เลขเครื่อง/ซีเรียล.....

ลำดับ	รายการตรวจเช็ค	เดือน มกราคม 2568															
		1	2	3	4	5	6	7	8	9	10	11	12	13	14	15	
1	**บริเวณตัวรถ**																
	สภาพทั่วไปของตัวรถ/ตรวจเช็คอุปกรณ์ของรถ													✓	✓	✓	
	ห้องเก๋งพนักงานขับรถ/ทำความสะอาด													✓	✓	✓	
	ระบบไฟส่องสว่าง/เช็คไฟทุกดวง													✓	✓	✓	
	ระบบแอร์/ทำความสะอาดไส้กรอง													✓	✓	✓	
	หม้อแบตเตอรี่/เช็คระบบน้ำกลั่น													✓	✓	✓	
	ตรวจสอบกระจกมองข้าง/กระจกมองรอบๆตัวรถ													✓	✓	✓	
	ตรวจสอบเพลาบุ้งกี๋ มีการสึกหรอหรือไม่													✓	✓	✓	
	สลักบุ้งกี๋/บุม,อาร์ม/อัดจารบี													✓	✓	✓	
2	**บริเวณห้องเครื่องยนต์**																
	หม้อน้ำ/ตรวจเช็คระดับน้ำหม้อพักน้ำ													✓	✓	✓	
	สายพาน/เช็คสภาพสายพานและความตึง													✓	✓	✓	
	น้ำมันเครื่อง/เช็คระบบน้ำมันเครื่อง/จุดรั่วซึมของน้ำมันเครื่อง													✓	✓	✓	
	กรองอากาศ/เป่ากรองอากาศ													✓	✓	✓	
3	**ระบบไฮดรอลิค**																
	ถังไฮดรอลิค/ระดับน้ำมันไฮดรอลิค													✓	✓	✓	
	ท่อ/สายน้ำมัน/สภาพสายและจุดรั่วซึม													✓	✓	✓	
	จุดรั่วซึมตามกระบอกไฮดรอลิค													✓	✓	✓	
4	**ก่อนปฏิบัติงาน**																
	มีการตรวจสอบระบบภายในของรถก่อนเริ่มงานทุกครั้ง													✓	✓	✓	
	บริเวณรอบข้างตัวรถไม่มีคนหรือสิ่งของกีดขวาง													✓	✓	✓	
	มีถังดับเพลิงประจำที่รถแบคโฮ													✓	✓	✓	
	หลังปฏิบัติงาน																
	ทำความสะอาด/ฉีดล้างแบคโฮทุก/ห้องเก๋งพนักงานขับรถ													✓	✓	✓	
5	พนักงานขับรถ/เซ็นชื่อหลังตรวจเช็ค																

ไม่ใช้งานแล้ว

บันทึกรายละเอียดเพิ่มเติม.....
.....
.....

หมายเหตุ
*หากพนักงานขับรถพบสภาพรถไม่พร้อมใช้งานให้เขียนใบแจ้งซ่อมและแจ้งฝ่ายเครื่องจักร

ลง[redacted].....ผู้ตรวจสอบ/หัวหน้างาน

บริษัท จัมโบ้ เจตตี้ จำกัด (JUMBO JETTY CO,LTD.)

ใบตรวจเช็คเครื่องจักรกล (Backhoe)

เครื่องจักรกล เบอร์ 16/50 หน่วยงาน อมโร

ยี่ห้อ/รุ่นรถ..... ชั่วโมงการทำงาน.....

เลขเครื่อง/ซีเรียล.....

ลำดับ	รายการตรวจเช็ค	เดือน กุมภาพันธ์ 2568															
		16	17	18	19	20	21	22	23	24	25	26	27	28	29	30	31
1	**บริเวณตัวรถ**																
	สภาพทั่วไปของตัวรถ/ตรวจเช็คอุปกรณ์ของรถ								✓	✓	✓	✓	✓	✓			
	ห้องเก๋งพนักงานขับรถ/ทำความสะอาด								✓	✓	✓	✓	✓	✓			
	ระบบไฟส่องสว่าง/เช็คไฟทุกดวง								✓	✓	✓	✓	✓	✓			
	ระบบแอร์/ทำความสะอาดไส้กรอง								✓	✓	✓	✓	✓	✓			
	หม้อแบตเตอรี่/เช็คระบบน้ำกลั่น								✓	✓	✓	✓	✓	✓			
	ตรวจสอบกระจกมองข้าง/กระจกมองรอบๆตัวรถ								✓	✓	✓	✓	✓	✓			
	ตรวจสอบเพลาบุ้งกี๋ มีการสึกหรอหรือไม่								✓	✓	✓	✓	✓	✓			
	สลักบุ้งกี๋/บุม,อาร์ม/อัดจารบี								✓	✓	✓	✓	✓	✓			
2	**บริเวณห้องเครื่องยนต์**																
	หม้อน้ำ/ตรวจเช็คระดับน้ำหม้อพักน้ำ								✓	✓	✓	✓	✓				
	สายพาน/เช็คสภาพสายพานและความตึง								✓	✓	✓	✓	✓				
	น้ำมันเครื่อง/เช็คระบบน้ำมันเครื่อง/จุดรั่วซึมของน้ำมันเครื่อง								✓	✓	✓	✓	✓				
	กรองอากาศ/เป่ากรองอากาศ								✓	✓	✓	✓	✓				
3	**ระบบไฮดรอลิค**																
	ถังไฮดรอลิค/ระดับน้ำมันไฮดรอลิค								✓	✓	✓	✓	✓				
	ท่อ/สายน้ำมัน/สภาพสายและจุดรั่วซึม								✓	✓	✓	✓	✓				
	จุดรั่วซึมตามกระบอกไฮดรอลิค								✓	✓	✓	✓	✓				
4	**ก่อนปฏิบัติงาน**																
	มีการตรวจสอบระบบภายในของรถก่อนเริ่มงานทุกครั้ง								✓	✓	✓	✓	✓				
	บริเวณรอบข้างตัวรถไม่มีคนหรือสิ่งของกีดขวาง								✓	✓	✓	✓	✓				
	มีถังดับเพลิงประจำที่รถแบคโฮ								✓	✓	✓	✓	✓				
	หลังปฏิบัติงาน																
	ทำความสะอาด/ฉีดล้างแบคโฮทุก/ห้องเก๋งพนักงานขับรถ								✓	✓	✓	✓	✓				
5	พนักงานขับรถ/เซ็นชื่อหลังตรวจเช็ค																

ตอบกลับ

บันทึกรายละเอียดเพิ่มเติม.....

.....

.....

หมายเหตุ

*หากพนักงานขับรถพบสภาพรถไม่พร้อมใช้งานให้เขียนใบแจ้งซ่อมและแจ้งฝ่ายเครื่องจักร

ลงชื่อ [redacted] .....ผู้ตรวจสอบ/หัวหน้างาน

บริษัท จัมโบ้ เจตตี้ จำกัด (JUMBO JETTY CO,LTD.)

ใบตรวจเช็คเครื่องจักรกล (Backhoe)

เครื่องจักรกล เบอร์ 16/50 หน่วยงาน อมโร

ยี่ห้อ/รุ่นรถ..... ชั่วโมงการทำงาน.....

เลขเครื่อง/ซีเรียล.....

ลำดับ	รายการตรวจเช็ค	เดือน กุมภาพันธ์ 2568															
		1	2	3	4	5	6	7	8	9	10	11	12	13	14	15	
1	**บริเวณตัวรถ**																
	สภาพทั่วไปของตัวรถ/ตรวจเช็คอุปกรณ์ของรถ	✓	✓	✓	✓	✓	✓	✓	✓								
	ห้องเก๋งพนักงานขับรถ/ทำความสะอาด	✓	✓	✓	✓	✓	✓	✓	✓								
	ระบบไฟส่องสว่าง/เช็คไฟทุกดวง	✓	✓	✓	✓	✓	✓	✓	✓								
	ระบบแอร์/ทำความสะอาดไส้กรอง	✓	✓	✓	✓	✓	✓	✓	✓								
	หม้อแบตเตอรี่/เช็คระบบน้ำกลั่น	✓	✓	✓	✓	✓	✓	✓	✓								
	ตรวจสอบกระจกมองข้าง/กระจกมองรอบๆตัวรถ	✓	✓	✓	✓	✓	✓	✓	✓								
	ตรวจสอบเพลาบุ้งกี๋ มีการสึกหรอหรือไม่	✓	✓	✓	✓	✓	✓	✓	✓								
	สลักบุ้งกี๋/บุม,อาร์ม/อัดจารบี	✓	✓	✓	✓	✓	✓	✓	✓								
2	**บริเวณห้องเครื่องยนต์**																
	หม้อน้ำ/ตรวจเช็คระดับน้ำหม้อพักน้ำ	✓	✓	✓	✓	✓	✓	✓	✓								
	สายพาน/เช็คสภาพสายพานและความตึง	✓	✓	✓	✓	✓	✓	✓	✓								
	น้ำมันเครื่อง/เช็คระบบน้ำมันเครื่อง/จุดรั่วซึมของน้ำมันเครื่อง	✓	✓	✓	✓	✓	✓	✓	✓								
	กรองอากาศ/เป่ากรองอากาศ	✓	✓	✓	✓	✓	✓	✓	✓								
3	**ระบบไฮดรอลิค**																
	ถังไฮดรอลิค/ระดับน้ำมันไฮดรอลิค	✓	✓	✓	✓	✓	✓	✓	✓								
	ท่อ/สายน้ำมัน/สภาพสายและจุดรั่วซึม	✓	✓	✓	✓	✓	✓	✓	✓								
	จุดรั่วซึมตามกระบอกไฮดรอลิค	✓	✓	✓	✓	✓	✓	✓	✓								
4	**ก่อนปฏิบัติงาน**																
	มีการตรวจสอบระบบภายในของรถก่อนเริ่มงานทุกครั้ง	✓	✓	✓	✓	✓	✓	✓	✓								
	บริเวณรอบข้างตัวรถไม่มีคนหรือสิ่งของกีดขวาง	✓	✓	✓	✓	✓	✓	✓	✓								
	มีถังดับเพลิงประจำที่รถแบคโฮ	✓	✓	✓	✓	✓	✓	✓	✓								
	หลังปฏิบัติงาน																
	ทำความสะอาด/ฉีดล้างแบคโฮทุก/ห้องเก๋งพนักงานขับรถ	✓	✓	✓	✓	✓	✓	✓	✓								
5	พนักงานขับรถ/เซ็นชื่อหลังตรวจเช็ค																

ตอบกลับ

บันทึกรายละเอียดเพิ่มเติม.....

.....

.....

หมายเหตุ

*หากพนักงานขับรถพบสภาพรถไม่พร้อมใช้งานให้เขียนใบแจ้งซ่อมและแจ้งฝ่ายเครื่องจักร

ลงชื่อ [redacted] .....ผู้ตรวจสอบ/หัวหน้างาน

บริษัท จัมโบ้ เจตตี้ จำกัด (JUMBO JETTY CO,LTD.)

ใบตรวจเช็คเครื่องจักรกล (Backhoe)

เครื่องจักรกล เบอร์ 29/67 หน่วยงาน จัมโบ้

ยี่ห้อ/รุ่นรถ..... ชั่วโมงการทำงาน.....

เลขเครื่อง/ซีเรียล.....

ลำดับ	รายการตรวจเช็ค	เดือน กันยายน 2568															
		16	17	18	19	20	21	22	23	24	25	26	27	28	29	30	31
1	**บริเวณตัวรถ**																
	สภาพทั่วไปของตัวรถ/ตรวจเช็คอุปกรณ์ของรถ								✓	✓	✓	✓	✓	✓			
	ห้องเก๋งพนักงานขับรถ/ทำความสะอาด								✓	✓	✓	✓	✓	✓			
	ระบบไฟส่องสว่าง/เช็คไฟทุกดวง								✓	✓	✓	✓	✓	✓			
	ระบบแอร์/ทำความสะอาดไส้กรอง								✓	✓	✓	✓	✓	✓			
	หม้อแบตเตอรี่/เช็คระบบน้ำกลั่น								✓	✓	✓	✓	✓	✓			
	ตรวจสอบกระจกมองข้าง/กระจกมองรอบๆตัวรถ								✓	✓	✓	✓	✓	✓			
	ตรวจสอบเพลาบุ้งกี๋ มีการสึกหรอหรือไม่								✓	✓	✓	✓	✓	✓			
	สลักบุ้งกี๋/บุม,อาร์ม/อัดจารบี								✓	✓	✓	✓	✓	✓			
2	**บริเวณห้องเครื่องยนต์**																
	หม้อน้ำ/ตรวจเช็คระดับน้ำหม้อพักน้ำ								✓	✓	✓	✓	✓	✓			
	สายพาน/เช็คสภาพสายพานและความตึง								✓	✓	✓	✓	✓	✓			
	น้ำมันเครื่อง/เช็คระบบน้ำมันเครื่อง/จุดรั่วซึมของน้ำมันเครื่อง								✓	✓	✓	✓	✓	✓			
	กรองอากาศ/เป่ากรองอากาศ								✓	✓	✓	✓	✓	✓			
3	**ระบบไฮดรอลิค**																
	ถังไฮดรอลิค/ระดับน้ำมันไฮดรอลิค								✓	✓	✓	✓	✓	✓			
	ท่อ/สายน้ำมัน/สภาพสายและจุดรั่วซึม								✓	✓	✓	✓	✓	✓			
	จุดรั่วซึมตามกระบอกไฮดรอลิค								✓	✓	✓	✓	✓	✓			
4	**ก่อนปฏิบัติงาน**																
	มีการตรวจสอบระบบภายในของรถก่อนเริ่มงานทุกครั้ง								✓	✓	✓	✓	✓	✓			
	บริเวณรอบข้างตัวรถไม่มีคนหรือสิ่งของกีดขวาง								✓	✓	✓	✓	✓	✓			
	มีถังดับเพลิงประจำที่รถแบคโฮ								✓	✓	✓	✓	✓	✓			
	หลังปฏิบัติงาน																
	ทำความสะอาด/ฉีดล้างแบคโฮทุก/ห้องเก๋งพนักงานขับรถ								✓	✓	✓	✓	✓	✓			
5	พนักงานขับรถ/เซ็นชื่อหลังตรวจเช็ค																

งดใช้งาน

บันทึกรายละเอียดเพิ่มเติม.....

.....

.....

หมายเหตุ

*หากพนักงานขับรถพบสภาพรถไม่พร้อมใช้งานให้เขียนใบแจ้งซ่อมและแจ้งฝ่ายเครื่องจักร

ลงชื่อ[redacted].....ผู้ตรวจสอบ/หัวหน้างาน

บริษัท จัมโบ้ เจตตี้ จำกัด (JUMBO JETTY CO,LTD.)

ใบตรวจเช็คเครื่องจักรกล (Backhoe)

เครื่องจักรกล เบอร์ 29/67 หน่วยงาน จัมโบ้

ยี่ห้อ/รุ่นรถ..... ชั่วโมงการทำงาน.....

เลขเครื่อง/ซีเรียล.....

ลำดับ	รายการตรวจเช็ค	เดือน กุมภาพันธ์ 2568															
		1	2	3	4	5	6	7	8	9	10	11	12	13	14	15	
1	**บริเวณตัวรถ**																
	สภาพทั่วไปของตัวรถ/ตรวจเช็คอุปกรณ์ของรถ	✓	✓	✓	✓	✓	✓	✓	✓								
	ห้องเก๋งพนักงานขับรถ/ทำความสะอาด	✓	✓	✓	✓	✓	✓	✓	✓								
	ระบบไฟส่องสว่าง/เช็คไฟทุกดวง	✓	✓	✓	✓	✓	✓	✓	✓								
	ระบบแอร์/ทำความสะอาดไส้กรอง	✓	✓	✓	✓	✓	✓	✓	✓								
	หม้อแบตเตอรี่/เช็คระบบน้ำกลั่น	✓	✓	✓	✓	✓	✓	✓	✓								
	ตรวจสอบกระจกมองข้าง/กระจกมองรอบๆตัวรถ	✓	✓	✓	✓	✓	✓	✓	✓								
	ตรวจสอบเพลาบุ้งกี๋ มีการสึกหรอหรือไม่	✓	✓	✓	✓	✓	✓	✓	✓								
	สลักบุ้งกี๋/บุม,อาร์ม/อัดจารบี	✓	✓	✓	✓	✓	✓	✓	✓								
2	**บริเวณห้องเครื่องยนต์**																
	หม้อน้ำ/ตรวจเช็คระดับน้ำหม้อพักน้ำ	✓	✓	✓	✓	✓	✓	✓	✓								
	สายพาน/เช็คสภาพสายพานและความตึง	✓	✓	✓	✓	✓	✓	✓	✓								
	น้ำมันเครื่อง/เช็คระบบน้ำมันเครื่อง/จุดรั่วซึมของน้ำมันเครื่อง	✓	✓	✓	✓	✓	✓	✓	✓								
	กรองอากาศ/เป่ากรองอากาศ	✓	✓	✓	✓	✓	✓	✓	✓								
3	**ระบบไฮดรอลิค**																
	ถังไฮดรอลิค/ระดับน้ำมันไฮดรอลิค	✓	✓	✓	✓	✓	✓	✓	✓								
	ท่อ/สายน้ำมัน/สภาพสายและจุดรั่วซึม	✓	✓	✓	✓	✓	✓	✓	✓								
	จุดรั่วซึมตามกระบอกไฮดรอลิค	✓	✓	✓	✓	✓	✓	✓	✓								
4	**ก่อนปฏิบัติงาน**																
	มีการตรวจสอบระบบภายในของรถก่อนเริ่มงานทุกครั้ง	✓	✓	✓	✓	✓	✓	✓	✓								
	บริเวณรอบข้างตัวรถไม่มีคนหรือสิ่งของกีดขวาง	✓	✓	✓	✓	✓	✓	✓	✓								
	มีถังดับเพลิงประจำที่รถแบคโฮ	✓	✓	✓	✓	✓	✓	✓	✓								
	หลังปฏิบัติงาน																
	ทำความสะอาด/ฉีดล้างแบคโฮทุก/ห้องเก๋งพนักงานขับรถ	✓	✓	✓	✓	✓	✓	✓	✓								
5	พนักงานขับรถ/เซ็นชื่อหลังตรวจเช็ค																

งดใช้งาน

บันทึกรายละเอียดเพิ่มเติม.....

.....

.....

หมายเหตุ

*หากพนักงานขับรถพบสภาพรถไม่พร้อมใช้งานให้เขียนใบแจ้งซ่อมและแจ้งฝ่ายเครื่องจักร

ลงชื่อ[redacted]....ผู้ตรวจสอบ/หัวหน้างาน

บริษัท จัมโบ้ เจตตี้ จำกัด (JUMBO JETTY CO,LTD.)

ใบตรวจเช็คเครื่องจักรกล (Backhoe)

เครื่องจักรกล เบอร์ 98/65 หน่วยงาน จัมโบ้

ยี่ห้อ/รุ่นรถ..... ชั่วโมงการทำงาน.....

เลขเครื่อง/ซีเรียล.....

ลำดับ	รายการตรวจเช็ค	เดือน กุมภาพันธ์ 2568															
1	**บริเวณตัวรถ**	16	17	18	19	20	21	22	23	24	25	26	27	28	29	30	31
	สภาพทั่วไปของตัวรถ/ตรวจเช็คอุปกรณ์ของรถ								/	/	/	/	/	/			
	ห้องเก๋งพนักงานขับรถ/ทำความสะอาด								/	/	/	/	/	/			
	ระบบไฟส่องสว่าง/เช็คไฟทุกดวง								/	/	/	/	/	/			
	ระบบแอร์/ทำความสะอาดไส้กรอง								/	/	/	/	/	/			
	หม้อแบตเตอรี่/เช็คระบบน้ำกลั่น								/	/	/	/	/	/			
	ตรวจสอบกระจกมองข้าง/กระจกมองรอบๆตัวรถ								/	/	/	/	/	/			
	ตรวจสอบเพลานุ้งกี่ มีการสึกหรอหรือไม่								/	/	/	/	/	/			
	สลักนุ้งกี่/บุม,อาร์ม/อัดจารบี								/	/	/	/	/	/			
2	**บริเวณห้องเครื่องยนต์**																
	หม้อน้ำ/ตรวจเช็คระดับน้ำหม้อพักน้ำ								/	/	/	/	/	/			
	สายพาน/เช็คสภาพสายพานและความตึง								/	/	/	/	/	/			
	น้ำมันเครื่อง/เช็คระบบน้ำมันเครื่อง/จุดรั่วซึมของน้ำมันเครื่อง								/	/	/	/	/	/			
	กรองอากาศ/เป่ากรองอากาศ								/	/	/	/	/	/			
3	**ระบบไฮดรอลิค**																
	ถังไฮดรอลิค/ระดับน้ำมันไฮดรอลิค								/	/	/	/	/	/			
	ท่อ/สายน้ำมัน/สภาพสายและจุดรั่วซึม								/	/	/	/	/	/			
	จุดรั่วซึมตามกระบอกไฮดรอลิค								/	/	/	/	/	/			
4	**ก่อนปฏิบัติงาน**																
	มีการตรวจสอบระบบภายในของรถก่อนเริ่มงานทุกครั้ง								/	/	/	/	/	/			
	บริเวณรอบข้างตัวรถไม่มีคนหรือสิ่งของกีดขวาง								/	/	/	/	/	/			
	มีถังดับเพลิงประจำที่รถแบคโฮ								/	/	/	/	/	/			
	หลังปฏิบัติงาน																
	ทำความสะอาด/ฉีดล้างแบคโฮทุก/ห้องเก๋งพนักงานขับรถ								/	/							
5	พนักงานขับรถ/เซ็นชื่อหลังตรวจเช็ค																

แจ้งซ่อม

บันทึกรายละเอียดเพิ่มเติม.....

.....

.....

หมายเหตุ

*หากพนักงานขับรถพบสภาพรถไม่พร้อมใช้งานให้เขียนใบแจ้งซ่อมและแจ้งฝ่ายเครื่องจักร

ลงชื่อ[redacted].....ผู้ตรวจสอบ/หัวหน้างาน

บริษัท จัมโบ้ เจตตี้ จำกัด (JUMBO JETTY CO,LTD.)

ใบตรวจเช็คเครื่องจักรกล (Backhoe)

เครื่องจักรกล เบอร์ 98/65 หน่วยงาน จัมโบ้

ยี่ห้อ/รุ่นรถ..... ชั่วโมงการทำงาน.....

เลขเครื่อง/ซีเรียล.....

ลำดับ	รายการตรวจเช็ค	เดือน กุมภาพันธ์ 2568															
1	**บริเวณตัวรถ**	1	2	3	4	5	6	7	8	9	10	11	12	13	14	15	
	สภาพทั่วไปของตัวรถ/ตรวจเช็คอุปกรณ์ของรถ	/	/	/	/	/	/	/	/								
	ห้องเก๋งพนักงานขับรถ/ทำความสะอาด	/	/	/	/	/	/	/	/								
	ระบบไฟส่องสว่าง/เช็คไฟทุกดวง	/	/	/	/	/	/	/	/								
	ระบบแอร์/ทำความสะอาดไส้กรอง	/	/	/	/	/	/	/	/								
	หม้อแบตเตอรี่/เช็คระบบน้ำกลั่น	/	/	/	/	/	/	/	/								
	ตรวจสอบกระจกมองข้าง/กระจกมองรอบๆตัวรถ	/	/	/	/	/	/	/	/								
	ตรวจสอบเพลานุ้งกี่ มีการสึกหรอหรือไม่	/	/	/	/	/	/	/	/								
	สลักนุ้งกี่/บุม,อาร์ม/อัดจารบี	/	/	/	/	/	/	/	/								
2	**บริเวณห้องเครื่องยนต์**																
	หม้อน้ำ/ตรวจเช็คระดับน้ำหม้อพักน้ำ	/	/	/	/	/	/	/	/								
	สายพาน/เช็คสภาพสายพานและความตึง	/	/	/	/	/	/	/	/								
	น้ำมันเครื่อง/เช็คระบบน้ำมันเครื่อง/จุดรั่วซึมของน้ำมันเครื่อง	/	/	/	/	/	/	/	/								
	กรองอากาศ/เป่ากรองอากาศ	/	/	/	/	/	/	/	/								
3	**ระบบไฮดรอลิค**																
	ถังไฮดรอลิค/ระดับน้ำมันไฮดรอลิค	/	/	/	/	/	/	/	/								
	ท่อ/สายน้ำมัน/สภาพสายและจุดรั่วซึม	/	/	/	/	/	/	/	/								
	จุดรั่วซึมตามกระบอกไฮดรอลิค	/	/	/	/	/	/	/	/								
4	**ก่อนปฏิบัติงาน**																
	มีการตรวจสอบระบบภายในของรถก่อนเริ่มงานทุกครั้ง	/	/	/	/	/	/	/	/								
	บริเวณรอบข้างตัวรถไม่มีคนหรือสิ่งของกีดขวาง	/	/	/	/	/	/	/	/								
	มีถังดับเพลิงประจำที่รถแบคโฮ	/	/	/	/	/	/	/	/								
	หลังปฏิบัติงาน																
	ทำความสะอาด/ฉีดล้างแบคโฮทุก/ห้องเก๋งพนักงานขับรถ	/	/	/	/	/	/	/	/								
5	พนักงานขับรถ/เซ็นชื่อหลังตรวจเช็ค																

แจ้งซ่อม

บันทึกรายละเอียดเพิ่มเติม.....

.....

.....

หมายเหตุ

*หากพนักงานขับรถพบสภาพรถไม่พร้อมใช้งานให้เขียนใบแจ้งซ่อมและแจ้งฝ่ายเครื่องจักร

ลงชื่อ[redacted].....ผู้ตรวจสอบ/หัวหน้างาน

บริษัท จัมโบ้ เจตตี้ จำกัด (JUMBO JETTY CO,LTD.)

ใบตรวจเช็คเครื่องจักรกล (Backhoe)

เครื่องจักรกล เบอร์ 21/54 หน่วยงาน จัมโบ้

ยี่ห้อ/รุ่นรถ..... ชั่วโมงการทำงาน.....

เลขเครื่อง/ซีเรียล.....

เดือน กุมภาพันธ์ 2568

ลำดับ	รายการตรวจเช็ค	16	17	18	19	20	21	22	23	24	25	26	27	28	29	30	31
1	**บริเวณตัวรถ**																
	สภาพทั่วไปของตัวรถ/ตรวจเช็คอุปกรณ์ของรถ								/	/	/	/	/	/			
	ห้องเก๋งพนักงานขับรถ/ทำความสะอาด								/	/	/	/	/	/			
	ระบบไฟส่องสว่าง/เช็คไฟทุกดวง								/	/	/	/	/	/			
	ระบบแอร์/ทำความสะอาดไส้กรอง								/	/	/	/	/	/			
	หม้อแบตเตอรี่/เช็คระบบน้ำกลั่น								/	/	/	/	/	/			
	ตรวจสอบกระจกมองข้าง/กระจกมองรอบๆตัวรถ								/	/	/	/	/	/			
	ตรวจสอบเพลาบุ้งกี๋ มีการสึกหรอหรือไม่								/	/	/	/	/	/			
	สลักบุ้งกี๋/บูม,อาร์ม/ฟัดจารบี								/	/	/	/	/	/			
2	**บริเวณห้องเครื่องยนต์**																
	หม้อน้ำ/ตรวจเช็คระดับน้ำหม้อพักน้ำ								/	/	/	/	/	/			
	สายพาน/เช็คสภาพสายพานและความตึง								/	/	/	/	/	/			
	น้ำมันเครื่อง/เช็คระบบน้ำมันเครื่อง/จุดรั่วซึมของน้ำมันเครื่อง								/	/	/	/	/	/			
	กรองอากาศ/เป่ากรองอากาศ								/	/	/	/	/	/			
3	**ระบบไฮดรอลิค**																
	ถังไฮดรอลิค/ระดับน้ำมันไฮดรอลิค								/	/	/	/	/	/			
	ท่อ/สายน้ำมัน/สภาพสายและจุดรั่วซึม								/	/	/	/	/	/			
	จุดรั่วซึมตามกระบอกไฮดรอลิค								/	/	/	/	/	/			
4	**ก่อนปฏิบัติงาน**																
	มีการตรวจสอบระบบภายในของรถก่อนเริ่มงานทุกครั้ง								/	/	/	/	/	/			
	บริเวณรอบข้างตัวรถไม่มีคนหรือสิ่งของกีดขวาง								/	/	/	/	/	/			
	มีถังดับเพลิงประจำที่รถแบคโฮ								/	/	/	/	/	/			
	หลังปฏิบัติงาน																
	ทำความสะอาด/ฉีดล้างแบคโฮทุก/ห้องเก๋งพนักงานขับรถ								/	/	/	/	/	/			
5	พนักงานขับรถ/เซ็นชื่อหลังตรวจเช็ค																

บันทึกรายละเอียดเพิ่มเติม.....

.....

.....

หมายเหตุ

*หากพนักงานขับรถพบสภาพรถไม่พร้อมใช้งานให้เขียนใบแจ้งซ่อมและแจ้งฝ่ายเครื่องจักร

ลงชื่อ[redacted].....ผู้ตรวจสอบ/หัวหน้างาน

บริษัท จัมโบ้ เจตตี้ จำกัด (JUMBO JETTY CO,LTD.)

ใบตรวจเช็คเครื่องจักรกล (Backhoe)

เครื่องจักรกล เบอร์ 21/54 หน่วยงาน จัมโบ้

ยี่ห้อ/รุ่นรถ..... ชั่วโมงการทำงาน.....

เลขเครื่อง/ซีเรียล.....

เดือน กุมภาพันธ์ 2568

ลำดับ	รายการตรวจเช็ค	1	2	3	4	5	6	7	8	9	10	11	12	13	14	15
1	**บริเวณตัวรถ**															
	สภาพทั่วไปของตัวรถ/ตรวจเช็คอุปกรณ์ของรถ	/	/	/	/	/	/	/	/							
	ห้องเก๋งพนักงานขับรถ/ทำความสะอาด	/	/	/	/	/	/	/	/							
	ระบบไฟส่องสว่าง/เช็คไฟทุกดวง	/	/	/	/	/	/	/	/							
	ระบบแอร์/ทำความสะอาดไส้กรอง	/	/	/	/	/	/	/	/							
	หม้อแบตเตอรี่/เช็คระบบน้ำกลั่น	/	/	/	/	/	/	/	/							
	ตรวจสอบกระจกมองข้าง/กระจกมองรอบๆตัวรถ	/	/	/	/	/	/	/	/							
	ตรวจสอบเพลาบุ้งกี๋ มีการสึกหรอหรือไม่	/	/	/	/	/	/	/	/							
	สลักบุ้งกี๋/บูม,อาร์ม/ฟัดจารบี	/	/	/	/	/	/	/	/							
2	**บริเวณห้องเครื่องยนต์**															
	หม้อน้ำ/ตรวจเช็คระดับน้ำหม้อพักน้ำ	/	/	/	/	/	/	/	/							
	สายพาน/เช็คสภาพสายพานและความตึง	/	/	/	/	/	/	/	/							
	น้ำมันเครื่อง/เช็คระบบน้ำมันเครื่อง/จุดรั่วซึมของน้ำมันเครื่อง	/	/	/	/	/	/	/	/							
	กรองอากาศ/เป่ากรองอากาศ	/	/	/	/	/	/	/	/							
3	**ระบบไฮดรอลิค**															
	ถังไฮดรอลิค/ระดับน้ำมันไฮดรอลิค	/	/	/	/	/	/	/	/							
	ท่อ/สายน้ำมัน/สภาพสายและจุดรั่วซึม	/	/	/	/	/	/	/	/							
	จุดรั่วซึมตามกระบอกไฮดรอลิค	/	/	/	/	/	/	/	/							
4	**ก่อนปฏิบัติงาน**															
	มีการตรวจสอบระบบภายในของรถก่อนเริ่มงานทุกครั้ง	/	/	/	/	/	/	/	/							
	บริเวณรอบข้างตัวรถไม่มีคนหรือสิ่งของกีดขวาง	/	/	/	/	/	/	/	/							
	มีถังดับเพลิงประจำที่รถแบคโฮ	/	/	/	/	/	/	/	/							
	หลังปฏิบัติงาน															
	ทำความสะอาด/ฉีดล้างแบคโฮทุก/ห้องเก๋งพนักงานขับรถ	/	/	/	/	/	/	/	/							
5	พนักงานขับรถ/เซ็นชื่อหลังตรวจเช็ค															

บันทึกรายละเอียดเพิ่มเติม.....

.....

.....

หมายเหตุ

*หากพนักงานขับรถพบสภาพรถไม่พร้อมใช้งานให้เขียนใบแจ้งซ่อมและแจ้งฝ่ายเครื่องจักร

ลงชื่อ[redacted].....ผู้ตรวจสอบ/หัวหน้างาน

บริษัท จัมโบ้ เจตตี้ จำกัด (JUMBO JETTY CO,LTD.)

ใบตรวจเช็คเครื่องจักรกล (Backhoe)

เครื่องจักรกล เบอร์ 98/64 หน่วยงาน JBJ

ยี่ห้อ/รุ่นรถ..... ชั่วโมงการทำงาน.....

เลขเครื่อง/ซีเรียล.....

เดือน มีนาคม

ลำดับ	รายการตรวจเช็ค	16	17	18	19	20	21	22	23	24	25	26	27	28	29	30	31
1	**บริเวณตัวรถ**																
	สภาพทั่วไปของตัวรถ/ตรวจเช็คอุปกรณ์ของรถ							✓	✓	✓	✓	✓	✓				
	ห้องเก๋งพนักงานขับรถ/ทำความสะอาด							✓	✓	✓	✓	✓	✓				
	ระบบไฟส่องสว่าง/เช็คไฟทุกดวง							✓	✓	✓	✓	✓	✓				
	ระบบแอร์/ทำความสะอาดไส้กรอง							✓	✓	✓	✓	✓	✓				
	หม้อแบตเตอรี่/เช็คระบบน้ำกลั่น							✓	✓	✓	✓	✓	✓				
	ตรวจสอบกระจกมองข้าง/กระจกมองรอบๆตัวรถ							✓	✓	✓	✓	✓	✓				
	ตรวจสอบเหล็กบุ้งกี๋ มีการสึกหรอหรือไม่							✓	✓	✓	✓	✓	✓				
	สลักบุ้งกี๋/บุม,อาร์ม/อัดจารบี							✓	✓	✓	✓	✓	✓				
2	**บริเวณห้องเครื่องยนต์**																
	หม้อน้ำ/ตรวจเช็คระดับน้ำหม้อพักน้ำ							✓	✓	✓	✓	✓	✓				
	สายพาน/เช็คสภาพสายพานและความตึง							✓	✓	✓	✓	✓	✓				
	น้ำมันเครื่อง/เช็คระบบน้ำมันเครื่อง/จุดรั่วซึมของน้ำมันเครื่อง							✓	✓	✓	✓	✓	✓				
	กรองอากาศ/เป่ากรองอากาศ							✓	✓	✓	✓	✓	✓				
3	**ระบบไฮดรอลิค**																
	ถังไฮดรอลิค/ระดับน้ำมันไฮดรอลิค							✓	✓	✓	✓	✓	✓				
	ท่อ/สายน้ำมัน/สภาพสายและจุดรั่วซึม							✓	✓	✓	✓	✓	✓				
	จุดรั่วซึมตามกระบอกไฮดรอลิค							✓	✓	✓	✓	✓	✓				
4	**ก่อนปฏิบัติงาน**																
	มีการตรวจสอบระบบภายในของรถก่อนเริ่มงานทุกครั้ง							✓	✓	✓	✓	✓	✓				
	บริเวณรอบข้างตัวรถไม่มีคนหรือสิ่งของกีดขวาง							✓	✓	✓	✓	✓	✓				
	มีถังดับเพลิงประจำที่รถแบคโฮ							✓	✓	✓	✓	✓	✓				
	หลังปฏิบัติงาน																
	ทำความสะอาด/ฉีดล้างแบคโฮทุก/ห้องเก๋งพนักงานขับรถ							✓	✓	✓	✓	✓	✓				
5	พนักงานขับรถ/เซ็นชื่อหลังตรวจเช็ค							✓	✓	✓	✓	✓	✓				

บันทึกรายละเอียดเพิ่มเติม.....

.....

.....

หมายเหตุ

*หากพนักงานขับรถพบสภาพรถไม่พร้อมใช้งานให้เขียนใบแจ้งซ่อมและแจ้งฝ่ายเครื่องจักร

ลงชื่อ [redacted] .....ผู้ตรวจสอบ/หัวหน้างาน

บริษัท จัมโบ้ เจตตี้ จำกัด (JUMBO JETTY CO,LTD.)

ใบตรวจเช็คเครื่องจักรกล (Backhoe)

เครื่องจักรกล เบอร์ 98/64 หน่วยงาน JBJ

ยี่ห้อ/รุ่นรถ..... ชั่วโมงการทำงาน.....

เลขเครื่อง/ซีเรียล.....

เดือน มีนาคม

ลำดับ	รายการตรวจเช็ค	1	2	3	4	5	6	7	8	9	10	11	12	13	14	15
1	**บริเวณตัวรถ**															
	สภาพทั่วไปของตัวรถ/ตรวจเช็คอุปกรณ์ของรถ	✓	✓	✓	✓	✓	✓	✓	✓	✓	✓	✓				
	ห้องเก๋งพนักงานขับรถ/ทำความสะอาด	✓	✓	✓	✓	✓	✓	✓	✓	✓	✓	✓				
	ระบบไฟส่องสว่าง/เช็คไฟทุกดวง	✓	✓	✓	✓	✓	✓	✓	✓	✓	✓	✓				
	ระบบแอร์/ทำความสะอาดไส้กรอง	✓	✓	✓	✓	✓	✓	✓	✓	✓	✓	✓				
	หม้อแบตเตอรี่/เช็คระบบน้ำกลั่น	✓	✓	✓	✓	✓	✓	✓	✓	✓	✓	✓				
	ตรวจสอบกระจกมองข้าง/กระจกมองรอบๆตัวรถ	✓	✓	✓	✓	✓	✓	✓	✓	✓	✓	✓				
	ตรวจสอบเหล็กบุ้งกี๋ มีการสึกหรอหรือไม่	✓	✓	✓	✓	✓	✓	✓	✓	✓	✓	✓				
	สลักบุ้งกี๋/บุม,อาร์ม/อัดจารบี	✓	✓	✓	✓	✓	✓	✓	✓	✓	✓	✓				
2	**บริเวณห้องเครื่องยนต์**															
	หม้อน้ำ/ตรวจเช็คระดับน้ำหม้อพักน้ำ	✓	✓	✓	✓	✓	✓	✓	✓	✓	✓	✓				
	สายพาน/เช็คสภาพสายพานและความตึง	✓	✓	✓	✓	✓	✓	✓	✓	✓	✓	✓				
	น้ำมันเครื่อง/เช็คระบบน้ำมันเครื่อง/จุดรั่วซึมของน้ำมันเครื่อง	✓	✓	✓	✓	✓	✓	✓	✓	✓	✓	✓				
	กรองอากาศ/เป่ากรองอากาศ	✓	✓	✓	✓	✓	✓	✓	✓	✓	✓	✓				
3	**ระบบไฮดรอลิค**															
	ถังไฮดรอลิค/ระดับน้ำมันไฮดรอลิค	✓	✓	✓	✓	✓	✓	✓	✓	✓	✓	✓				
	ท่อ/สายน้ำมัน/สภาพสายและจุดรั่วซึม	✓	✓	✓	✓	✓	✓	✓	✓	✓	✓	✓				
	จุดรั่วซึมตามกระบอกไฮดรอลิค	✓	✓	✓	✓	✓	✓	✓	✓	✓	✓	✓				
4	**ก่อนปฏิบัติงาน**															
	มีการตรวจสอบระบบภายในของรถก่อนเริ่มงานทุกครั้ง	✓	✓	✓	✓	✓	✓	✓	✓	✓	✓	✓				
	บริเวณรอบข้างตัวรถไม่มีคนหรือสิ่งของกีดขวาง	✓	✓	✓	✓	✓	✓	✓	✓	✓	✓	✓				
	มีถังดับเพลิงประจำที่รถแบคโฮ	✓	✓	✓	✓	✓	✓	✓	✓	✓	✓	✓				
	หลังปฏิบัติงาน															
	ทำความสะอาด/ฉีดล้างแบคโฮทุก/ห้องเก๋งพนักงานขับรถ	✓	✓	✓	✓	✓	✓	✓	✓	✓	✓	✓				
5	พนักงานขับรถ/เซ็นชื่อหลังตรวจเช็ค	✓	✓	✓	✓	✓	✓	✓	✓	✓	✓	✓				

บันทึกรายละเอียดเพิ่มเติม.....

.....

.....

หมายเหตุ

*หากพนักงานขับรถพบสภาพรถไม่พร้อมใช้งานให้เขียนใบแจ้งซ่อมและแจ้งฝ่ายเครื่องจักร

ลงชื่อ [redacted] .....ผู้ตรวจสอบ/หัวหน้างาน

บริษัท จัมโบ้ เจตตี้ จำกัด (JUMBO JETTY CO,LTD.)

ใบตรวจเช็คเครื่องจักรกล (Backhoe)

เครื่องจักรกล เบอร์ 85/58 หน่วยงาน JBJ

ยี่ห้อ/รุ่นรถ..... ชั่วโมงการทำงาน.....

เลขเครื่อง/ซีเรียล.....

ลำดับ	รายการตรวจเช็ค	เดือน.....															
		16	17	18	19	20	21	22	23	24	25	26	27	28	29	30	31
1	**บริเวณตัวรถ**																
	สภาพทั่วไปของตัวรถ/ตรวจเช็คอุปกรณ์ของรถ							✓	✓	✓	✓	✓	✓				
	ห้องเก๋งพนักงานขับรถ/ทำความสะอาด							✓	✓	✓	✓	✓	✓				
	ระบบไฟส่องสว่าง/เช็คไฟทุกดวง							✓	✓	✓	✓	✓	✓				
	ระบบแอร์/ทำความสะอาดไส้กรอง							✓	✓	✓	✓	✓	✓				
	หม้อแบตเตอรี่/เช็คระบบน้ำกลั่น							✓	✓	✓	✓	✓	✓				
	ตรวจสอบกระจกมองข้าง/กระจกมองรอบๆตัวรถ							✓	✓	✓	✓	✓	✓				
	ตรวจสอบเพลาบุ้งกี๋ มีการสึกหรอหรือไม่							✓	✓	✓	✓	✓	✓				
	สลักบุ้งกี๋/บุม,อาร์ม/อัดจารบี							✓	✓	✓	✓	✓	✓				
2	**บริเวณห้องเครื่องยนต์**																
	หม้อน้ำ/ตรวจเช็คระดับน้ำหม้อพักน้ำ							✓	✓	✓	✓	✓	✓				
	สายพาน/เช็คสภาพสายพานและความตึง							✓	✓	✓	✓	✓	✓				
	น้ำมันเครื่อง/เช็คระบบน้ำมันเครื่อง/จุดรั่วซึมของน้ำมันเครื่อง							✓	✓	✓	✓	✓	✓				
	กรองอากาศ/เป่ากรองอากาศ							✓	✓	✓	✓	✓	✓				
3	**ระบบไฮดรอลิค**																
	ถังไฮดรอลิค/ระดับน้ำมันไฮดรอลิค							✓	✓	✓	✓	✓	✓				
	ท่อ/สายน้ำมัน/สภาพสายและจุดรั่วซึม							✓	✓	✓	✓	✓	✓				
	จุดรั่วซึมตามกระบอกไฮดรอลิค							✓	✓	✓	✓	✓	✓				
4	**ก่อนปฏิบัติงาน**																
	มีการตรวจสอบระบบภายในของรถก่อนเริ่มงานทุกครั้ง							✓	✓	✓	✓	✓	✓				
	บริเวณรอบข้างตัวรถไม่มีคนหรือสิ่งของกีดขวาง							✓	✓	✓	✓	✓	✓				
	มีถังดับเพลิงประจำที่รถแบคโฮ							✓	✓	✓	✓	✓	✓				
	หลังปฏิบัติงาน																
	ทำความสะอาด/ฉีดล้างแบคโฮทุก/ห้องเก๋งพนักงานขับรถ							✓	✓	✓	✓	✓	✓				
5	พนักงานขับรถ/เซ็นชื่อหลังตรวจเช็ค							✓	✓	✓	✓	✓	✓				

บันทึกรายละเอียดเพิ่มเติม.....

.....

.....

หมายเหตุ

*หากพนักงานขับรถพบสภาพรถไม่พร้อมใช้งานให้เขียนใบแจ้งซ่อมและแจ้งฝ่ายเครื่องจักร

ลงชื่อ [redacted].....ผู้ตรวจสอบ/หัวหน้างาน

บริษัท จัมโบ้ เจตตี้ จำกัด (JUMBO JETTY CO,LTD.)

ใบตรวจเช็คเครื่องจักรกล (Backhoe)

เครื่องจักรกล เบอร์ 85/58 หน่วยงาน JBJ

ยี่ห้อ/รุ่นรถ..... ชั่วโมงการทำงาน.....

เลขเครื่อง/ซีเรียล.....

ลำดับ	รายการตรวจเช็ค	เดือน.พฤษภาคม.....															
		1	2	3	4	5	6	7	8	9	10	11	12	13	14	15	
1	**บริเวณตัวรถ**																
	สภาพทั่วไปของตัวรถ/ตรวจเช็คอุปกรณ์ของรถ	✓	✓	✓	✓	✓	✓	✓	✓	✓	✓	✓					
	ห้องเก๋งพนักงานขับรถ/ทำความสะอาด	✓	✓	✓	✓	✓	✓	✓	✓	✓	✓	✓					
	ระบบไฟส่องสว่าง/เช็คไฟทุกดวง	✓	✓	✓	✓	✓	✓	✓	✓	✓	✓	✓					
	ระบบแอร์/ทำความสะอาดไส้กรอง	✓	✓	✓	✓	✓	✓	✓	✓	✓	✓	✓					
	หม้อแบตเตอรี่/เช็คระบบน้ำกลั่น	✓	✓	✓	✓	✓	✓	✓	✓	✓	✓	✓					
	ตรวจสอบกระจกมองข้าง/กระจกมองรอบๆตัวรถ	✓	✓	✓	✓	✓	✓	✓	✓	✓	✓	✓					
	ตรวจสอบเพลาบุ้งกี๋ มีการสึกหรอหรือไม่	✓	✓	✓	✓	✓	✓	✓	✓	✓	✓	✓					
	สลักบุ้งกี๋/บุม,อาร์ม/อัดจารบี	✓	✓	✓	✓	✓	✓	✓	✓	✓	✓	✓					
2	**บริเวณห้องเครื่องยนต์**																
	หม้อน้ำ/ตรวจเช็คระดับน้ำหม้อพักน้ำ	✓	✓	✓	✓	✓	✓	✓	✓	✓	✓	✓					
	สายพาน/เช็คสภาพสายพานและความตึง	✓	✓	✓	✓	✓	✓	✓	✓	✓	✓	✓					
	น้ำมันเครื่อง/เช็คระบบน้ำมันเครื่อง/จุดรั่วซึมของน้ำมันเครื่อง	✓	✓	✓	✓	✓	✓	✓	✓	✓	✓	✓					
	กรองอากาศ/เป่ากรองอากาศ	✓	✓	✓	✓	✓	✓	✓	✓	✓	✓	✓					
3	**ระบบไฮดรอลิค**																
	ถังไฮดรอลิค/ระดับน้ำมันไฮดรอลิค	✓	✓	✓	✓	✓	✓	✓	✓	✓	✓	✓					
	ท่อ/สายน้ำมัน/สภาพสายและจุดรั่วซึม	✓	✓	✓	✓	✓	✓	✓	✓	✓	✓	✓					
	จุดรั่วซึมตามกระบอกไฮดรอลิค	✓	✓	✓	✓	✓	✓	✓	✓	✓	✓	✓					
4	**ก่อนปฏิบัติงาน**																
	มีการตรวจสอบระบบภายในของรถก่อนเริ่มงานทุกครั้ง	✓	✓	✓	✓	✓	✓	✓	✓	✓	✓	✓					
	บริเวณรอบข้างตัวรถไม่มีคนหรือสิ่งของกีดขวาง	✓	✓	✓	✓	✓	✓	✓	✓	✓	✓	✓					
	มีถังดับเพลิงประจำที่รถแบคโฮ	✓	✓	✓	✓	✓	✓	✓	✓	✓	✓	✓					
	หลังปฏิบัติงาน																
	ทำความสะอาด/ฉีดล้างแบคโฮทุก/ห้องเก๋งพนักงานขับรถ	✓	✓	✓	✓	✓	✓	✓	✓	✓	✓	✓					
5	พนักงานขับรถ/เซ็นชื่อหลังตรวจเช็ค	✓	✓														

บันทึกรายละเอียดเพิ่มเติม.....

.....

.....

หมายเหตุ

*หากพนักงานขับรถพบสภาพรถไม่พร้อมใช้งานให้เขียนใบแจ้งซ่อมและแจ้งฝ่ายเครื่องจักร

ลงชื่อ [redacted]....ผู้ตรวจสอบ/หัวหน้างาน

บริษัท จัมโบ้ เจตตี้ จำกัด (JUMBO JETTY CO,LTD.)

ใบตรวจเช็คเครื่องจักรกล (Backhoe)

เครื่องจักรกล เบอร์ 16/54 หน่วยงาน JBJ

ยี่ห้อ/รุ่นรถ..... ชั่วโมงการทำงาน.....

เลขเครื่อง/ซีเรียล.....

ลำดับ	รายการตรวจเช็ค	เดือน พฤษภาคม															
		16	17	18	19	20	21	22	23	24	25	26	27	28	29	30	31
1	**บริเวณตัวรถ**																
	สภาพทั่วไปของตัวรถ/ตรวจเช็คอุปกรณ์ของรถ							✓	✓	✓	✓	✓	✓				
	ห้องเก๋งพนักงานขับรถ/ทำความสะอาด							✓	✓	✓	✓	✓	✓				
	ระบบไฟส่องสว่าง/เช็คไฟทุกดวง							✓	✓	✓	✓	✓	✓				
	ระบบแอร์/ทำความสะอาดไส้กรอง							✓	✓	✓	✓	✓	✓				
	หม้อแบตเตอรี่/เช็คระบบน้ำกลั่น							✓	✓	✓	✓	✓	✓				
	ตรวจสอบกระจกมองข้าง/กระจกมองรอบๆตัวรถ							✓	✓	✓	✓	✓	✓				
	ตรวจสอบเพลาปุ่งกี่ มีการสึกหรอหรือไม่							✓	✓	✓	✓	✓	✓				
	สลักปุ่งกี่/บุม,อาร์ม/อัดจารบี							✓	✓	✓	✓	✓	✓				
2	**บริเวณห้องเครื่องยนต์**																
	หม้อน้ำ/ตรวจเช็คระดับน้ำหม้อพักน้ำ							✓	✓	✓	✓	✓	✓				
	สายพาน/เช็คสภาพสายพานและความตึง							✓	✓	✓	✓	✓	✓				
	น้ำมันเครื่อง/เช็คระบบน้ำมันเครื่อง/จุดรั่วซึมของน้ำมันเครื่อง							✓	✓	✓	✓	✓	✓				
	กรองอากาศ/เป่ากรองอากาศ							✓	✓	✓	✓	✓	✓				
3	**ระบบไฮดรอลิค**																
	ถังไฮดรอลิค/ระดับน้ำมันไฮดรอลิค							✓	✓	✓	✓	✓	✓				
	ท่อ/สายน้ำมัน/สภาพสายและจุดรั่วซึม							✓	✓	✓	✓	✓	✓				
	จุดรั่วซึมตามกระบอกไฮดรอลิค							✓	✓	✓	✓	✓	✓				
4	**ก่อนปฏิบัติงาน**																
	มีการตรวจสอบระบบภายในของรถก่อนเริ่มงานทุกครั้ง							✓	✓	✓	✓	✓	✓				
	บริเวณรอบข้างตัวรถไม่มีคนหรือสิ่งของกีดขวาง							✓	✓	✓	✓	✓	✓				
	มีถังดับเพลิงประจำที่รถแบคโฮ							✓	✓	✓	✓	✓	✓				
	หลังปฏิบัติงาน																
	ทำความสะอาด/ฉีดล้างแบคโฮทุก/ห้องเก๋งพนักงานขับรถ							✓	✓	✓	✓	✓	✓				
5	พนักงานขับรถ/เซ็นชื่อหลังตรวจเช็ค																

บันทึกรายละเอียดเพิ่มเติม.....

.....

.....

หมายเหตุ

*หากพนักงานขับรถพบสภาพรถไม่พร้อมใช้งานให้เขียนใบแจ้งซ่อมและแจ้งฝ่ายเครื่องจักร

ลงชื่อ.[redacted].....ผู้ตรวจสอบ/หัวหน้างาน

บริษัท จัมโบ้ เจตตี้ จำกัด (JUMBO JETTY CO,LTD.)

ใบตรวจเช็คเครื่องจักรกล (Backhoe)

เครื่องจักรกล เบอร์ 16/54 หน่วยงาน JBJ

ยี่ห้อ/รุ่นรถ..... ชั่วโมงการทำงาน.....

เลขเครื่อง/ซีเรียล.....

ลำดับ	รายการตรวจเช็ค	เดือน มิถุนายน															
		1	2	3	4	5	6	7	8	9	10	11	12	13	14	15	
1	**บริเวณตัวรถ**																
	สภาพทั่วไปของตัวรถ/ตรวจเช็คอุปกรณ์ของรถ	✓	✓	✓	✓	✓	✓	✓	✓	✓	✓	✓					
	ห้องเก๋งพนักงานขับรถ/ทำความสะอาด	✓	✓	✓	✓	✓	✓	✓	✓	✓	✓	✓					
	ระบบไฟส่องสว่าง/เช็คไฟทุกดวง	✓	✓	✓	✓	✓	✓	✓	✓	✓	✓	✓					
	ระบบแอร์/ทำความสะอาดไส้กรอง	✓	✓	✓	✓	✓	✓	✓	✓	✓	✓	✓					
	หม้อแบตเตอรี่/เช็คระบบน้ำกลั่น	✓	✓	✓	✓	✓	✓	✓	✓	✓	✓	✓					
	ตรวจสอบกระจกมองข้าง/กระจกมองรอบๆตัวรถ	✓	✓	✓	✓	✓	✓	✓	✓	✓	✓	✓					
	ตรวจสอบเพลาปุ่งกี่ มีการสึกหรอหรือไม่	✓	✓	✓	✓	✓	✓	✓	✓	✓	✓	✓					
	สลักปุ่งกี่/บุม,อาร์ม/อัดจารบี	✓	✓	✓	✓	✓	✓	✓	✓	✓	✓	✓					
2	**บริเวณห้องเครื่องยนต์**																
	หม้อน้ำ/ตรวจเช็คระดับน้ำหม้อพักน้ำ	✓	✓	✓	✓	✓	✓	✓	✓	✓	✓	✓					
	สายพาน/เช็คสภาพสายพานและความตึง	✓	✓	✓	✓	✓	✓	✓	✓	✓	✓	✓					
	น้ำมันเครื่อง/เช็คระบบน้ำมันเครื่อง/จุดรั่วซึมของน้ำมันเครื่อง	✓	✓	✓	✓	✓	✓	✓	✓	✓	✓	✓					
	กรองอากาศ/เป่ากรองอากาศ	✓	✓	✓	✓	✓	✓	✓	✓	✓	✓	✓					
3	**ระบบไฮดรอลิค**																
	ถังไฮดรอลิค/ระดับน้ำมันไฮดรอลิค	✓	✓	✓	✓	✓	✓	✓	✓	✓	✓	✓					
	ท่อ/สายน้ำมัน/สภาพสายและจุดรั่วซึม	✓	✓	✓	✓	✓	✓	✓	✓	✓	✓	✓					
	จุดรั่วซึมตามกระบอกไฮดรอลิค	✓	✓	✓	✓	✓	✓	✓	✓	✓	✓	✓					
4	**ก่อนปฏิบัติงาน**																
	มีการตรวจสอบระบบภายในของรถก่อนเริ่มงานทุกครั้ง	✓	✓	✓	✓	✓	✓	✓	✓	✓	✓	✓					
	บริเวณรอบข้างตัวรถไม่มีคนหรือสิ่งของกีดขวาง	✓	✓	✓	✓	✓	✓	✓	✓	✓	✓	✓					
	มีถังดับเพลิงประจำที่รถแบคโฮ	✓	✓	✓	✓	✓	✓	✓	✓	✓	✓	✓					
	หลังปฏิบัติงาน																
	ทำความสะอาด/ฉีดล้างแบคโฮทุก/ห้องเก๋งพนักงานขับรถ	✓	✓	✓	✓	✓	✓	✓	✓	✓	✓	✓					
5	พนักงานขับรถ/เซ็นชื่อหลังตรวจเช็ค																

บันทึกรายละเอียดเพิ่มเติม.....

.....

.....

หมายเหตุ

*หากพนักงานขับรถพบสภาพรถไม่พร้อมใช้งานให้เขียนใบแจ้งซ่อมและแจ้งฝ่ายเครื่องจักร

ลงชื่อ[redacted].....ผู้ตรวจสอบ/หัวหน้างาน

บริษัท จัมโบ้ เจตตี้ จำกัด (JUMBO JETTY CO,LTD.)

ใบตรวจเช็คเครื่องจักรกล (Backhoe)

เครื่องจักรกล เบอร์ 97/64 หน่วยงาน JBJ

ยี่ห้อ/รุ่นรถ..... ชั่วโมงการทำงาน.....

เลขเครื่อง/ซีเรียล.....

ลำดับ	รายการตรวจเช็ค	เดือน ธันวาคม															
		16	17	18	19	20	21	22	23	24	25	26	27	28	29	30	31
1	**บริเวณตัวรถ**																
	สภาพทั่วไปของตัวรถ/ตรวจเช็คอุปกรณ์ของรถ							✓	✓	✓	✓	✓	✓				
	ห้องเก๋งพนักงานขับรถ/ทำความสะอาด							✓	✓	✓	✓	✓	✓				
	ระบบไฟส่องสว่าง/เช็คไฟทุกดวง							✓	✓	✓	✓	✓	✓				
	ระบบแอร์/ทำความสะอาดไส้กรอง							✓	✓	✓	✓	✓	✓				
	หม้อแบตเตอรี่/เช็คระบบน้ำกลั่น							✓	✓	✓	✓	✓	✓				
	ตรวจสอบกระจกมองข้าง/กระจกมองรอบๆตัวรถ							✓	✓	✓	✓	✓	✓				
	ตรวจสอบเพลาบุ้งกี๋ มีการสึกหรอหรือไม่							✓	✓	✓	✓	✓	✓				
	สลักบุ้งกี๋/บุม,อาร์ม/อัดจารบี							✓	✓	✓	✓	✓	✓				
2	**บริเวณห้องเครื่องยนต์**																
	หม้อน้ำ/ตรวจเช็คระดับน้ำหม้อพักน้ำ							✓	✓	✓	✓	✓	✓				
	สายพาน/เช็คสภาพสายพานและความตึง							✓	✓	✓	✓	✓	✓				
	น้ำมันเครื่อง/เช็คระบบน้ำมันเครื่อง/จุดรั่วซึมของน้ำมันเครื่อง							✓	✓	✓	✓	✓	✓				
	กรองอากาศ/เป่ากรองอากาศ							✓	✓	✓	✓	✓	✓				
3	**ระบบไฮดรอลิค**																
	ถังไฮดรอลิค/ระดับน้ำมันไฮดรอลิค							✓	✓	✓	✓	✓	✓				
	ท่อ/สายน้ำมัน/สภาพสายและจุดรั่วซึม							✓	✓	✓	✓	✓	✓				
	จุดรั่วซึมตามกระบอกไฮดรอลิค							✓	✓	✓	✓	✓	✓				
4	**ก่อนปฏิบัติงาน**																
	มีการตรวจสอบระบบภายในของรถก่อนเริ่มงานทุกครั้ง							✓	✓	✓	✓	✓	✓				
	บริเวณรอบข้างตัวรถไม่มีคนหรือสิ่งของกีดขวาง							✓	✓	✓	✓	✓	✓				
	มีถังดับเพลิงประจำที่รถแบคโฮ							✓	✓	✓	✓	✓	✓				
	หลังปฏิบัติงาน																
	ทำความสะอาด/ฉีดล้างแบคโฮทุก/ห้องเก๋งพนักงานขับรถ							✓	✓	✓	✓	✓	✓				
5	พนักงานขับรถ/เซ็นชื่อหลังตรวจเช็ค																

บันทึกรายละเอียดเพิ่มเติม.....

.....

.....

หมายเหตุ

*หากพนักงานขับรถพบสภาพรถไม่พร้อมใช้งานให้เขียนใบแจ้งซ่อมและแจ้งฝ่ายเครื่องจักร

ลงชื่อ...[redacted].....ผู้ตรวจสอบ/หัวหน้างาน

บริษัท จัมโบ้ เจตตี้ จำกัด (JUMBO JETTY CO,LTD.)

ใบตรวจเช็คเครื่องจักรกล (Backhoe)

เครื่องจักรกล เบอร์ 97/64 หน่วยงาน JBJ

ยี่ห้อ/รุ่นรถ..... ชั่วโมงการทำงาน.....

เลขเครื่อง/ซีเรียล.....

ลำดับ	รายการตรวจเช็ค	เดือน มกราคม															
		1	2	3	4	5	6	7	8	9	10	11	12	13	14	15	
1	**บริเวณตัวรถ**																
	สภาพทั่วไปของตัวรถ/ตรวจเช็คอุปกรณ์ของรถ	✓	✓	✓	✓	✓	✓	✓	✓	✓	✓	✓					
	ห้องเก๋งพนักงานขับรถ/ทำความสะอาด	✓	✓	✓	✓	✓	✓	✓	✓	✓	✓	✓					
	ระบบไฟส่องสว่าง/เช็คไฟทุกดวง	✓	✓	✓	✓	✓	✓	✓	✓	✓	✓	✓					
	ระบบแอร์/ทำความสะอาดไส้กรอง	✓	✓	✓	✓	✓	✓	✓	✓	✓	✓	✓					
	หม้อแบตเตอรี่/เช็คระบบน้ำกลั่น	✓	✓	✓	✓	✓	✓	✓	✓	✓	✓	✓					
	ตรวจสอบกระจกมองข้าง/กระจกมองรอบๆตัวรถ	✓	✓	✓	✓	✓	✓	✓	✓	✓	✓	✓					
	ตรวจสอบเพลาบุ้งกี๋ มีการสึกหรอหรือไม่	✓	✓	✓	✓	✓	✓	✓	✓	✓	✓	✓					
	สลักบุ้งกี๋/บุม,อาร์ม/อัดจารบี	✓	✓	✓	✓	✓	✓	✓	✓	✓	✓	✓					
2	**บริเวณห้องเครื่องยนต์**																
	หม้อน้ำ/ตรวจเช็คระดับน้ำหม้อพักน้ำ	✓	✓	✓	✓	✓	✓	✓	✓	✓	✓	✓					
	สายพาน/เช็คสภาพสายพานและความตึง	✓	✓	✓	✓	✓	✓	✓	✓	✓	✓	✓					
	น้ำมันเครื่อง/เช็คระบบน้ำมันเครื่อง/จุดรั่วซึมของน้ำมันเครื่อง	✓	✓	✓	✓	✓	✓	✓	✓	✓	✓	✓					
	กรองอากาศ/เป่ากรองอากาศ	✓	✓	✓	✓	✓	✓	✓	✓	✓	✓	✓					
3	**ระบบไฮดรอลิค**																
	ถังไฮดรอลิค/ระดับน้ำมันไฮดรอลิค	✓	✓	✓	✓	✓	✓	✓	✓	✓	✓	✓					
	ท่อ/สายน้ำมัน/สภาพสายและจุดรั่วซึม	✓	✓	✓	✓	✓	✓	✓	✓	✓	✓	✓					
	จุดรั่วซึมตามกระบอกไฮดรอลิค	✓	✓	✓	✓	✓	✓	✓	✓	✓	✓	✓					
4	**ก่อนปฏิบัติงาน**																
	มีการตรวจสอบระบบภายในของรถก่อนเริ่มงานทุกครั้ง	✓	✓	✓	✓	✓	✓	✓	✓	✓	✓	✓					
	บริเวณรอบข้างตัวรถไม่มีคนหรือสิ่งของกีดขวาง	✓	✓	✓	✓	✓	✓	✓	✓	✓	✓	✓					
	มีถังดับเพลิงประจำที่รถแบคโฮ	✓	✓	✓	✓	✓	✓	✓	✓	✓	✓	✓					
	หลังปฏิบัติงาน																
	ทำความสะอาด/ฉีดล้างแบคโฮทุก/ห้องเก๋งพนักงานขับรถ	✓	✓	✓	✓	✓	✓	✓	✓	✓	✓	✓					
5	พนักงานขับรถ/เซ็นชื่อหลังตรวจเช็ค	✓	✓	✓													

บันทึกรายละเอียดเพิ่มเติม.....

.....

.....

หมายเหตุ

*หากพนักงานขับรถพบสภาพรถไม่พร้อมใช้งานให้เขียนใบแจ้งซ่อมและแจ้งฝ่ายเครื่องจักร

ลงชื่อ...[redacted].....ผู้ตรวจสอบ/หัวหน้างาน

บริษัท จัมโบ้ เจตตี้ จำกัด (JUMBO JETTY CO,LTD.)

ใบตรวจเช็คเครื่องจักรกล (Backhoe)

เครื่องจักรกล เบอร์ 16/50
ยี่ห้อ/รุ่นรถ.....
หน่วยงาน JBJ
ชั่วโมงการทำงาน.....
เลขเครื่อง/ซีเรียล.....

ลำดับ	รายการตรวจเช็ค	เดือน ธันวาคม															
		16	17	18	19	20	21	22	23	24	25	26	27	28	29	30	31
1	**บริเวณตัวรถ**																
	สภาพทั่วไปของตัวรถ/ตรวจเช็คอุปกรณ์ของรถ							✓	✓	✓	✓	✓	✓	✓			
	ห้องเก๋งพนักงานขับรถ/ทำความสะอาด							✓	✓	✓	✓	✓	✓	✓			
	ระบบไฟส่องสว่าง/เช็คไฟทุกดวง							✓	✓	✓	✓	✓	✓	✓			
	ระบบแอร์/ทำความสะอาดไส้กรอง							✓	✓	✓	✓	✓	✓	✓			
	หม้อแบตเตอรี่/เช็คระบบน้ำกลั่น							✓	✓	✓	✓	✓	✓	✓			
	ตรวจสอบกระจกมองข้าง/กระจกมองรอบๆตัวรถ							✓	✓	✓	✓	✓	✓	✓			
	ตรวจสอบเพลาบุ้งกี๋ มีการสึกหรอหรือไม่							✓	✓	✓	✓	✓	✓	✓			
	สลักบุ้งกี๋/บูม,อาร์ม/อัดจารบี							✗	✗	✗	✗	✗	✓	✓			
2	**บริเวณห้องเครื่องยนต์**																
	หม้อน้ำ/ตรวจเช็คระดับน้ำหม้อพักน้ำ							✓	✓	✓	✓	✓	✓	✓			
	สายพาน/เช็คสภาพสายพานและความตึง							✓	✓	✓	✓	✓	✓	✓			
	น้ำมันเครื่อง/เช็คระบบน้ำมันเครื่อง/จุดรั่วซึมของน้ำมันเครื่อง							✓	✓	✓	✓	✓	✓	✓			
	กรองอากาศ/เป่ากรองอากาศ							✓	✓	✓	✓	✓	✓	✓			
3	**ระบบไฮดรอลิค**																
	ถังไฮดรอลิค/ระดับน้ำมันไฮดรอลิค							✓	✓	✓	✓	✓	✓	✓			
	ท่อ/สายน้ำมัน/สภาพสายและจุดรั่วซึม							✓	✓	✓	✓	✓	✓	✓			
	จุดรั่วซึมตามกระบอกไฮดรอลิค							✓	✓	✓	✓						
4	**ก่อนปฏิบัติงาน**																
	มีการตรวจสอบระบบภายในของรถก่อนเริ่มงานทุกครั้ง							✓	✓	✓	✓	✓	✓	✓			
	บริเวณรอบข้างตัวรถไม่มีคนหรือสิ่งของกีดขวาง							✓	✓	✓	✓	✓	✓	✓			
	มีถังดับเพลิงประจำที่รถแบคโฮ							✓	✓	✓	✓	✓	✓	✓			
	หลังปฏิบัติงาน																
	ทำความสะอาด/ฉีดล้างแบคโฮทุก/ห้องเก๋งพนักงานขับรถ							✓	✓	✓	✓	✓	✓	✓			
5	พนักงานขับรถ/เซ็นชื่อหลังตรวจเช็ค							[redacted]									

บันทึกรายละเอียดเพิ่มเติม.....

.....

.....

หมายเหตุ
*หากพนักงานขับรถพบสภาพรถไม่พร้อมใช้งานให้เขียนใบแจ้งซ่อมและแจ้งฝ่ายเครื่องจักร

ลงชื่อ..[redacted].....ผู้ตรวจสอบ/หัวหน้างาน

บริษัท จัมโบ้ เจตตี้ จำกัด (JUMBO JETTY CO,LTD.)

ใบตรวจเช็คเครื่องจักรกล (Backhoe)

เครื่องจักรกล เบอร์ 16/50
ยี่ห้อ/รุ่นรถ.....
หน่วยงาน JBJ
ชั่วโมงการทำงาน.....
เลขเครื่อง/ซีเรียล.....

ลำดับ	รายการตรวจเช็ค	เดือน เมษายน														
		1	2	3	4	5	6	7	8	9	10	11	12	13	14	15
1	**บริเวณตัวรถ**															
	สภาพทั่วไปของตัวรถ/ตรวจเช็คอุปกรณ์ของรถ															
	ห้องเก๋งพนักงานขับรถ/ทำความสะอาด															
	ระบบไฟส่องสว่าง/เช็คไฟทุกดวง															
	ระบบแอร์/ทำความสะอาดไส้กรอง															
	หม้อแบตเตอรี่/เช็คระบบน้ำกลั่น															
	ตรวจสอบกระจกมองข้าง/กระจกมองรอบๆตัวรถ															
	ตรวจสอบเพลาบุ้งกี๋ มีการสึกหรอหรือไม่															
	สลักบุ้งกี๋/บูม,อาร์ม/อัดจารบี															
2	**บริเวณห้องเครื่องยนต์**															
	หม้อน้ำ/ตรวจเช็คระดับน้ำหม้อพักน้ำ															
	สายพาน/เช็คสภาพสายพานและความตึง															
	น้ำมันเครื่อง/เช็คระบบน้ำมันเครื่อง/จุดรั่วซึมของน้ำมันเครื่อง															
	กรองอากาศ/เป่ากรองอากาศ															
3	**ระบบไฮดรอลิค**															
	ถังไฮดรอลิค/ระดับน้ำมันไฮดรอลิค															
	ท่อ/สายน้ำมัน/สภาพสายและจุดรั่วซึม															
	จุดรั่วซึมตามกระบอกไฮดรอลิค															
4	**ก่อนปฏิบัติงาน**															
	มีการตรวจสอบระบบภายในของรถก่อนเริ่มงานทุกครั้ง															
	บริเวณรอบข้างตัวรถไม่มีคนหรือสิ่งของกีดขวาง															
	มีถังดับเพลิงประจำที่รถแบคโฮ															
	หลังปฏิบัติงาน															
	ทำความสะอาด/ฉีดล้างแบคโฮทุก/ห้องเก๋งพนักงานขับรถ															
5	พนักงานขับรถ/เซ็นชื่อหลังตรวจเช็ค															

ไม่ปฏิบัติงาน

บันทึกรายละเอียดเพิ่มเติม.....

.....

.....

หมายเหตุ
*หากพนักงานขับรถพบสภาพรถไม่พร้อมใช้งานให้เขียนใบแจ้งซ่อมและแจ้งฝ่ายเครื่องจักร

ลงชื่อ[redacted].....ผู้ตรวจสอบ/หัวหน้างาน

บริษัท จัมโบ้ เจตตี้ จำกัด (JUMBO JETTY CO,LTD.)

ใบตรวจเช็คเครื่องจักรกล (Backhoe)

เครื่องจักรกล เบอร์ 27/64
ยี่ห้อ/รุ่นรถ.....
หน่วยงาน OBO
ชั่วโมงการทำงาน.....
เลขเครื่อง/ซีเรียล.....

ลำดับ	รายการตรวจเช็ค	เดือน ไม่ทราบ															
		16	17	18	19	20	21	22	23	24	25	26	27	28	29	30	31
1	**บริเวณตัวรถ**																
	สภาพทั่วไปของตัวรถ/ตรวจเช็คอุปกรณ์ของรถ			✓	✓												
	ห้องเก๋งพนักงานขับรถ/ทำความสะอาด			✓	✓												
	ระบบไฟส่องสว่าง/เช็คไฟทุกดวง			✓	✓												
	ระบบแอร์/ทำความสะอาดไส้กรอง			✓	✓												
	หม้อแบตเตอรี่/เช็คระบบน้ำกลั่น			✓	✓												
	ตรวจสอบกระจกมองข้าง/กระจกมองรอบๆตัวรถ			✓	✓												
	ตรวจสอบเพลาบุ้งกี๋ มีการสึกหรอหรือไม่			✓	✓												
	สลักบุ้งกี๋/บุม,อาร์ม/อัดจารบี			✓	✓												
2	**บริเวณห้องเครื่องยนต์**																
	หม้อน้ำ/ตรวจเช็คระดับน้ำหม้อพักน้ำ			✓	✓												
	สายพาน/เช็คสภาพสายพานและความตึง			✓	✓												
	น้ำมันเครื่อง/เช็คระบบน้ำมันเครื่อง/จุดรั่วซึมของน้ำมันเครื่อง			✓	✓												
	กรองอากาศ/เป่ากรองอากาศ			✓	✓												
3	**ระบบไฮดรอลิค**																
	ถังไฮดรอลิค/ระดับน้ำมันไฮดรอลิค			✓	✓												
	ท่อ/สายน้ำมัน/สภาพสายและจุดรั่วซึม			✓	✓												
	จุดรั่วซึมตามกระบอกไฮดรอลิค			✓	✓												
4	**ก่อนปฏิบัติงาน**																
	มีการตรวจสอบระบบภายในของรถก่อนเริ่มงานทุกครั้ง			✓	✓												
	บริเวณรอบข้างตัวรถไม่มีคนหรือสิ่งของกีดขวาง			✓	✓												
	มีถังดับเพลิงประจำที่รถแบคโฮ			✓	✓												
	หลังปฏิบัติงาน																
	ทำความสะอาด/ฉีดล้างแบคโฮทุก/ห้องเก๋งพนักงานขับรถ			✓	✓												
5	พนักงานขับรถ/เซ็นชื่อหลังตรวจเช็ค			[redacted]													

ไม่มีงาน

บันทึกรายละเอียดเพิ่มเติม.....

.....

.....

หมายเหตุ
*หากพนักงานขับรถพบสภาพรถไม่พร้อมใช้งานให้เขียนใบแจ้งซ่อมและแจ้งฝ่ายเครื่องจักร

ลงชื่อ [redacted].....ผู้ตรวจสอบ/หัวหน้างาน

บริษัท จัมโบ้ เจตตี้ จำกัด (JUMBO JETTY CO,LTD.)

ใบตรวจเช็คเครื่องจักรกล (Backhoe)

เครื่องจักรกล เบอร์ 27/64
ยี่ห้อ/รุ่นรถ PC210-LC/10
หน่วยงาน WBD
ชั่วโมงการทำงาน.....
เลขเครื่อง/ซีเรียล C4070

ลำดับ	รายการตรวจเช็ค	เดือน เมษายน															
		1	2	3	4	5	6	7	8	9	10	11	12	13	14	15	
1	**บริเวณตัวรถ**																
	สภาพทั่วไปของตัวรถ/ตรวจเช็คอุปกรณ์ของรถ	✓	✓	✓	✓	✓	✓	✓	✓	✓	✓						
	ห้องเก๋งพนักงานขับรถ/ทำความสะอาด	✓	✓	✓	✓	✓	✓	✓	✓	✓	✓						
	ระบบไฟส่องสว่าง/เช็คไฟทุกดวง	✓	✓	✓	✓	✓	✓	✓	✓	✓	✓						
	ระบบแอร์/ทำความสะอาดไส้กรอง	✓	✓	✓	✓	✓	✓	✓	✓	✓	✓						
	หม้อแบตเตอรี่/เช็คระบบน้ำกลั่น	✓	✓	✓	✓	✓	✓	✓	✓	✓	✓						
	ตรวจสอบกระจกมองข้าง/กระจกมองรอบๆตัวรถ	✓	✓	✓	✓	✓	✓	✓	✓	✓	✓						
	ตรวจสอบเพลาบุ้งกี๋ มีการสึกหรอหรือไม่	✓	✓	✓	✓	✓	✓	✓	✓	✓	✓						
	สลักบุ้งกี๋/บุม,อาร์ม/อัดจารบี	✓	✓	✓	✓	✓	✓	✓	✓	✓	✓						
2	**บริเวณห้องเครื่องยนต์**																
	หม้อน้ำ/ตรวจเช็คระดับน้ำหม้อพักน้ำ	✓	✓	✓	✓	✓	✓	✓	✓	✓	✓						
	สายพาน/เช็คสภาพสายพานและความตึง	✓	✓	✓	✓	✓	✓	✓	✓	✓	✓						
	น้ำมันเครื่อง/เช็คระบบน้ำมันเครื่อง/จุดรั่วซึมของน้ำมันเครื่อง	✓	✓	✓	✓	✓	✓	✓	✓	✓	✓						
	กรองอากาศ/เป่ากรองอากาศ	✓	✓	✓	✓	✓	✓	✓	✓	✓	✓						
3	**ระบบไฮดรอลิค**																
	ถังไฮดรอลิค/ระดับน้ำมันไฮดรอลิค	✓	✓	✓	✓	✓	✓	✓	✓	✓	✓						
	ท่อ/สายน้ำมัน/สภาพสายและจุดรั่วซึม	✓	✓	✓	✓	✓	✓	✓	✓	✓	✓						
	จุดรั่วซึมตามกระบอกไฮดรอลิค	✓	✓	✓	✓	✓	✓	✓	✓	✓	✓						
4	**ก่อนปฏิบัติงาน**																
	มีการตรวจสอบระบบภายในของรถก่อนเริ่มงานทุกครั้ง	✓	✓	✓	✓	✓	✓	✓	✓	✓	✓						
	บริเวณรอบข้างตัวรถไม่มีคนหรือสิ่งของกีดขวาง	✓	✓	✓	✓	✓	✓	✓	✓	✓	✓						
	มีถังดับเพลิงประจำที่รถแบคโฮ	✓	✓	✓	✓	✓	✓	✓	✓	✓	✓						
	หลังปฏิบัติงาน																
	ทำความสะอาด/ฉีดล้างแบคโฮทุก/ห้องเก๋งพนักงานขับรถ	✓	✓	✓	✓	✓	✓	✓	✓	✓	✓						
5	พนักงานขับรถ/เซ็นชื่อหลังตรวจเช็ค	[redacted]															

บันทึกรายละเอียดเพิ่มเติม.....

.....

.....

หมายเหตุ
*หากพนักงานขับรถพบสภาพรถไม่พร้อมใช้งานให้เขียนใบแจ้งซ่อมและแจ้งฝ่ายเครื่องจักร

ลงชื่อ [redacted].....ผู้ตรวจสอบ/หัวหน้างาน

บริษัท จัมโบ้ เจตตี้ จำกัด (JUMBO JETTY CO,LTD.)

ใบตรวจเช็คเครื่องจักรกล (Backhoe)

เครื่องจักรกล เบอร์ 29/67
ยี่ห้อ/รุ่นรถ KOMATSU

หน่วยงาน จัมโบ้ เจตตี้
ชั่วโมงการทำงาน.....
เลขเครื่อง/ซีเรียล.....

ลำดับ	รายการตรวจเช็ค	เดือน ธันวาคม															
		16	17	18	19	20	21	22	23	24	25	26	27	28	29	30	31
1	**บริเวณตัวรถ**																
	สภาพทั่วไปของตัวรถ/ตรวจเช็คอุปกรณ์ของรถ			/	/	/	/										
	ห้องเก๋งพนักงานขับรถ/ทำความสะอาด			/	/	/	/										
	ระบบไฟส่องสว่าง/เช็คไฟทุกดวง			/	/	/	/										
	ระบบแอร์/ทำความสะอาดไส้กรอง			/	/	/	/										
	หม้อแบตเตอรี่/เช็คระบบน้ำกลั่น			/	/	/	/										
	ตรวจสอบกระจกมองข้าง/กระจกมองรอบๆตัวรถ			/	/	/	/										
	ตรวจสอบเพลาบุ้งกี๋ มีการสึกหรอหรือไม่			/	/	/	/										
	สลักบุ้งกี๋/บุม,อาร์ม/อัดจารบี			/	/	/	/										
2	**บริเวณห้องเครื่องยนต์**																
	หม้อน้ำ/ตรวจเช็คระดับน้ำหม้อพักน้ำ			/	/	/	/										
	สายพาน/เช็คสภาพสายพานและความตึง			/	/	/	/										
	น้ำมันเครื่อง/เช็คระบบน้ำมันเครื่อง/จุดรั่วซึมของน้ำมันเครื่อง			/	/	/	/										
	กรองอากาศ/เป่ากรองอากาศ			/	/	/	/										
3	**ระบบไฮดรอลิค**																
	ถังไฮดรอลิค/ระดับน้ำมันไฮดรอลิค			/	/	/	/										
	ท่อ/สายน้ำมัน/สภาพสายและจุดรั่วซึม			/	/	/	/										
	จุดรั่วซึมตามกระบอกไฮดรอลิค			/	/	/	/										
4	**ก่อนปฏิบัติงาน**																
	มีการตรวจสอบระบบภายในของรถก่อนเริ่มงานทุกครั้ง			/	/	/	/										
	บริเวณรอบข้างตัวรถไม่มีคนหรือสิ่งของกีดขวาง			/	/	/	/										
	มีถังดับเพลิงประจำที่รถแบคโฮ			/	/	/	/										
	หลังปฏิบัติงาน																
	ทำความสะอาด/ฉีดล้างแบคโฮทุก/ห้องเก๋งพนักงานขับรถ			/	/	/	/										
5	พนักงานขับรถ/เซ็นชื่อหลังตรวจเช็ค			[redacted]													

บันทึกรายละเอียดเพิ่มเติม.....

.....

.....

หมายเหตุ
*หากพนักงานขับรถพบสภาพรถไม่พร้อมใช้งานให้เขียนใบแจ้งซ่อมและแจ้งฝ่ายเครื่องจักร

ลงชื่อ..[redacted].....ผู้ตรวจสอบ/หัวหน้างาน

บริษัท จัมโบ้ เจตตี้ จำกัด (JUMBO JETTY CO,LTD.)

ใบตรวจเช็คเครื่องจักรกล (Backhoe)

เครื่องจักรกล เบอร์ 29/67
ยี่ห้อ/รุ่นรถ.....

หน่วยงาน จัมโบ้
ชั่วโมงการทำงาน.....
เลขเครื่อง/ซีเรียล.....

ลำดับ	รายการตรวจเช็ค	เดือน มีนาคม															
		1	2	3	4	5	6	7	8	9	10	11	12	13	14	15	
1	**บริเวณตัวรถ**																
	สภาพทั่วไปของตัวรถ/ตรวจเช็คอุปกรณ์ของรถ	✓	✓	✓	✓	✓	✓	✓	✓	✓	✓						
	ห้องเก๋งพนักงานขับรถ/ทำความสะอาด	✓	✓	✓	✓	✓	✓	✓	✓	✓	✓						
	ระบบไฟส่องสว่าง/เช็คไฟทุกดวง	✓	✓	✓	✓	✓	✓	✓	✓	✓	✓						
	ระบบแอร์/ทำความสะอาดไส้กรอง	✓	✓	✓	✓	✓	✓	✓	✓	✓	✓						
	หม้อแบตเตอรี่/เช็คระบบน้ำกลั่น	✓	✓	✓	✓	✓	✓	✓	✓	✓	✓						
	ตรวจสอบกระจกมองข้าง/กระจกมองรอบๆตัวรถ	✓	✓	✓	✓	✓	✓	✓	✓	✓	✓						
	ตรวจสอบเพลาบุ้งกี๋ มีการสึกหรอหรือไม่	✓	✓	✓	✓	✓	✓	✓	✓	✓	✓						
	สลักบุ้งกี๋/บุม,อาร์ม/อัดจารบี	✓	✓	✓	✓	✓	✓	✓	✓	✓	✓						
2	**บริเวณห้องเครื่องยนต์**																
	หม้อน้ำ/ตรวจเช็คระดับน้ำหม้อพักน้ำ	✓	✓	✓	✓	✓	✓	✓	✓	✓	✓						
	สายพาน/เช็คสภาพสายพานและความตึง	✓	✓	✓	✓	✓	✓	✓	✓	✓	✓						
	น้ำมันเครื่อง/เช็คระบบน้ำมันเครื่อง/จุดรั่วซึมของน้ำมันเครื่อง	✓	✓	✓	✓	✓	✓	✓	✓	✓	✓						
	กรองอากาศ/เป่ากรองอากาศ	✓	✓	✓	✓	✓	✓	✓	✓	✓	✓						
3	**ระบบไฮดรอลิค**																
	ถังไฮดรอลิค/ระดับน้ำมันไฮดรอลิค	✓	✓	✓	✓	✓	✓	✓	✓	✓	✓						
	ท่อ/สายน้ำมัน/สภาพสายและจุดรั่วซึม	✓	✓	✓	✓	✓	✓	✓	✓	✓	✓						
	จุดรั่วซึมตามกระบอกไฮดรอลิค	✓	✓	✓	✓	✓	✓	✓	✓	✓	✓						
4	**ก่อนปฏิบัติงาน**																
	มีการตรวจสอบระบบภายในของรถก่อนเริ่มงานทุกครั้ง	✓	✓	✓	✓	✓	✓	✓	✓	✓	✓						
	บริเวณรอบข้างตัวรถไม่มีคนหรือสิ่งของกีดขวาง	✓	✓	✓	✓	✓	✓	✓	✓	✓	✓						
	มีถังดับเพลิงประจำที่รถแบคโฮ	✓	✓	✓	✓	✓	✓	✓	✓	✓	✓						
	หลังปฏิบัติงาน																
	ทำความสะอาด/ฉีดล้างแบคโฮทุก/ห้องเก๋งพนักงานขับรถ	✓	✓	✓	✓	✓	✓	✓	✓	✓	✓						
5	พนักงานขับรถ/เซ็นชื่อหลังตรวจเช็ค	[redacted]															

บันทึกรายละเอียดเพิ่มเติม.....

.....

.....

หมายเหตุ
*หากพนักงานขับรถพบสภาพรถไม่พร้อมใช้งานให้เขียนใบแจ้งซ่อมและแจ้งฝ่ายเครื่องจักร

ลงชื่อ[redacted].....ผู้ตรวจสอบ/หัวหน้างาน

บริษัท จัมโบ้ เจตตี้ จำกัด (JUMBO JETTY CO,LTD.)

ใบตรวจเช็คเครื่องจักรกล (Backhoe)

เครื่องจักรกล เบอร์ 08165
ยี่ห้อ/รุ่นรถ Komatsu pc 210LC
หน่วยงาน จัมโบ้ เจ็ตตี้
ชั่วโมงการทำงาน 5815
เลขเครื่อง/ซีเรียล

ลำดับ	รายการตรวจเช็ค	เดือน เมษายน 2568															
1	**บริเวณตัวรถ**	16	17	18	19	20	21	22	23	24	25	26	27	28	29	30	31
	สภาพทั่วไปของตัวรถ/ตรวจเช็คอุปกรณ์ของรถ			✓	✓	✓	✓	✓	✓	✓	✓	✓	✓	✓	✓	✓	
	ห้องเก๋งพนักงานขับรถ/ทำความสะอาด			✓	✓	✓	✓	✓	✓	✓	✓	✓	✓	✓	✓	✓	
	ระบบไฟส่องสว่าง/เช็คไฟทุกดวง			✓	✓	✓	✓	✓	✓	✓	✓	✓	✓	✓	✓	✓	
	ระบบแอร์/ทำความสะอาดไส้กรอง			✓	✓	✓	✓	✓	✓	✓	✓	✓	✓	✓	✓	✓	
	หม้อแบตเตอรี่/เช็คระบบน้ำกลั่น			✓	✓	✓	✓	✓	✓	✓	✓	✓	✓	✓	✓	✓	
	ตรวจสอบกระจกมองข้าง/กระจกมองรอบๆตัวรถ			✓	✓	✓	✓	✓	✓	✓	✓	✓	✓	✓	✓	✓	
	ตรวจสอบเพลาบุ้งกี๋ มีการสึกหรอหรือไม่			✓	✓	✓	✓	✓	✓	✓	✓	✓	✓	✓	✓	✓	
	สลักบุ้งกี๋/บูม,อาร์ม/อัดจารบี			✓	✓	✓	✓	✓	✓	✓	✓	✓	✓	✓	✓	✓	
2	**บริเวณห้องเครื่องยนต์**																
	หม้อน้ำ/ตรวจเช็คระดับน้ำหม้อพักน้ำ	หยุด		✓	✓	✓	✓	✓	✓	✓	✓	✓	✓	✓	✓	✓	
	สายพาน/เช็คสภาพสายพานและความตึง			✓	✓	✓	✓	✓	✓	✓	✓	✓	✓	✓	✓	✓	
	น้ำมันเครื่อง/เช็คระบบน้ำมันเครื่อง/จุดรั่วซึมของน้ำมันเครื่อง			✓	✓	✓	✓	✓	✓	✓	✓	✓	✓	✓	✓	✓	
	กรองอากาศ/เป่ากรองอากาศ			✓	✓	✓	✓	✓	✓	✓	✓	✓	✓	✓	✓	✓	
3	**ระบบไฮดรอลิค**																
	ถังไฮดรอลิค/ระดับน้ำมันไฮดรอลิค			✓	✓	✓	✓	✓	✓	✓	✓	✓	✓	✓	✓	✓	
	ท่อ/สายน้ำมัน/สภาพสายและจุดรั่วซึม			✓	✓	✓	✓	✓	✓	✓	✓	✓	✓	✓	✓	✓	
	จุดรั่วซึมตามกระบอกไฮดรอลิค			✓	✓	✓	✓	✓	✓	✓	✓	✓	✓	✓	✓	✓	
4	**ก่อนปฏิบัติงาน**																
	มีการตรวจสอบระบบภายในของรถก่อนเริ่มงานทุกครั้ง			✓	✓	✓	✓	✓	✓	✓	✓	✓	✓	✓	✓	✓	
	บริเวณรอบข้างตัวรถไม่มีคนหรือสิ่งของกีดขวาง			✓	✓	✓	✓	✓	✓	✓	✓	✓	✓	✓	✓	✓	
	มีถังดับเพลิงประจำที่รถแบคโฮ			✓	✓	✓	✓	✓	✓	✓	✓	✓	✓	✓	✓	✓	
	หลังปฏิบัติงาน																
	ทำความสะอาด/ฉีดล้างแบคโฮทุก/ห้องเก๋งพนักงานขับรถ			✓	✓	✓	✓	✓	✓	✓	✓	✓	✓	✓	✓	✓	
5	พนักงานขับรถ/เซ็นชื่อหลังตรวจเช็ค			[redacted]													

บันทึกรายละเอียดเพิ่มเติม 29-4-68 ช่างตู้เชื่อม มา PM 6000 0.2

หมายเหตุ
*หากพนักงานขับรถพบสภาพรถไม่พร้อมใช้งานให้เขียนใบแจ้งซ่อมและแจ้งฝ่ายเครื่องจักร

ลงชื่อ [redacted] .....ผู้ตรวจสอบ/หัวหน้างาน

บริษัท จัมโบ้ เจตตี้ จำกัด (JUMBO JETTY CO,LTD.)

ใบตรวจเช็คเครื่องจักรกล (Backhoe)

เครื่องจักรกล เบอร์ 08165
ยี่ห้อ/รุ่นรถ Komatsu pc 210lc
หน่วยงาน จัมโบ้ เจ็ตตี้
ชั่วโมงการทำงาน 5688
เลขเครื่อง/ซีเรียล

ลำดับ	รายการตรวจเช็ค	เดือน เมษายน 2568														
1	**บริเวณตัวรถ**	1	2	3	4	5	6	7	8	9	10	11	12	13	14	15
	สภาพทั่วไปของตัวรถ/ตรวจเช็คอุปกรณ์ของรถ		✓	✓	✓	✓	✓	✓	✓	✓	✓					
	ห้องเก๋งพนักงานขับรถ/ทำความสะอาด		✓	✓	✓	✓	✓	✓	✓	✓	✓					
	ระบบไฟส่องสว่าง/เช็คไฟทุกดวง		✓	✓	✓	✓	✓	✓	✓	✓	✓					
	ระบบแอร์/ทำความสะอาดไส้กรอง		✓	✓	✓	✓	✓	✓	✓	✓	✓					
	หม้อแบตเตอรี่/เช็คระบบน้ำกลั่น		✓	✓	✓	✓	✓	✓	✓	✓	✓					
	ตรวจสอบกระจกมองข้าง/กระจกมองรอบๆตัวรถ		✓	✓	✓	✓	✓	✓	✓	✓	✓					
	ตรวจสอบเพลาบุ้งกี๋ มีการสึกหรอหรือไม่		✓	✓	✓	✓	✓	✓	✓	✓	✓					
	สลักบุ้งกี๋/บูม,อาร์ม/อัดจารบี		✓	✓	✓	✓	✓	✓	✓	✓	✓					
2	**บริเวณห้องเครื่องยนต์**															
	หม้อน้ำ/ตรวจเช็คระดับน้ำหม้อพักน้ำ		✓	✓	✓	✓	✓	✓	✓	✓	✓					
	สายพาน/เช็คสภาพสายพานและความตึง		✓	✓	✓	✓	✓	✓	✓	✓	✓					
	น้ำมันเครื่อง/เช็คระบบน้ำมันเครื่อง/จุดรั่วซึมของน้ำมันเครื่อง		✓	✓	✓	✓	✓	✓	✓	✓	✓					
	กรองอากาศ/เป่ากรองอากาศ		✓	✓	✓	✓	✓	✓	✓	✓	✓	หยุด สงกรานต์				
3	**ระบบไฮดรอลิค**															
	ถังไฮดรอลิค/ระดับน้ำมันไฮดรอลิค		✓	✓	✓	✓	✓	✓	✓	✓	✓					
	ท่อ/สายน้ำมัน/สภาพสายและจุดรั่วซึม		✓	✓	✓	✓	✓	✓	✓	✓	✓					
	จุดรั่วซึมตามกระบอกไฮดรอลิค		✓	✓	✓	✓	✓	✓	✓	✓	✓					
4	**ก่อนปฏิบัติงาน**															
	มีการตรวจสอบระบบภายในของรถก่อนเริ่มงานทุกครั้ง		✓	✓	✓	✓	✓	✓	✓	✓	✓					
	บริเวณรอบข้างตัวรถไม่มีคนหรือสิ่งของกีดขวาง		✓	✓	✓	✓	✓	✓	✓	✓	✓					
	มีถังดับเพลิงประจำที่รถแบคโฮ		✓	✓	✓	✓	✓	✓	✓	✓	✓					
	หลังปฏิบัติงาน															
	ทำความสะอาด/ฉีดล้างแบคโฮทุก/ห้องเก๋งพนักงานขับรถ		✓	✓	✓	✓	✓	✓	✓	✓	✓					
5	พนักงานขับรถ/เซ็นชื่อหลังตรวจเช็ค		[redacted]													

บันทึกรายละเอียดเพิ่มเติม

หมายเหตุ
*หากพนักงานขับรถพบสภาพรถไม่พร้อมใช้งานให้เขียนใบแจ้งซ่อมและแจ้งฝ่ายเครื่องจักร

ลงชื่อ [redacted] .....ผู้ตรวจสอบ/หัวหน้างาน

บริษัท จัมโบ้ เจตตี้ จำกัด (JUMBO JETTY CO,LTD.)

ใบตรวจเช็คเครื่องจักรกล (Backhoe)

เครื่องจักรกล เบอร์ 21/54
ยี่ห้อ/รุ่นรถ.....
หน่วยงาน.....
ชั่วโมงการทำงาน.....
เลขเครื่อง/ซีเรียล.....

ลำดับ	รายการตรวจเช็ค	เดือน.....ไม่มีงาน															
		16	17	18	19	20	21	22	23	24	25	26	27	28	29	30	31
1	**บริเวณตัวรถ**																
	สภาพทั่วไปของตัวรถ/ตรวจเช็คอุปกรณ์ของรถ																
	ห้องเก๋งพนักงานขับรถ/ทำความสะอาด																
	ระบบไฟส่องสว่าง/เช็คไฟทุกดวง																
	ระบบแอร์/ทำความสะอาดไส้กรอง																
	หม้อแบตเตอรี่/เช็คระบบน้ำกลั่น																
	ตรวจสอบกระจกมองข้าง/กระจกมองรอบๆตัวรถ																
	ตรวจสอบเพลาบุ้งกี๋ มีการสึกหรอหรือไม่																
	สลักบุ้งกี๋/บุม,อาร์ม/อัดจารบี																
2	**บริเวณห้องเครื่องยนต์**																
	หม้อน้ำ/ตรวจเช็คระดับน้ำหม้อพักน้ำ																
	สายพาน/เช็คสภาพสายพานและความตึง																
	น้ำมันเครื่อง/เช็คระบบน้ำมันเครื่อง/จุดรั่วซึมของน้ำมันเครื่อง																
	กรองอากาศ/เป่ากรองอากาศ																
3	**ระบบไฮดรอลิค**																
	ถังไฮดรอลิค/ระดับน้ำมันไฮดรอลิค																
	ท่อ/สายน้ำมัน/สภาพสายและจุดรั่วซึม																
	จุดรั่วซึมตามกระบอกไฮดรอลิค																
4	**ก่อนปฏิบัติงาน**																
	มีการตรวจสอบระบบภายในของรถก่อนเริ่มงานทุกครั้ง																
	บริเวณรอบข้างตัวรถไม่มีคนหรือสิ่งของกีดขวาง																
	มีถังดับเพลิงประจำที่รถแบคโฮ																
	หลังปฏิบัติงาน																
	ทำความสะอาด/ฉีดล้างแบคโฮทุก/ห้องเก๋งพนักงานขับรถ																
5	พนักงานขับรถ/เซ็นชื่อหลังตรวจเช็ค																

ไม่มีงาน

บันทึกรายละเอียดเพิ่มเติม.....

หมายเหตุ
*หากพนักงานขับรถพบสภาพรถไม่พร้อมใช้งานให้เขียนใบแจ้งซ่อมและแจ้งฝ่ายเครื่องจักร

ลงชื่อ.[redacted].....ผู้ตรวจสอบ/หัวหน้างาน

บริษัท จัมโบ้ เจตตี้ จำกัด (JUMBO JETTY CO,LTD.)

ใบตรวจเช็คเครื่องจักรกล (Backhoe)

เครื่องจักรกล เบอร์ 21/54
ยี่ห้อ/รุ่นรถ KOBELCO
หน่วยงาน จอมใจ
ชั่วโมงการทำงาน.....
เลขเครื่อง/ซีเรียล.....

ลำดับ	รายการตรวจเช็ค	เดือน.....ไม่มีงาน															
		1	2	3	4	5	6	7	8	9	10	11	12	13	14	15	
1	**บริเวณตัวรถ**																
	สภาพทั่วไปของตัวรถ/ตรวจเช็คอุปกรณ์ของรถ		✓	✓	✓	✓											
	ห้องเก๋งพนักงานขับรถ/ทำความสะอาด		✓	✓	✓	✓											
	ระบบไฟส่องสว่าง/เช็คไฟทุกดวง		✓	✓	✓	✓											
	ระบบแอร์/ทำความสะอาดไส้กรอง		✓	✓	✓	✓											
	หม้อแบตเตอรี่/เช็คระบบน้ำกลั่น		✓	✓	✓	✓											
	ตรวจสอบกระจกมองข้าง/กระจกมองรอบๆตัวรถ		✓	✓	✓	✓											
	ตรวจสอบเพลาบุ้งกี๋ มีการสึกหรอหรือไม่		✓	✓	✓	✓											
	สลักบุ้งกี๋/บุม,อาร์ม/อัดจารบี		✗	✓	✗	✓											
2	**บริเวณห้องเครื่องยนต์**																
	หม้อน้ำ/ตรวจเช็คระดับน้ำหม้อพักน้ำ		✓	✓	✓	✓											
	สายพาน/เช็คสภาพสายพานและความตึง		✓	✓	✓	✓											
	น้ำมันเครื่อง/เช็คระบบน้ำมันเครื่อง/จุดรั่วซึมของน้ำมันเครื่อง		✓	✓	✓	✓											
	กรองอากาศ/เป่ากรองอากาศ		✓	✓	✓	✓											
3	**ระบบไฮดรอลิค**																
	ถังไฮดรอลิค/ระดับน้ำมันไฮดรอลิค		✓	✓	✓	✓											
	ท่อ/สายน้ำมัน/สภาพสายและจุดรั่วซึม		✓	✓	✓	✓											
	จุดรั่วซึมตามกระบอกไฮดรอลิค		✓	✓	✓	✓											
4	**ก่อนปฏิบัติงาน**																
	มีการตรวจสอบระบบภายในของรถก่อนเริ่มงานทุกครั้ง		✓	✓	✓	✓											
	บริเวณรอบข้างตัวรถไม่มีคนหรือสิ่งของกีดขวาง		✓	✓	✓	✓											
	มีถังดับเพลิงประจำที่รถแบคโฮ		✓	✓	✓	✓											
	หลังปฏิบัติงาน																
	ทำความสะอาด/ฉีดล้างแบคโฮทุก/ห้องเก๋งพนักงานขับรถ		✓	✓	✓	✓											
5	พนักงานขับรถ/เซ็นชื่อหลังตรวจเช็ค		[redacted]														

ไม่มีงาน

บันทึกรายละเอียดเพิ่มเติม.....

หมายเหตุ
*หากพนักงานขับรถพบสภาพรถไม่พร้อมใช้งานให้เขียนใบแจ้งซ่อมและแจ้งฝ่ายเครื่องจักร

ลงชื่อ.[redacted].....ผู้ตรวจสอบ/หัวหน้างาน

บริษัท จัมโบ้ เจตตี้ จำกัด (JUMBO JETTY CO,LTD.)

ใบตรวจเช็คเครื่องจักรกล (Backhoe)

เครื่องจักรกล เบอร์ 22/54 หน่วยงาน ท่ารถบันได

ยี่ห้อ/รุ่นรถ KOBELCO 350 SK 8 ชั่วโมงการทำงาน.....

เลขเครื่อง/ซีเรียล.....

ลำดับ	รายการตรวจเช็ค	เดือน ธันวาคม 24															
		16	17	18	19	20	21	22	23	24	25	26	27	28	29	30	31
1	**บริเวณตัวรถ**																
	สภาพทั่วไปของตัวรถ/ตรวจเช็คอุปกรณ์ของรถ			✓	✓	✓	✓	✓	✓	✓			✓	✓	✓	✓	
	ห้องเก๋งพนักงานขับรถ/ทำความสะอาด			✓	✓	✓	✓	✓	✓	✓			✓	✓	✓	✓	
	ระบบไฟส่องสว่าง/เช็คไฟทุกดวง			✓	✓	✓	✓	✓	✓	✓			✓	✓	✓	✓	
	ระบบแอร์/ทำความสะอาดไส้กรอง			✓	✓	✓	✓	✓	✓	✓			✓	✓	✓	✓	
	หม้อแบตเตอรี่/เช็คระบบน้ำกลั่น			✓	✓	✓	✓	✓	✓	✓			✓	✓	✓	✓	
	ตรวจสอบกระจกมองข้าง/กระจกมองรอบๆตัวรถ			✓	✓	✓	✓	✓	✓	✓			✓	✓	✓	✓	
	ตรวจสอบเพลามุ้งกี่ มีการสึกหรอหรือไม่			✓	✓	✓	✓	✓	✓	✓			✓	✓	✓	✓	
	สลักมุ้งกี่/บูม,อาร์ม/อัดจารบี			✗	✓	✓	✓	✓	✓	✓			✓	✓	✓	✓	
2	**บริเวณห้องเครื่องยนต์**																
	หม้อน้ำ/ตรวจเช็คระดับน้ำหม้อพักน้ำ			✓	✓	✓	✓	✓	✓	✓			✓	✓	✓	✓	
	สายพาน/เช็คสภาพสายพานและความตึง			✓	✓	✓	✓	✓	✓	✓			✓	✓	✓	✓	
	น้ำมันเครื่อง/เช็คระบบน้ำมันเครื่อง/จุดรั่วซึมของน้ำมันเครื่อง			✓	✓	✓	✓	✓	✓	✓			✓	✓	✓	✓	
	กรองอากาศ/เป่ากรองอากาศ			✓	✓	✓	✓	✓	✓	✓			✓	✓	✓	✓	
3	**ระบบไฮดรอลิค**																
	ถังไฮดรอลิค/ระดับน้ำมันไฮดรอลิค			✓	✓	✗	✓	✓	✓	✓			✓	✓	✓	✓	
	ท่อ/สายน้ำมัน/สภาพสายและจุดรั่วซึม			✓	✓	✓	✓	✓	✓	✓			✓	✓	✓	✓	
	จุดรั่วซึมตามกระบอกไฮดรอลิค			✓	✓	✓	✓	✓	✓	✓			✓	✓	✓	✓	
4	**ก่อนปฏิบัติงาน**																
	มีการตรวจสอบระบบภายในของรถก่อนเริ่มงานทุกครั้ง			✓	✓	✓	✓	✓	✓	✓			✓	✓	✓	✓	
	บริเวณรอบข้างตัวรถไม่มีคนหรือสิ่งของกีดขวาง			✓	✓	✓	✓	✓	✓	✓			✓	✓	✓	✓	
	มีถังดับเพลิงประจำที่รถแบคโฮ			✓	✓	✓	✓	✓	✓	✓			✓	✓	✓	✓	
	หลังปฏิบัติงาน																
	ทำความสะอาด/ฉีดล้างแบคโฮทุก/ห้องเก๋งพนักงานขับรถ			✓	✓	✓	✓	✓	✓	✓			✓	✓	✓	✓	
5	พนักงานขับรถ/เซ็นชื่อหลังตรวจเช็ค			[redacted]													

บันทึกรายละเอียดเพิ่มเติม.....

.....

.....

หมายเหตุ

*หากพนักงานขับรถพบสภาพรถไม่พร้อมใช้งานให้เขียนใบแจ้งซ่อมและแจ้งฝ่ายเครื่องจักร

ลงชื่อ [redacted] .....ผู้ตรวจสอบ/หัวหน้างาน

บริษัท จัมโบ้ เจตตี้ จำกัด (JUMBO JETTY CO,LTD.)

ใบตรวจเช็คเครื่องจักรกล (Backhoe)

เครื่องจักรกล เบอร์ 22/54 หน่วยงาน ...

ยี่ห้อ/รุ่นรถ..... ชั่วโมงการทำงาน.....

เลขเครื่อง/ซีเรียล.....

ลำดับ	รายการตรวจเช็ค	เดือน มกราคม															
		1	2	3	4	5	6	7	8	9	10	11	12	13	14	15	
1	**บริเวณตัวรถ**																
	สภาพทั่วไปของตัวรถ/ตรวจเช็คอุปกรณ์ของรถ	✓															
	ห้องเก๋งพนักงานขับรถ/ทำความสะอาด	✓															
	ระบบไฟส่องสว่าง/เช็คไฟทุกดวง	✓															
	ระบบแอร์/ทำความสะอาดไส้กรอง	✓															
	หม้อแบตเตอรี่/เช็คระบบน้ำกลั่น	✓															
	ตรวจสอบกระจกมองข้าง/กระจกมองรอบๆตัวรถ	✓															
	ตรวจสอบเพลามุ้งกี่ มีการสึกหรอหรือไม่	✓															
	สลักมุ้งกี่/บูม,อาร์ม/อัดจารบี	✓															
2	**บริเวณห้องเครื่องยนต์**	✓															
	หม้อน้ำ/ตรวจเช็คระดับน้ำหม้อพักน้ำ	✓															
	สายพาน/เช็คสภาพสายพานและความตึง	✓															
	น้ำมันเครื่อง/เช็คระบบน้ำมันเครื่อง/จุดรั่วซึมของน้ำมันเครื่อง	✓															
	กรองอากาศ/เป่ากรองอากาศ	✓															
3	**ระบบไฮดรอลิค**	✓															
	ถังไฮดรอลิค/ระดับน้ำมันไฮดรอลิค	✓															
	ท่อ/สายน้ำมัน/สภาพสายและจุดรั่วซึม																
	จุดรั่วซึมตามกระบอกไฮดรอลิค																
4	**ก่อนปฏิบัติงาน**																
	มีการตรวจสอบระบบภายในของรถก่อนเริ่มงานทุกครั้ง	✓															
	บริเวณรอบข้างตัวรถไม่มีคนหรือสิ่งของกีดขวาง	✓															
	มีถังดับเพลิงประจำที่รถแบคโฮ	✓															
	หลังปฏิบัติงาน	✓															
	ทำความสะอาด/ฉีดล้างแบคโฮทุก/ห้องเก๋งพนักงานขับรถ	✓															
5	พนักงานขับรถ/เซ็นชื่อหลังตรวจเช็ค	✓															

ไม่มีงานทำ

บันทึกรายละเอียดเพิ่มเติม.....

.....

.....

หมายเหตุ

*หากพนักงานขับรถพบสภาพรถไม่พร้อมใช้งานให้เขียนใบแจ้งซ่อมและแจ้งฝ่ายเครื่องจักร

ลงชื่อ [redacted] .....ผู้ตรวจสอบ/หัวหน้างาน

บริษัท จัมโบ้ เจตตี้ จำกัด (JUMBO JETTY CO,LTD.)

ใบตรวจเช็คเครื่องจักรกล (Backhoe)

เครื่องจักรกล เบอร์ 26/58
ยี่ห้อ/รุ่นรถ.....
หน่วยงาน JBJ
ชั่วโมงการทำงาน.....
เลขเครื่อง/ซีเรียล.....

ลำดับ	รายการตรวจเช็ค	เดือน ธันวาคม															
		16	17	18	19	20	21	22	23	24	25	26	27	28	29	30	31
1	**บริเวณตัวรถ**																
	สภาพทั่วไปของตัวรถ/ตรวจเช็คอุปกรณ์ของรถ		/		/	/	/	/	/	/	/	/	/	/		/	
	ห้องเก๋งพนักงานขับรถ/ทำความสะอาด		/		/	/	/	/	/	/	/	/	/	/		/	
	ระบบไฟส่องสว่าง/เช็คไฟทุกดวง		/		/	/	/	/	/	/	/	/	/	/		/	
	ระบบแอร์/ทำความสะอาดไส้กรอง		/		/	/	/	/	/	/	/	/	/	/		/	
	หม้อแบตเตอรี่/เช็คระบบน้ำกลั่น		/		/	/	/	/	/	/	/	/	/	/		/	
	ตรวจสอบกระจกมองข้าง/กระจกมองรอบๆตัวรถ		/		/	/	/	/	/	/	/	/	/	/		/	
	ตรวจสอบเพลาบุ้งกี๋ มีการสึกหรอหรือไม่		/		/	/	/	/	/	/	/	/	/	/		/	
	สลักบุ้งกี๋/บุม,อาร์ม/อัดจารบี		/		/	/	/	/	/	/	/	/	/	/		/	
2	**บริเวณห้องเครื่องยนต์**																
	หม้อน้ำ/ตรวจเช็คระดับน้ำหม้อพักน้ำ		/		/	/	/	/	/	/	/	/	/	/		/	
	สายพาน/เช็คสภาพสายพานและความตึง		/		/	/	/	/	/	/	/	/	/	/		/	
	น้ำมันเครื่อง/เช็คระบบน้ำมันเครื่อง/จุดรั่วซึมของน้ำมันเครื่อง		/		/	/	/	/	/	/	/	/	/	/		/	
	กรองอากาศ/เป่ากรองอากาศ		/		/	/	/	/	/	/	/	/	/	/		/	
3	**ระบบไฮดรอลิค**																
	ถังไฮดรอลิค/ระดับน้ำมันไฮดรอลิค		/		/	/	/	/	/	/	/	/	/	/		/	
	ท่อ/สายน้ำมัน/สภาพสายและจุดรั่วซึม		/		/	/	/	/	/	/	/	/	/	/		/	
	จุดรั่วซึมตามกระบอกไฮดรอลิค		/		/	/	/	/	/	/	/	/	/	/		/	
4	**ก่อนปฏิบัติงาน**																
	มีการตรวจสอบระบบภายในของรถก่อนเริ่มงานทุกครั้ง		/		/	/	/	/	/	/	/	/	/	/		/	
	บริเวณรอบข้างตัวรถไม่มีคนหรือสิ่งของกีดขวาง		/		/	/	/	/	/	/	/	/	/	/		/	
	มีถังดับเพลิงประจำที่รถแบคโฮ		/		/	/	/	/	/	/	/	/	/	/		/	
	หลังปฏิบัติงาน																
	ทำความสะอาด/ฉีดล้างแบคโฮทุก/ห้องเก๋งพนักงานขับรถ		/		/	/	/	/	/	/	/	/	/	/		/	
5	พนักงานขับรถ/เซ็นชื่อหลังตรวจเช็ค	[redacted]															

บันทึกรายละเอียดเพิ่มเติม.....[redacted]

.....

.....

หมายเหตุ
*หากพนักงานขับรถพบสภาพรถไม่พร้อมใช้งานให้เขียนใบแจ้งซ่อมและแจ้งฝ่ายเครื่องจักร

ลงชื่อ....[redacted]....ผู้ตรวจสอบ/หัวหน้างาน

บริษัท จัมโบ้ เจตตี้ จำกัด (JUMBO JETTY CO,LTD.)

ใบตรวจเช็คเครื่องจักรกล (Backhoe)

เครื่องจักรกล เบอร์ 26/58
ยี่ห้อ/รุ่นรถ.....
หน่วยงาน JBJ
ชั่วโมงการทำงาน.....
เลขเครื่อง/ซีเรียล.....

ลำดับ	รายการตรวจเช็ค	เดือน ทดลองงาน															
		1	2	3	4	5	6	7	8	9	10	11	12	13	14	15	
1	**บริเวณตัวรถ**																
	สภาพทั่วไปของตัวรถ/ตรวจเช็คอุปกรณ์ของรถ		/	/	/	/											
	ห้องเก๋งพนักงานขับรถ/ทำความสะอาด		/	/	/	/											
	ระบบไฟส่องสว่าง/เช็คไฟทุกดวง		/	/	/	/											
	ระบบแอร์/ทำความสะอาดไส้กรอง		/	/	/	/											
	หม้อแบตเตอรี่/เช็คระบบน้ำกลั่น		/	/	/	/											
	ตรวจสอบกระจกมองข้าง/กระจกมองรอบๆตัวรถ		/	/	/	/											
	ตรวจสอบเพลาบุ้งกี๋ มีการสึกหรอหรือไม่		/	/	/	/											
	สลักบุ้งกี๋/บุม,อาร์ม/อัดจารบี		/	/	/	/											
2	**บริเวณห้องเครื่องยนต์**																
	หม้อน้ำ/ตรวจเช็คระดับน้ำหม้อพักน้ำ		/	/	/	/											
	สายพาน/เช็คสภาพสายพานและความตึง		/	/	/	/											
	น้ำมันเครื่อง/เช็คระบบน้ำมันเครื่อง/จุดรั่วซึมของน้ำมันเครื่อง		/	/	/	/											
	กรองอากาศ/เป่ากรองอากาศ		/	/	/	/											
3	**ระบบไฮดรอลิค**																
	ถังไฮดรอลิค/ระดับน้ำมันไฮดรอลิค		/	/	/	/											
	ท่อ/สายน้ำมัน/สภาพสายและจุดรั่วซึม		/	/	/	/											
	จุดรั่วซึมตามกระบอกไฮดรอลิค		/	/	/	/											
4	**ก่อนปฏิบัติงาน**																
	มีการตรวจสอบระบบภายในของรถก่อนเริ่มงานทุกครั้ง		/	/	/	/											
	บริเวณรอบข้างตัวรถไม่มีคนหรือสิ่งของกีดขวาง		/	/	/	/											
	มีถังดับเพลิงประจำที่รถแบคโฮ		/	/	/	/											
	หลังปฏิบัติงาน																
	ทำความสะอาด/ฉีดล้างแบคโฮทุก/ห้องเก๋งพนักงานขับรถ		/	/	/	/											
5	พนักงานขับรถ/เซ็นชื่อหลังตรวจเช็ค	[redacted]															

บันทึกรายละเอียดเพิ่มเติม.....

.....

.....

หมายเหตุ
*หากพนักงานขับรถพบสภาพรถไม่พร้อมใช้งานให้เขียนใบแจ้งซ่อมและแจ้งฝ่ายเครื่องจักร

ลงชื่อ..[redacted].....ผู้ตรวจสอบ/หัวหน้างาน

บริษัท จัมโบ้ เจตตี้ จำกัด (JUMBO JETTY CO,LTD.)

ใบตรวจเช็คเครื่องจักรกล (Backhoe)

เครื่องจักรกล เบอร์ 27/64 หน่วยงาน WBD

ยี่ห้อ/รุ่นรถ..... ชั่วโมงการทำงาน.....

เลขเครื่อง/ซีเรียล.....

ลำดับ	รายการตรวจเช็ค	เดือน พ.ค.															
		16	17	18	19	20	21	22	23	24	25	26	27	28	29	30	31
1	**บริเวณตัวรถ**																
	สภาพทั่วไปของตัวรถ/ตรวจเช็คอุปกรณ์ของรถ									✓	✓	✓	✓	✓		✓	
	ห้องเก๋งพนักงานขับรถ/ทำความสะอาด									✓	✓	✓	✓	✓		✓	
	ระบบไฟส่องสว่าง/เช็คไฟทุกดวง									✓	✓	✓	✓	✓		✓	
	ระบบแอร์/ทำความสะอาดไส้กรอง									✓	✓	✓	✓	✓		✓	
	หม้อแบตเตอรี่/เช็คระบบน้ำกลั่น									✓	✓	✓	✓	✓		✓	
	ตรวจสอบกระจกมองข้าง/กระจกมองรอบๆตัวรถ									✓	✓	✓	✓	✓		✓	
	ตรวจสอบเพลาบุ้งกี๋ มีการสึกหรอหรือไม่									✓	✓	✓	✓	✓		✓	
	สลักบุ้งกี๋/บูม,อาร์ม/อัดจารบี									✓	✓	✓	✓	✓		✓	
2	**บริเวณห้องเครื่องยนต์**																
	หม้อน้ำ/ตรวจเช็คระดับน้ำหม้อพักน้ำ									✓	✓	✓	✓	✓		✓	
	สายพาน/เช็คสภาพสายพานและความตึง									✓	✓	✓	✓	✓		✓	
	น้ำมันเครื่อง/เช็คระบบน้ำมันเครื่อง/จุดรั่วซึมของน้ำมันเครื่อง									✓	✓	✓	✓	✓		✓	
	กรองอากาศ/เป่ากรองอากาศ									✓	✓	✓	✓	✓		✓	
3	**ระบบไฮดรอลิค**																
	ถังไฮดรอลิค/ระดับน้ำมันไฮดรอลิค									✓	✓	✓	✓	✓		✓	
	ท่อ/สายน้ำมัน/สภาพสายและจุดรั่วซึม									✓	✓	✓	✓	✓		✓	
	จุดรั่วซึมตามกระบอกไฮดรอลิค									✓	✓	✓	✓	✓		✓	
4	**ก่อนปฏิบัติงาน**									✓	✓	✓	✓	✓			
	มีการตรวจสอบระบบภายในของรถก่อนเริ่มงานทุกครั้ง									✓	✓	✓	✓	✓		✓	
	บริเวณรอบข้างตัวรถไม่มีคนหรือสิ่งของกีดขวาง									✓	✓	✓	✓	✓		✓	
	มีถังดับเพลิงประจำที่รถแบคโฮ									✓	✓	✓	✓	✓		✓	
	หลังปฏิบัติงาน									✓	✓						
	ทำความสะอาด/ฉีดล้างแบคโฮทุก/ห้องเก๋งพนักงานขับรถ									✓	✓	✓	✓	✓		✓	
5	พนักงานขับรถ/เซ็นชื่อหลังตรวจเช็ค									[redacted]							

บันทึกรายละเอียดเพิ่มเติม.....

.....

.....

หมายเหตุ

*หากพนักงานขับรถพบสภาพรถไม่พร้อมใช้งานให้เขียนใบแจ้งซ่อมและแจ้งฝ่ายเครื่องจักร

ลงชื่อ.[redacted].....ผู้ตรวจสอบ/หัวหน้างาน

บริษัท จัมโบ้ เจตตี้ จำกัด (JUMBO JETTY CO,LTD.)

ใบตรวจเช็คเครื่องจักรกล (Backhoe)

เครื่องจักรกล เบอร์ 27/64 หน่วยงาน WBD

ยี่ห้อ/รุ่นรถ..... ชั่วโมงการทำงาน.....

เลขเครื่อง/ซีเรียล.....

ลำดับ	รายการตรวจเช็ค	เดือน พ.ค.															
		1	2	3	4	5	6	7	8	9	10	11	12	13	14	15	
1	**บริเวณตัวรถ**																
	สภาพทั่วไปของตัวรถ/ตรวจเช็คอุปกรณ์ของรถ	✓	✓	✓													
	ห้องเก๋งพนักงานขับรถ/ทำความสะอาด	✓	✗	✓													
	ระบบไฟส่องสว่าง/เช็คไฟทุกดวง	✓	✓	✓													
	ระบบแอร์/ทำความสะอาดไส้กรอง	✓	✓	✓													
	หม้อแบตเตอรี่/เช็คระบบน้ำกลั่น	✓	✓	✓													
	ตรวจสอบกระจกมองข้าง/กระจกมองรอบๆตัวรถ	✓	✓	✓													
	ตรวจสอบเพลาบุ้งกี๋ มีการสึกหรอหรือไม่	✓	✓	✓													
	สลักบุ้งกี๋/บูม,อาร์ม/อัดจารบี	✓	✓	✓													
2	**บริเวณห้องเครื่องยนต์**	✓	✓	✓													
	หม้อน้ำ/ตรวจเช็คระดับน้ำหม้อพักน้ำ	✓	✓	✓													
	สายพาน/เช็คสภาพสายพานและความตึง	✓	✓	✓													
	น้ำมันเครื่อง/เช็คระบบน้ำมันเครื่อง/จุดรั่วซึมของน้ำมันเครื่อง	✓	✓	✓													
	กรองอากาศ/เป่ากรองอากาศ	✓	✓	✓													
3	**ระบบไฮดรอลิค**																
	ถังไฮดรอลิค/ระดับน้ำมันไฮดรอลิค	✓	✓	✓													
	ท่อ/สายน้ำมัน/สภาพสายและจุดรั่วซึม	✓	✓	✓													
	จุดรั่วซึมตามกระบอกไฮดรอลิค	✓	✓	✓													
4	**ก่อนปฏิบัติงาน**																
	มีการตรวจสอบระบบภายในของรถก่อนเริ่มงานทุกครั้ง	✓	✓	✓													
	บริเวณรอบข้างตัวรถไม่มีคนหรือสิ่งของกีดขวาง	✓	✓	✓													
	มีถังดับเพลิงประจำที่รถแบคโฮ	✓	✓	✓													
	หลังปฏิบัติงาน																
	ทำความสะอาด/ฉีดล้างแบคโฮทุก/ห้องเก๋งพนักงานขับรถ	✓	✓	✓													
5	พนักงานขับรถ/เซ็นชื่อหลังตรวจเช็ค	[redacted]															

ไม่ต้องตรวจ

บันทึกรายละเอียดเพิ่มเติม.....

.....

.....

หมายเหตุ

*หากพนักงานขับรถพบสภาพรถไม่พร้อมใช้งานให้เขียนใบแจ้งซ่อมและแจ้งฝ่ายเครื่องจักร

ลงชื่อ.[redacted]...ผู้ตรวจสอบ/หัวหน้างาน

บริษัท จัมโบ้ เจตตี้ จำกัด (JUMBO JETTY CO,LTD.)

ใบตรวจเช็คเครื่องจักรกล (Backhoe)

เครื่องจักรกล เบอร์ 21/54 หน่วยงาน จัมโบ้

ยี่ห้อ/รุ่นรถ..... ชั่วโมงการทำงาน.....

เลขเครื่อง/ซีเรียล.....

ลำดับ	รายการตรวจเช็ค	เดือน พ.ค.															
1	**บริเวณตัวรถ**	16	17	18	19	20	21	22	23	24	25	26	27	28	29	30	31
	สภาพทั่วไปของตัวรถ/ตรวจเช็คอุปกรณ์ของรถ		/	/	/	/	/	/									
	ห้องเก๋งพนักงานขับรถ/ทำความสะอาด		/	/	/	/	/	/									
	ระบบไฟส่องสว่าง/เช็คไฟทุกดวง		/	/	/	/	/	/									
	ระบบแอร์/ทำความสะอาดไส้กรอง		/	/	/	/	/	/									
	หม้อแบตเตอรี่/เช็คระบบน้ำกลั่น		/	/	/	/	/	/									
	ตรวจสอบกระจกมองข้าง/กระจกมองรอบๆตัวรถ		/	/	/	/	/	/									
	ตรวจสอบเพลาบุ้งกี๋ มีการสึกหรอหรือไม่		/	/	/	/	/	/									
	สลักบุ้งกี๋/บูม,อาร์ม/อัดจารบี		/	/	/	/	/	/									
2	**บริเวณห้องเครื่องยนต์**																
	หม้อน้ำ/ตรวจเช็คระดับน้ำหม้อพักน้ำ		/	/	/	/	/	/									
	สายพาน/เช็คสภาพสายพานและความตึง		/	/	/	/	/	/									
	น้ำมันเครื่อง/เช็คระบบน้ำมันเครื่อง/จุดรั่วซึมของน้ำมันเครื่อง		/	/	/	/	/	/									
	กรองอากาศ/เป่ากรองอากาศ		/	/	/	/	/	/									
3	**ระบบไฮดรอลิค**																
	ถังไฮดรอลิค/ระดับน้ำมันไฮดรอลิค		/	/	/	/	/	/									
	ท่อ/สายน้ำมัน/สภาพสายและจุดรั่วซึม		/	/	/	/	/	/									
	จุดรั่วซึมตามกระบอกไฮดรอลิค		/	/	/	/	/	/									
4	**ก่อนปฏิบัติงาน**																
	มีการตรวจสอบระบบภายในของรถก่อนเริ่มงานทุกครั้ง		/	/	/	/	/	/									
	บริเวณรอบข้างตัวรถไม่มีคนหรือสิ่งของกีดขวาง		/	/	/	/	/	/									
	มีถังดับเพลิงประจำที่รถแบคโฮ		/	/	/	/	/	/									
	หลังปฏิบัติงาน																
	ทำความสะอาด/ฉีดล้างแบคโฮทุก/ห้องเก๋งพนักงานขับรถ		/	/	/	/	/	/									
5	พนักงานขับรถ/เซ็นชื่อหลังตรวจเช็ค	[redacted]															

บันทึกรายละเอียดเพิ่มเติม.....

.....

.....

หมายเหตุ

*หากพนักงานขับรถพบสภาพรถไม่พร้อมใช้งานให้เขียนใบแจ้งซ่อมและแจ้งฝ่ายเครื่องจักร

ลงชื่อ...[redacted].....ผู้ตรวจสอบ/หัวหน้างาน

บริษัท จัมโบ้ เจตตี้ จำกัด (JUMBO JETTY CO,LTD.)

ใบตรวจเช็คเครื่องจักรกล (Backhoe)

เครื่องจักรกล เบอร์ 21/54 หน่วยงาน จัมโบ้

ยี่ห้อ/รุ่นรถ..... ชั่วโมงการทำงาน.....

เลขเครื่อง/ซีเรียล.....

ลำดับ	รายการตรวจเช็ค	เดือน พ.ค.															
1	**บริเวณตัวรถ**	1	2	3	4	5	6	7	8	9	10	11	12	13	14	15	
	สภาพทั่วไปของตัวรถ/ตรวจเช็คอุปกรณ์ของรถ			/	/	/	✓										
	ห้องเก๋งพนักงานขับรถ/ทำความสะอาด			/	/	/	✓										
	ระบบไฟส่องสว่าง/เช็คไฟทุกดวง			/	/	/	✓										
	ระบบแอร์/ทำความสะอาดไส้กรอง			/	/	/	✓										
	หม้อแบตเตอรี่/เช็คระบบน้ำกลั่น			/	/	/	✓										
	ตรวจสอบกระจกมองข้าง/กระจกมองรอบๆตัวรถ			/	/	/	✓										
	ตรวจสอบเพลาบุ้งกี๋ มีการสึกหรอหรือไม่			/	/	/	✓										
	สลักบุ้งกี๋/บูม,อาร์ม/อัดจารบี			/	/	/	✓										
2	**บริเวณห้องเครื่องยนต์**																
	หม้อน้ำ/ตรวจเช็คระดับน้ำหม้อพักน้ำ			/	/	/	✓										
	สายพาน/เช็คสภาพสายพานและความตึง			/	/	/	✓										
	น้ำมันเครื่อง/เช็คระบบน้ำมันเครื่อง/จุดรั่วซึมของน้ำมันเครื่อง			/	/	/	✓										
	กรองอากาศ/เป่ากรองอากาศ			/	/	/	✓										
3	**ระบบไฮดรอลิค**																
	ถังไฮดรอลิค/ระดับน้ำมันไฮดรอลิค			/	/	/	✓										
	ท่อ/สายน้ำมัน/สภาพสายและจุดรั่วซึม			/	/	/	✓										
	จุดรั่วซึมตามกระบอกไฮดรอลิค			/	/	/	✓										
4	**ก่อนปฏิบัติงาน**			/	/	/	✓										
	มีการตรวจสอบระบบภายในของรถก่อนเริ่มงานทุกครั้ง			/	/	/	✓										
	บริเวณรอบข้างตัวรถไม่มีคนหรือสิ่งของกีดขวาง			/	/	/	✓										
	มีถังดับเพลิงประจำที่รถแบคโฮ			/	/	/	✓										
	หลังปฏิบัติงาน																
	ทำความสะอาด/ฉีดล้างแบคโฮทุก/ห้องเก๋งพนักงานขับรถ			/	/	/	/										
5	พนักงานขับรถ/เซ็นชื่อหลังตรวจเช็ค		[redacted]														

บันทึกรายละเอียดเพิ่มเติม.....

.....

.....

หมายเหตุ

*หากพนักงานขับรถพบสภาพรถไม่พร้อมใช้งานให้เขียนใบแจ้งซ่อมและแจ้งฝ่ายเครื่องจักร

ลงชื่อ...[redacted].....ผู้ตรวจสอบ/หัวหน้างาน

บริษัท จัมโบ้ เจตตี้ จำกัด (JUMBO JETTY CO,LTD.)

ใบตรวจเช็คเครื่องจักรกล (Backhoe)

เครื่องจักรกล เบอร์ 16/60 หน่วยงาน JBJ

ยี่ห้อ/รุ่นรถ..... ชั่วโมงการทำงาน.....

เลขเครื่อง/ซีเรียล.....

ลำดับ	รายการตรวจเช็ค	เดือน ปลายเดือน														
		16	17	18	19	20	21	22	23	24	25	26	27	28	29	30	31
1	**บริเวณตัวรถ**																
	สภาพทั่วไปของตัวรถ/ตรวจเช็คอุปกรณ์ของรถ		✓	✓	✓	✓	✓	✓	✓	✓	✓	✓	✓	✓	✓	✓	✓
	ห้องเก๋งพนักงานขับรถ/ทำความสะอาด		✓	✓	✓	✓	✓	✓	✓	✓	✓	✓	✓	✓	✓	✓	✓
	ระบบไฟส่องสว่าง/เช็คไฟทุกดวง		✓	✓	✓	✓	✓	✓	✓	✓	✓	✓	✓	✓	✓	✓	✓
	ระบบแอร์/ทำความสะอาดไส้กรอง		✓	✓	✓	✓	✓	✓	✓	✓	✓	✓	✓	✓	✓	✓	✓
	หม้อแบตเตอรี่/เช็คระบบน้ำกลั่น		✓	✓	✓	✓	✓	✓	✓	✓	✓	✓	✓	✓	✓	✓	✓
	ตรวจสอบกระจกมองข้าง/กระจกมองรอบๆตัวรถ		✓	✓	✓	✓	✓	✓	✓	✓	✓	✓	✓	✓	✓	✓	✓
	ตรวจสอบเพลาบุ้งกี๋ มีการสึกหรอหรือไม่		✓	✓	✓	✓	✓	✓	✓	✓	✓	✓	✓	✓	✓	✓	✓
	สลักบุ้งกี๋/บูม,อาร์ม/อัดจารบี		✓	✓	✓	✓	✓	✓	✓	✓	✓	✓	✓	✓	✓	✓	✓
2	**บริเวณห้องเครื่องยนต์**																
	หม้อน้ำ/ตรวจเช็คระดับน้ำหม้อพักน้ำ		✓	✓	✓	✓	✓	✓	✓	✓	✓	✓	✓	✓	✓	✓	✓
	สายพาน/เช็คสภาพสายพานและความตึง		✓	✓	✓	✓	✓	✓	✓	✓	✓	✓	✓	✓	✓	✓	✓
	น้ำมันเครื่อง/เช็คระบบน้ำมันเครื่อง/จุดรั่วซึมของน้ำมันเครื่อง		✓	✓	✓	✓	✓	✓	✓	✓	✓	✓	✓	✓	✓	✓	✓
	กรองอากาศ/เป่ากรองอากาศ		✓	✓	✓	✓	✓	✓	✓	✓	✓	✓	✓	✓	✓	✓	✓
3	**ระบบไฮดรอลิค**																
	ถังไฮดรอลิค/ระดับน้ำมันไฮดรอลิค		✓	✓	✓	✓	✓	✓	✓	✓	✓	✓	✓	✓	✓	✓	✓
	ท่อ/สายน้ำมัน/สภาพสายและจุดรั่วซึม		✓	✓	✓	✓	✓	✓	✓	✓	✓	✓	✓	✓	✓	✓	✓
	จุดรั่วซึมตามกระบอกไฮดรอลิค		✓	✓	✓	✓	✓	✓	✓	✓	✓	✓	✓	✓	✓	✓	✓
4	**ก่อนปฏิบัติงาน**																
	มีการตรวจสอบระบบภายในของรถก่อนเริ่มงานทุกครั้ง		✓	✓	✓	✓	✓	✓	✓	✓	✓	✓	✓	✓	✓	✓	✓
	บริเวณรอบข้างตัวรถไม่มีคนหรือสิ่งของกีดขวาง		✓	✓	✓	✓	✓	✓	✓	✓	✓	✓	✓	✓	✓	✓	✓
	มีถังดับเพลิงประจำที่รถแบคโฮ		✓	✓	✓	✓	✓	✓	✓	✓	✓	✓	✓	✓	✓	✓	✓
	หลังปฏิบัติงาน																
	ทำความสะอาด/ฉีดล้างแบคโฮทุก/ห้องเก๋งพนักงานขับรถ		✓	✓	✓	✓	✓	✓	✓	✓	✓	✓	✓	✓	✓	✓	✓
5	พนักงานขับรถ/เซ็นชื่อหลังตรวจเช็ค	[redacted]															

บันทึกรายละเอียดเพิ่มเติม.....

.....

.....

หมายเหตุ

*หากพนักงานขับรถพบสภาพรถไม่พร้อมใช้งานให้เขียนใบแจ้งซ่อมและแจ้งฝ่ายเครื่องจักร

ลงชื่อ..[redacted].....ผู้ตรวจสอบ/หัวหน้างาน

บริษัท จัมโบ้ เจตตี้ จำกัด (JUMBO JETTY CO,LTD.)

ใบตรวจเช็คเครื่องจักรกล (Backhoe)

เครื่องจักรกล เบอร์ 16/60 หน่วยงาน JBJ

ยี่ห้อ/รุ่นรถ..... ชั่วโมงการทำงาน.....

เลขเครื่อง/ซีเรียล.....

ลำดับ	รายการตรวจเช็ค	เดือน ปลายเดือน														
		1	2	3	4	5	6	7	8	9	10	11	12	13	14	15
1	**บริเวณตัวรถ**															
	สภาพทั่วไปของตัวรถ/ตรวจเช็คอุปกรณ์ของรถ	✓	✓	✓			✓	✓								
	ห้องเก๋งพนักงานขับรถ/ทำความสะอาด	✓	✓	✓			✓	✓								
	ระบบไฟส่องสว่าง/เช็คไฟทุกดวง	✓	✓	✓			✓	✓								
	ระบบแอร์/ทำความสะอาดไส้กรอง	✓	✓	✓			✓	✓								
	หม้อแบตเตอรี่/เช็คระบบน้ำกลั่น	✓	✓	✓			✓	✓								
	ตรวจสอบกระจกมองข้าง/กระจกมองรอบๆตัวรถ	✓	✓	✓			✓	✓								
	ตรวจสอบเพลาบุ้งกี๋ มีการสึกหรอหรือไม่	✓	✓	✓			✓	✓								
	สลักบุ้งกี๋/บูม,อาร์ม/อัดจารบี	✓	✓	✓			✓	✓								
2	**บริเวณห้องเครื่องยนต์**	✓	✓	✓			✓	✓								
	หม้อน้ำ/ตรวจเช็คระดับน้ำหม้อพักน้ำ	✓	✓	✓			✓	✓								
	สายพาน/เช็คสภาพสายพานและความตึง	✓	✓	✓			✓	✓								
	น้ำมันเครื่อง/เช็คระบบน้ำมันเครื่อง/จุดรั่วซึมของน้ำมันเครื่อง	✓	✓	✓			✓	✓								
	กรองอากาศ/เป่ากรองอากาศ	✓	✓	✓			✓	✓								
3	**ระบบไฮดรอลิค**															
	ถังไฮดรอลิค/ระดับน้ำมันไฮดรอลิค	✓	✓	✓			✓	✓								
	ท่อ/สายน้ำมัน/สภาพสายและจุดรั่วซึม	✓	✓	✓			✓	✓								
	จุดรั่วซึมตามกระบอกไฮดรอลิค	✓	✓	✓			✓	✓								
4	**ก่อนปฏิบัติงาน**															
	มีการตรวจสอบระบบภายในของรถก่อนเริ่มงานทุกครั้ง	✓	✓	✓			✓	✓								
	บริเวณรอบข้างตัวรถไม่มีคนหรือสิ่งของกีดขวาง	✓	✓	✓			✓	✓								
	มีถังดับเพลิงประจำที่รถแบคโฮ	✓	✓	✓			✓	✓								
	หลังปฏิบัติงาน															
	ทำความสะอาด/ฉีดล้างแบคโฮทุก/ห้องเก๋งพนักงานขับรถ	✓	✓	✓			✓	✓								
5	พนักงานขับรถ/เซ็นชื่อหลังตรวจเช็ค	[redacted]														

บันทึกรายละเอียดเพิ่มเติม.....

.....

.....

หมายเหตุ

*หากพนักงานขับรถพบสภาพรถไม่พร้อมใช้งานให้เขียนใบแจ้งซ่อมและแจ้งฝ่ายเครื่องจักร

ลงชื่อ..[redacted].....ผู้ตรวจสอบ/หัวหน้างาน

บริษัท จัมโบ้ เจตตี้ จำกัด (JUMBO JETTY CO,LTD.)

ใบตรวจเช็คเครื่องจักรกล (Backhoe)

เครื่องจักรกล เบอร์ 29/67 หน่วยงาน สลิป

ยี่ห้อ/รุ่นรถ..... ชั่วโมงการทำงาน.....

เลขเครื่อง/ซีเรียล.....

ลำดับ	รายการตรวจเช็ค	เดือน ตุลาคม															
		16	17	18	19	20	21	22	23	24	25	26	27	28	29	30	31
1	**บริเวณตัวรถ**																
	สภาพทั่วไปของตัวรถ/ตรวจเช็คอุปกรณ์ของรถ		✓	✓	✓	✓	✓	✓	✓							✓	✓
	ห้องเก๋งพนักงานขับรถ/ทำความสะอาด		✓	✓	✓	✓	✓	✓	✓							✓	✓
	ระบบไฟส่องสว่าง/เช็คไฟทุกดวง		✓	✓	✓	✓	✓	✓	✓							✓	✓
	ระบบแอร์/ทำความสะอาดไส้กรอง		✓	✓	✓	✓	✓	✓	✓							✓	✓
	หม้อแบตเตอรี่/เช็คระบบน้ำกลั่น		✓	✓	✓	✓	✓	✓	✓							✓	✓
	ตรวจสอบกระจกมองข้าง/กระจกมองรอบๆตัวรถ		✓	✓	✓	✓	✓	✓	✓							✓	✓
	ตรวจสอบเพลาบุ้งกี๋ มีการสึกหรอหรือไม่		✓	✓	✓	✓	✓	✓	✓							✓	✓
	สลักบุ้งกี๋/บุม,อาร์ม/อัดจารบี		✓	✓	✓	✓	✓	✓	✓							✓	✓
2	**บริเวณห้องเครื่องยนต์**																
	หม้อน้ำ/ตรวจเช็คระดับน้ำหม้อพักน้ำ		✓	✓	✓	✓	✓	✓	✓							✓	✓
	สายพาน/เช็คสภาพสายพานและความตึง		✓	✓	✓	✓	✓	✓	✓							✓	✓
	น้ำมันเครื่อง/เช็คระบบน้ำมันเครื่อง/จุดรั่วซึมของน้ำมันเครื่อง		✓	✓	✓	✓	✓	✓	✓							✓	✓
	กรองอากาศ/เป่ากรองอากาศ		✓	✓	✓	✓	✓	✓	✓							✓	✓
3	**ระบบไฮดรอลิค**																
	ถังไฮดรอลิค/ระดับน้ำมันไฮดรอลิค		✓	✓	✓	✓	✓	✓	✓							✓	✓
	ท่อ/สายน้ำมัน/สภาพสายและจุดรั่วซึม		✓	✓	✓	✓	✓	✓	✓							✓	✓
	จุดรั่วซึมตามกระบอกไฮดรอลิค		✓	✓	✓	✓	✓	✓	✓							✓	✓
4	**ก่อนปฏิบัติงาน**																
	มีการตรวจสอบระบบภายในของรถก่อนเริ่มงานทุกครั้ง		✓	✓	✓	✓	✓	✓	✓							✓	✓
	บริเวณรอบข้างตัวรถไม่มีคนหรือสิ่งของกีดขวาง		✓	✓	✓	✓	✓	✓	✓							✓	✓
	มีถังดับเพลิงประจำที่รถแบคโฮ		✓	✓	✓	✓	✓	✓	✓							✓	✓
	หลังปฏิบัติงาน																
	ทำความสะอาด/ฉีดล้างแบคโฮทุก/ห้องเก๋งพนักงานขับรถ		✓	✓	✓	✓	✓	✓	✓							✓	✓
5	พนักงานขับรถ/เซ็นชื่อหลังตรวจเช็ค	[redacted]															

บันทึกรายละเอียดเพิ่มเติม.....[redacted]

.....

.....

หมายเหตุ

*หากพนักงานขับรถพบสภาพรถไม่พร้อมใช้งานให้เขียนใบแจ้งซ่อมและแจ้งฝ่ายเครื่องจักร

ลงชื่อ...[redacted].....ผู้ตรวจสอบ/หัวหน้างาน

บริษัท จัมโบ้ เจตตี้ จำกัด (JUMBO JETTY CO,LTD.)

ใบตรวจเช็คเครื่องจักรกล (Backhoe)

เครื่องจักรกล เบอร์ 29/67 หน่วยงาน สลิป

ยี่ห้อ/รุ่นรถ..... ชั่วโมงการทำงาน.....

เลขเครื่อง/ซีเรียล.....

ลำดับ	รายการตรวจเช็ค	เดือน พฤศจิกายน															
		1	2	3	4	5	6	7	8	9	10	11	12	13	14	15	
1	**บริเวณตัวรถ**																
	สภาพทั่วไปของตัวรถ/ตรวจเช็คอุปกรณ์ของรถ																
	ห้องเก๋งพนักงานขับรถ/ทำความสะอาด																
	ระบบไฟส่องสว่าง/เช็คไฟทุกดวง																
	ระบบแอร์/ทำความสะอาดไส้กรอง																
	หม้อแบตเตอรี่/เช็คระบบน้ำกลั่น																
	ตรวจสอบกระจกมองข้าง/กระจกมองรอบๆตัวรถ																
	ตรวจสอบเพลาบุ้งกี๋ มีการสึกหรอหรือไม่																
	สลักบุ้งกี๋/บุม,อาร์ม/อัดจารบี																
2	**บริเวณห้องเครื่องยนต์**																
	หม้อน้ำ/ตรวจเช็คระดับน้ำหม้อพักน้ำ																
	สายพาน/เช็คสภาพสายพานและความตึง																
	น้ำมันเครื่อง/เช็คระบบน้ำมันเครื่อง/จุดรั่วซึมของน้ำมันเครื่อง																
	กรองอากาศ/เป่ากรองอากาศ																
3	**ระบบไฮดรอลิค**																
	ถังไฮดรอลิค/ระดับน้ำมันไฮดรอลิค																
	ท่อ/สายน้ำมัน/สภาพสายและจุดรั่วซึม																
	จุดรั่วซึมตามกระบอกไฮดรอลิค																
4	**ก่อนปฏิบัติงาน**																
	มีการตรวจสอบระบบภายในของรถก่อนเริ่มงานทุกครั้ง																
	บริเวณรอบข้างตัวรถไม่มีคนหรือสิ่งของกีดขวาง																
	มีถังดับเพลิงประจำที่รถแบคโฮ																
	หลังปฏิบัติงาน																
	ทำความสะอาด/ฉีดล้างแบคโฮทุก/ห้องเก๋งพนักงานขับรถ																
5	พนักงานขับรถ/เซ็นชื่อหลังตรวจเช็ค																

ไม่มีใช้งานตั้งแต่

บันทึกรายละเอียดเพิ่มเติม.....

.....

.....

หมายเหตุ

*หากพนักงานขับรถพบสภาพรถไม่พร้อมใช้งานให้เขียนใบแจ้งซ่อมและแจ้งฝ่ายเครื่องจักร

ลงชื่อ...[redacted].....ผู้ตรวจสอบ/หัวหน้างาน

บริษัท จัมโบ้ เจตตี้ จำกัด (JUMBO JETTY CO,LTD.)

ใบตรวจเช็คเครื่องจักรกล (Backhoe)

เครื่องจักรกล เบอร์.....23/65.....
ยี่ห้อ/รุ่นรถ.....
หน่วยงาน.....จัมโบ้ เจตตี้.....
ชั่วโมงการทำงาน.....
เลขเครื่อง/ซีเรียล.....

ลำดับ	รายการตรวจเช็ค	เดือน.....พ.ค.....															
		16	17	18	19	20	21	22	23	24	25	26	27	28	29	30	31
1	**บริเวณตัวรถ**																
	สภาพทั่วไปของตัวรถ/ตรวจเช็คอุปกรณ์ของรถ		✓	✓	✓	✓	✓	✓	✓	✓	✓	✓	✓	✓	✓	✓	✓
	ห้องเก๋งพนักงานขับรถ/ทำความสะอาด		✓	✓	✓	✓	✓	✓	✓	✓	✓	✓	✓	✓	✓	✓	✓
	ระบบไฟส่องสว่าง/เช็คไฟทุกดวง		✓	✓	✓	✓	✓	✓	✓	✓	✓	✓	✓	✓	✓	✓	✓
	ระบบแอร์/ทำความสะอาดไส้กรอง		✓	✓	✓	✓	✓	✓	✓	✓	✓	✓	✓	✓	✓	✓	✓
	หม้อแบตเตอรี่/เช็คระบบน้ำกลั่น		✓	✓	✓	✓	✓	✓	✓	✓	✓	✓	✓	✓	✓	✓	✓
	ตรวจสอบกระจกมองข้าง/กระจกมองรอบๆตัวรถ		✓	✓	✓	✓	✓	✓	✓	✓	✓	✓	✓	✓	✓	✓	✓
	ตรวจสอบเพลาปุ๊งกี้ มีการสึกหรอหรือไม่		✓	✓	✓	✓	✓	✓	✓	✓	✓	✓	✓	✓	✓	✓	✓
	สลักปุ๊งกี้/บุม,อาร์ม/อัดจารบี		✓	✓	✓	✓	✓	✓	✓	✓	✓	✓	✓	✓	✓	✓	✓
2	**บริเวณห้องเครื่องยนต์**																
	หม้อน้ำ/ตรวจเช็คระดับน้ำหม้อพักน้ำ		✓	✓	✓	✓	✓	✓	✓	✓	✓	✓	✓	✓	✓	✓	✓
	สายพาน/เช็คสภาพสายพานและความตึง		✓	✓	✓	✓	✓	✓	✓	✓	✓	✓	✓	✓	✓	✓	✓
	น้ำมันเครื่อง/เช็คระบบน้ำมันเครื่อง/จุดรั่วซึมของน้ำมันเครื่อง		✓	✓	✓	✓	✓	✓	✓	✓	✓	✓	✓	✓	✓	✓	✓
	กรองอากาศ/เป่ากรองอากาศ		✓	✓	✓	✓	✓	✓	✓	✓	✓	✓	✓	✓	✓	✓	✓
3	**ระบบไฮดรอลิค**																
	ถังไฮดรอลิค/ระดับน้ำมันไฮดรอลิค		✓	✓	✓	✓	✓	✓	✓	✓	✓	✓	✓	✓	✓	✓	✓
	ท่อ/สายน้ำมัน/สภาพสายและจุดรั่วซึม		✓	✓	✓	✓	✓	✓	✓	✓	✓	✓	✓	✓	✓	✓	✓
	จุดรั่วซึมตามกระบอกไฮดรอลิค		✓	✓	✓	✓	✓	✓	✓	✓	✓	✓	✓	✓	✓	✓	✓
4	**ก่อนปฏิบัติงาน**																
	มีการตรวจสอบระบบภายในของรถก่อนเริ่มงานทุกครั้ง		✓	✓	✓	✓	✓	✓	✓	✓	✓	✓	✓	✓	✓	✓	✓
	บริเวณรอบข้างตัวรถไม่มีคนหรือสิ่งของกีดขวาง		✓	✓	✓	✓	✓	✓	✓	✓	✓	✓	✓	✓	✓	✓	✓
	มีถังดับเพลิงประจำที่รถแบคโฮ		✓	✓	✓	✓	✓	✓	✓	✓	✓	✓	✓	✓	✓	✓	✓
	หลังปฏิบัติงาน																
	ทำความสะอาด/ฉีดล้างแบคโฮทุก/ห้องเก๋งพนักงานขับรถ		✓	✓	✓	✓	✓	✓	✓	✓	✓	✓	✓	✓	✓	✓	✓
5	พนักงานขับรถ/เซ็นชื่อหลังตรวจเช็ค	[redacted]															

บันทึกรายละเอียดเพิ่มเติม.....
.....
.....

หมายเหตุ
*หากพนักงานขับรถพบสภาพรถไม่พร้อมใช้งานให้เขียนใบแจ้งซ่อมและแจ้งฝ่ายเครื่องจักร

ลงชื่อ.[redacted].....ผู้ตรวจสอบ/หัวหน้างาน

บริษัท จัมโบ้ เจตตี้ จำกัด (JUMBO JETTY CO,LTD.)

ใบตรวจเช็คเครื่องจักรกล (Backhoe)

เครื่องจักรกล เบอร์.....23/65.....
ยี่ห้อ/รุ่นรถ.....
หน่วยงาน.....จัมโบ้ เจตตี้.....
ชั่วโมงการทำงาน.....
เลขเครื่อง/ซีเรียล.....

ลำดับ	รายการตรวจเช็ค	เดือน.....พ.ค.....															
		1	2	3	4	5	6	7	8	9	10	11	12	13	14	15	
1	**บริเวณตัวรถ**																
	สภาพทั่วไปของตัวรถ/ตรวจเช็คอุปกรณ์ของรถ	✓	✓	✓													
	ห้องเก๋งพนักงานขับรถ/ทำความสะอาด	✓	✓	✓													
	ระบบไฟส่องสว่าง/เช็คไฟทุกดวง	✓	✓	✓													
	ระบบแอร์/ทำความสะอาดไส้กรอง	✓	✓	✓													
	หม้อแบตเตอรี่/เช็คระบบน้ำกลั่น	✓	✓	✓													
	ตรวจสอบกระจกมองข้าง/กระจกมองรอบๆตัวรถ	✓	✓	✓													
	ตรวจสอบเพลาปุ๊งกี้ มีการสึกหรอหรือไม่	✓	✓	✓													
	สลักปุ๊งกี้/บุม,อาร์ม/อัดจารบี	✓	✓	✓													
2	**บริเวณห้องเครื่องยนต์**																
	หม้อน้ำ/ตรวจเช็คระดับน้ำหม้อพักน้ำ	✓	✓	✓													
	สายพาน/เช็คสภาพสายพานและความตึง	✓	✓	✓													
	น้ำมันเครื่อง/เช็คระบบน้ำมันเครื่อง/จุดรั่วซึมของน้ำมันเครื่อง	✓	✓	✓													
	กรองอากาศ/เป่ากรองอากาศ	✓	✓	✓													
3	**ระบบไฮดรอลิค**																
	ถังไฮดรอลิค/ระดับน้ำมันไฮดรอลิค	✓	✓	✓													
	ท่อ/สายน้ำมัน/สภาพสายและจุดรั่วซึม	✓	✓	✓													
	จุดรั่วซึมตามกระบอกไฮดรอลิค	✓	✓	✓													
4	**ก่อนปฏิบัติงาน**																
	มีการตรวจสอบระบบภายในของรถก่อนเริ่มงานทุกครั้ง	✓	✓	✓													
	บริเวณรอบข้างตัวรถไม่มีคนหรือสิ่งของกีดขวาง	✓	✓	✓													
	มีถังดับเพลิงประจำที่รถแบคโฮ	✓	✓	✓													
	หลังปฏิบัติงาน	✓	✓	✓													
	ทำความสะอาด/ฉีดล้างแบคโฮทุก/ห้องเก๋งพนักงานขับรถ	✓	✓	✓													
5	พนักงานขับรถ/เซ็นชื่อหลังตรวจเช็ค	[redacted]															

ไม่มีวันหยุด

บันทึกรายละเอียดเพิ่มเติม.....
.....
.....

หมายเหตุ
*หากพนักงานขับรถพบสภาพรถไม่พร้อมใช้งานให้เขียนใบแจ้งซ่อมและแจ้งฝ่ายเครื่องจักร

ลงชื่อ.[redacted].....ผู้ตรวจสอบ/หัวหน้างาน

บริษัท จัมโบ้ เจตตี้ จำกัด (JUMBO JETTY CO,LTD.)

ใบตรวจเช็คเครื่องจักรกล (Backhoe)

เครื่องจักรกล เบอร์ 22/64 หน่วยงาน JBJ

ยี่ห้อ/รุ่นรถ..... ชั่วโมงการทำงาน.....

เลขเครื่อง/ซีเรียล.....

ลำดับ	รายการตรวจเช็ค	เดือน พฤศจิกายน															
		16	17	18	19	20	21	22	23	24	25	26	27	28	29	30	31
1	**บริเวณตัวรถ**																
	สภาพทั่วไปของตัวรถ/ตรวจเช็คอุปกรณ์ของรถ		✓					✓	✓	✓	✓	✓	✓	✓	✓	✓	✓
	ห้องเก๋งพนักงานขับรถ/ทำความสะอาด		✓						✓	✓	✓	✓	✓	✓	✓	✓	✓
	ระบบไฟส่องสว่าง/เช็คไฟทุกดวง		✓						✓	✓	✓	✓	✓	✓	✓	✓	✓
	ระบบแอร์/ทำความสะอาดไส้กรอง		✓						✓	✓	✓	✓	✓	✓	✓	✓	✓
	หม้อแบตเตอรี่/เช็คระบบน้ำกลั่น		✓						✓	✓	✓	✓	✓	✓	✓	✓	✓
	ตรวจสอบกระจกมองข้าง/กระจกมองรอบๆตัวรถ		✓						✓	✓	✓	✓	✓	✓	✓	✓	✓
	ตรวจสอบเพลาบุ้งกี๋ มีการสึกหรอหรือไม่		✓						✓	✓	✓	✓	✓	✓	✓	✓	✓
	สลักบุ้งกี๋/บูม,อาร์ม/ฉัตจารบี		✓						✓	✓	✓	✓	✓	✓	✓	✓	✓
2	**บริเวณห้องเครื่องยนต์**																
	หม้อน้ำ/ตรวจเช็คระดับน้ำหม้อพักน้ำ		✓						✓	✓	✓	✓	✓	✓	✓	✓	✓
	สายพาน/เช็คสภาพสายพานและความตึง		✓						✓	✓	✓	✓	✓	✓	✓	✓	✓
	น้ำมันเครื่อง/เช็คระบบน้ำมันเครื่อง/จุดรั่วซึมของน้ำมันเครื่อง		✓						✓	✓	✓	✓	✓	✓	✓	✓	✓
	กรองอากาศ/เป่ากรองอากาศ		✓						✓	✓	✓	✓	✓	✓	✓	✓	✓
3	**ระบบไฮดรอลิค**																
	ถังไฮดรอลิค/ระดับน้ำมันไฮดรอลิค		✓						✓	✓	✓	✓	✓	✓	✓	✓	✓
	ท่อ/สายน้ำมัน/สภาพสายและจุดรั่วซึม		✓						✓	✓	✓	✓	✓	✓	✓	✓	✓
	จุดรั่วซึมตามกระบอกไฮดรอลิค		✓						✓	✓	✓	✓	✓	✓	✓	✓	✓
4	**ก่อนปฏิบัติงาน**																
	มีการตรวจสอบระบบภายในของรถก่อนเริ่มงานทุกครั้ง		✓						✓	✓	✓	✓	✓	✓	✓	✓	✓
	บริเวณรอบข้างตัวรถไม่มีคนหรือสิ่งของกีดขวาง		✓						✓	✓	✓	✓	✓	✓	✓	✓	✓
	มีถังดับเพลิงประจำที่รถแบคโฮ		✓						✓	✓	✓	✓	✓	✓	✓	✓	✓
	หลังปฏิบัติงาน		✓														
	ทำความสะอาด/ฉีดล้างแบคโฮทุก/ห้องเก๋งพนักงานขับรถ		✓						✓	✓	✓	✓	✓	✓	✓	✓	✓
5	พนักงานขับรถ/เซ็นชื่อหลังตรวจเช็ค	[redacted]															

บันทึกรายละเอียดเพิ่มเติม.....

.....

.....

หมายเหตุ

*หากพนักงานขับรถพบสภาพรถไม่พร้อมใช้งานให้เขียนใบแจ้งซ่อมและแจ้งฝ่ายเครื่องจักร

ลงชื่อ...[redacted].....ผู้ตรวจสอบ/หัวหน้างาน

บริษัท จัมโบ้ เจตตี้ จำกัด (JUMBO JETTY CO,LTD.)

ใบตรวจเช็คเครื่องจักรกล (Backhoe)

เครื่องจักรกล เบอร์ 22/64 หน่วยงาน JBJ

ยี่ห้อ/รุ่นรถ..... ชั่วโมงการทำงาน.....

เลขเครื่อง/ซีเรียล.....

ลำดับ	รายการตรวจเช็ค	เดือน พฤศจิกายน														
		1	2	3	4	5	6	7	8	9	10	11	12	13	14	15
1	**บริเวณตัวรถ**															
	สภาพทั่วไปของตัวรถ/ตรวจเช็คอุปกรณ์ของรถ	✓	✓					✓								
	ห้องเก๋งพนักงานขับรถ/ทำความสะอาด	✓	✓					✓								
	ระบบไฟส่องสว่าง/เช็คไฟทุกดวง	✓	✓					✓								
	ระบบแอร์/ทำความสะอาดไส้กรอง	✓	✓					✓								
	หม้อแบตเตอรี่/เช็คระบบน้ำกลั่น	✓	✓					✓								
	ตรวจสอบกระจกมองข้าง/กระจกมองรอบๆตัวรถ	✓	✓					✓								
	ตรวจสอบเพลาบุ้งกี๋ มีการสึกหรอหรือไม่	✓	✓					✓								
	สลักบุ้งกี๋/บูม,อาร์ม/ฉัตจารบี	✓	✓					✓								
2	**บริเวณห้องเครื่องยนต์**															
	หม้อน้ำ/ตรวจเช็คระดับน้ำหม้อพักน้ำ	✓	✓					✓								
	สายพาน/เช็คสภาพสายพานและความตึง	✓	✓					✓								
	น้ำมันเครื่อง/เช็คระบบน้ำมันเครื่อง/จุดรั่วซึมของน้ำมันเครื่อง	✓	✓					✓								
	กรองอากาศ/เป่ากรองอากาศ	✓	✓					✓								
3	**ระบบไฮดรอลิค**															
	ถังไฮดรอลิค/ระดับน้ำมันไฮดรอลิค	✓	✓					✓								
	ท่อ/สายน้ำมัน/สภาพสายและจุดรั่วซึม	✓	✓					✓								
	จุดรั่วซึมตามกระบอกไฮดรอลิค	✓	✓					✓								
4	**ก่อนปฏิบัติงาน**															
	มีการตรวจสอบระบบภายในของรถก่อนเริ่มงานทุกครั้ง	✓	✓					✓								
	บริเวณรอบข้างตัวรถไม่มีคนหรือสิ่งของกีดขวาง	✓	✓					✓								
	มีถังดับเพลิงประจำที่รถแบคโฮ	✓	✓					✓								
	หลังปฏิบัติงาน							✓								
	ทำความสะอาด/ฉีดล้างแบคโฮทุก/ห้องเก๋งพนักงานขับรถ	✓	✓					✓								
5	พนักงานขับรถ/เซ็นชื่อหลังตรวจเช็ค	[redacted]														

บันทึกรายละเอียดเพิ่มเติม.....

.....

.....

หมายเหตุ

*หากพนักงานขับรถพบสภาพรถไม่พร้อมใช้งานให้เขียนใบแจ้งซ่อมและแจ้งฝ่ายเครื่องจักร

ลงชื่อ...[redacted].....ผู้ตรวจสอบ/หัวหน้างาน

บริษัท จัมโบ้ เจตตี้ จำกัด (JUMBO JETTY CO,LTD.)

16-31

ใบตรวจเช็คเครื่องจักรกล (Backhoe)

เครื่องจักรกล เบอร์ 29/67
ยี่ห้อ/รุ่นรถ KOMATSU

หน่วยงาน ท่าอ้อนนท์
ชั่วโมงการทำงาน.....
เลขเครื่อง/ซีเรียล.....

ลำดับ	รายการตรวจเช็ค	เดือน ตุลาคม 2567															
1	**บริเวณตัวรถ**	16	17	18	19	20	21	22	23	24	25	26	27	28	29	30	31
	สภาพทั่วไปของตัวรถ/ตรวจเช็คอุปกรณ์ของรถ	✓												✓	✓	✓	
	ห้องเก๋งพนักงานขับรถ/ทำความสะอาด	✓												✓	✓	✓	
	ระบบไฟส่องสว่าง/เช็คไฟทุกดวง	✓												✓	✓	✓	
	ระบบแอร์/ทำความสะอาดไส้กรอง	✓												✓	✓	✓	
	หม้อแบตเตอรี่/เช็คระบบน้ำกลั่น	✓												✓	✓	✓	
	ตรวจสอบกระจกมองข้าง/กระจกมองรอบๆตัวรถ	✓												✓	✓	✓	
	ตรวจสอบเพลาบุ้งกี๋ มีการสึกหรอหรือไม่	✓												✓	✓	✓	
	สลักบุ้งกี๋/บุม,อาร์ม/อัดจารบี	✓												✓	✓	✓	
2	**บริเวณห้องเครื่องยนต์**																
	หม้อน้ำ/ตรวจเช็คระดับน้ำหม้อพักน้ำ	✓												✓	✓	✓	
	สายพาน/เช็คสภาพสายพานและความตึง	✓												✓	✓	✓	
	น้ำมันเครื่อง/เช็คระบบน้ำมันเครื่อง/จุดรั่วซึมของน้ำมันเครื่อง	✓												✓	✓	✓	
	กรองอากาศ/เป่ากรองอากาศ	✓												✓	✓	✓	
3	**ระบบไฮดรอลิค**																
	ถังไฮดรอลิค/ระดับน้ำมันไฮดรอลิค	✓												✓	✓	✓	
	ท่อ/สายน้ำมัน/สภาพสายและจุดรั่วซึม	✓												✓	✓	✓	
	จุดรั่วซึมตามกระบอกไฮดรอลิค	✓												✓	✓	✓	
4	**ก่อนปฏิบัติงาน**																
	มีการตรวจสอบระบบภายในของรถก่อนเริ่มงานทุกครั้ง	✓												✓	✓	✓	
	บริเวณรอบข้างตัวรถไม่มีคนหรือสิ่งของกีดขวาง	✓												✓	✓	✓	
	มีถังดับเพลิงประจำที่รถแบคโฮ	✓												✓	✓	✓	
	หลังปฏิบัติงาน																
	ทำความสะอาด/ฉีดล้างแบคโฮทุก/ห้องเก๋งพนักงานขับรถ	✓												✓	✓	✓	
5	พนักงานขับรถ/เซ็นชื่อหลังตรวจเช็ค	[redacted]												[redacted]			

ซ่อมการปั๊มน้ำมันไฮดรอลิค

บันทึกรายละเอียดเพิ่มเติม.....
.....
.....

หมายเหตุ
*หากพนักงานขับรถพบสภาพรถไม่พร้อมใช้งานให้เขียนใบแจ้งซ่อมและแจ้งฝ่ายเครื่องจักร

ลงชื่อ.....[redacted]ผู้ตรวจสอบ/หัวหน้างาน

บริษัท จัมโบ้ เจตตี้ จำกัด (JUMBO JETTY CO,LTD.)

ใบตรวจเช็คเครื่องจักรกล (Backhoe)

เครื่องจักรกล เบอร์ 29/67
ยี่ห้อ/รุ่นรถ.....

หน่วยงาน ท่าอ้อนนท์
ชั่วโมงการทำงาน.....
เลขเครื่อง/ซีเรียล.....

ลำดับ	รายการตรวจเช็ค	เดือน พฤศจิกายน														
1	**บริเวณตัวรถ**	1	2	3	4	5	6	7	8	9	10	11	12	13	14	15
	สภาพทั่วไปของตัวรถ/ตรวจเช็คอุปกรณ์ของรถ															
	ห้องเก๋งพนักงานขับรถ/ทำความสะอาด															
	ระบบไฟส่องสว่าง/เช็คไฟทุกดวง															
	ระบบแอร์/ทำความสะอาดไส้กรอง															
	หม้อแบตเตอรี่/เช็คระบบน้ำกลั่น															
	ตรวจสอบกระจกมองข้าง/กระจกมองรอบๆตัวรถ															
	ตรวจสอบเพลาบุ้งกี๋ มีการสึกหรอหรือไม่															
	สลักบุ้งกี๋/บุม,อาร์ม/อัดจารบี															
2	**บริเวณห้องเครื่องยนต์**															
	หม้อน้ำ/ตรวจเช็คระดับน้ำหม้อพักน้ำ															
	สายพาน/เช็คสภาพสายพานและความตึง															
	น้ำมันเครื่อง/เช็คระบบน้ำมันเครื่อง/จุดรั่วซึมของน้ำมันเครื่อง															
	กรองอากาศ/เป่ากรองอากาศ															
3	**ระบบไฮดรอลิค**															
	ถังไฮดรอลิค/ระดับน้ำมันไฮดรอลิค															
	ท่อ/สายน้ำมัน/สภาพสายและจุดรั่วซึม															
	จุดรั่วซึมตามกระบอกไฮดรอลิค															
4	**ก่อนปฏิบัติงาน**															
	มีการตรวจสอบระบบภายในของรถก่อนเริ่มงานทุกครั้ง															
	บริเวณรอบข้างตัวรถไม่มีคนหรือสิ่งของกีดขวาง															
	มีถังดับเพลิงประจำที่รถแบคโฮ															
	หลังปฏิบัติงาน															
	ทำความสะอาด/ฉีดล้างแบคโฮทุก/ห้องเก๋งพนักงานขับรถ															
5	พนักงานขับรถ/เซ็นชื่อหลังตรวจเช็ค															

ซ่อมการปั๊มน้ำมันไฮดรอลิค

บันทึกรายละเอียดเพิ่มเติม.....
.....
.....

หมายเหตุ
*หากพนักงานขับรถพบสภาพรถไม่พร้อมใช้งานให้เขียนใบแจ้งซ่อมและแจ้งฝ่ายเครื่องจักร

ลงชื่อ.....[redacted].....ผู้ตรวจสอบ/หัวหน้างาน

บริษัท จัมโบ้ เจตตี้ จำกัด (JUMBO JETTY CO,LTD.)

ใบตรวจเช็คเครื่องจักรกล (Backhoe)

เครื่องจักรกล เบอร์ 16/50
ยี่ห้อ/รุ่นรถ KOBELCO

หน่วยงาน ซีกิส์
ชั่วโมงการทำงาน.....
เลขเครื่อง/ซีเรียล.....

ลำดับ	รายการตรวจเช็ค	เดือน ก.ค.															
		16	17	18	19	20	21	22	23	24	25	26	27	28	29	30	31
1	**บริเวณตัวรถ**																
	สภาพทั่วไปของตัวรถ/ตรวจเช็คอุปกรณ์ของรถ													✓	✓	✓	✓
	ห้องเก๋งพนักงานขับรถ/ทำความสะอาด													✓	✓	✓	✓
	ระบบไฟส่องสว่าง/เช็คไฟทุกดวง													✓	✓	✓	✓
	ระบบแอร์/ทำความสะอาดไส้กรอง													✓	✓	✓	✓
	หม้อแบตเตอรี่/เช็คระบบน้ำกลั่น													✓	✓	✓	✓
	ตรวจสอบกระจกมองข้าง/กระจกมองรอบๆตัวรถ													✓	✓	✓	✓
	ตรวจสอบเพลาปุ๋งกี้ มีการสึกหรอหรือไม่													✓	✓	✓	✓
	สลักปุ๋งกี้/บุม,อาร์ม/อัดจารบี													✓	✓	✓	✓
2	**บริเวณห้องเครื่องยนต์**																
	หม้อน้ำ/ตรวจเช็คระดับน้ำหม้อพักน้ำ													✓	✓	✓	✓
	สายพาน/เช็คสภาพสายพานและความตึง													✓	✓	✓	✓
	น้ำมันเครื่อง/เช็คระบบน้ำมันเครื่อง/จุดรั่วซึมของน้ำมันเครื่อง													✓	✓	✓	✓
	กรองอากาศ/เป่ากรองอากาศ													✓	✓	✓	✓
3	**ระบบไฮดรอลิค**													✓			
	ถังไฮดรอลิค/ระดับน้ำมันไฮดรอลิค														✓	✓	✓
	ท่อ/สายน้ำมัน/สภาพสายและจุดรั่วซึม													✓	✓	✓	✓
	จุดรั่วซึมตามกระบอกไฮดรอลิค													✓	✓	✓	✓
4	**ก่อนปฏิบัติงาน**													✓			
	มีการตรวจสอบระบบภายในของรถก่อนเริ่มงานทุกครั้ง													✓	✓	✓	✓
	บริเวณรอบข้างตัวรถไม่มีคนหรือสิ่งของกีดขวาง													✓	✓	✓	✓
	มีถังดับเพลิงประจำที่รถแบคโฮ													✓	✓	✓	✓
	หลังปฏิบัติงาน																
	ทำความสะอาด/ฉีดล้างแบคโฮทุก/ห้องเก๋งพนักงานขับรถ													✓	✓	✓	✓
5	พนักงานขับรถ/เซ็นชื่อหลังตรวจเช็ค													[redacted]			

ไม่มีการทำงาน

บันทึกรายละเอียดเพิ่มเติม.....
.....
.....

หมายเหตุ
*หากพนักงานขับรถพบสภาพรถไม่พร้อมใช้งานให้เขียนใบแจ้งซ่อมและแจ้งฝ่ายเครื่องจักร

ลงชื่อ.....[redacted].ผู้ตรวจสอบ/หัวหน้างาน

บริษัท จัมโบ้ เจตตี้ จำกัด (JUMBO JETTY CO,LTD.)

ใบตรวจเช็คเครื่องจักรกล (Backhoe)

เครื่องจักรกล เบอร์ 16/50
ยี่ห้อ/รุ่นรถ.....

หน่วยงาน จัมโบ้ เจตตี้
ชั่วโมงการทำงาน.....
เลขเครื่อง/ซีเรียล.....

ลำดับ	รายการตรวจเช็ค	เดือน สิงหาคม															
		1	2	3	4	5	6	7	8	9	10	11	12	13	14	15	
1	**บริเวณตัวรถ**																
	สภาพทั่วไปของตัวรถ/ตรวจเช็คอุปกรณ์ของรถ										✓	✓	✓	✓	✓		
	ห้องเก๋งพนักงานขับรถ/ทำความสะอาด										✓	✓	✓	✓	✓		
	ระบบไฟส่องสว่าง/เช็คไฟทุกดวง										✓	✓	✓	✓	✓		
	ระบบแอร์/ทำความสะอาดไส้กรอง										✓	✓	✓	✓	✓		
	หม้อแบตเตอรี่/เช็คระบบน้ำกลั่น										✓	✓	✓	✓	✓		
	ตรวจสอบกระจกมองข้าง/กระจกมองรอบๆตัวรถ										✓	✓	✓	✓	✓		
	ตรวจสอบเพลาปุ๋งกี้ มีการสึกหรอหรือไม่										✓	✓	✓	✓	✓		
	สลักปุ๋งกี้/บุม,อาร์ม/อัดจารบี										✓	✓	✓	✓	✓		
2	**บริเวณห้องเครื่องยนต์**										✓						
	หม้อน้ำ/ตรวจเช็คระดับน้ำหม้อพักน้ำ										✓	✓	✓	✓	✓		
	สายพาน/เช็คสภาพสายพานและความตึง										✓	✓	✓	✓	✓		
	น้ำมันเครื่อง/เช็คระบบน้ำมันเครื่อง/จุดรั่วซึมของน้ำมันเครื่อง										✓	✓	✓	✓	✓		
	กรองอากาศ/เป่ากรองอากาศ										✓	✓	✓	✓	✓		
3	**ระบบไฮดรอลิค**																
	ถังไฮดรอลิค/ระดับน้ำมันไฮดรอลิค										✓	✓	✓	✓	✓		
	ท่อ/สายน้ำมัน/สภาพสายและจุดรั่วซึม										✓	✓	✓	✓	✓		
	จุดรั่วซึมตามกระบอกไฮดรอลิค										✓	✓	✓	✓	✓		
4	**ก่อนปฏิบัติงาน**																
	มีการตรวจสอบระบบภายในของรถก่อนเริ่มงานทุกครั้ง										✓	✓	✓	✓	✓		
	บริเวณรอบข้างตัวรถไม่มีคนหรือสิ่งของกีดขวาง										✓	✓	✓	✓	✓		
	มีถังดับเพลิงประจำที่รถแบคโฮ										✓	✓	✓	✓	✓		
	หลังปฏิบัติงาน																
	ทำความสะอาด/ฉีดล้างแบคโฮทุก/ห้องเก๋งพนักงานขับรถ										✓	✓	✓	✓	✓		
5	พนักงานขับรถ/เซ็นชื่อหลังตรวจเช็ค									[redacted]							

ไม่มีการทำงาน

บันทึกรายละเอียดเพิ่มเติม.....
.....
.....

หมายเหตุ
*หากพนักงานขับรถพบสภาพรถไม่พร้อมใช้งานให้เขียนใบแจ้งซ่อมและแจ้งฝ่ายเครื่องจักร

ลงชื่อ.....ผู้ตรวจสอบ/หัวหน้างาน

บริษัท จัมโบ้ เจตตี้ จำกัด (JUMBO JETTY CO,LTD.)

16-31

ใบตรวจเช็คเครื่องจักรกล (Backhoe)

เครื่องจักรกล เบอร์ 28165
ยี่ห้อ/รุ่นรถ komatsu pc210LC

หน่วยงาน ปั๊มปิ๊ส สิงห์
ชั่วโมงการทำงาน.....
เลขเครื่อง/ซีเรียล.....

เดือน ตุลาคม 2568

ลำดับ	รายการตรวจเช็ค	16	17	18	19	20	21	22	23	24	25	26	27	28	29	30	31
1	**บริเวณตัวรถ**																
	สภาพทั่วไปของตัวรถ/ตรวจเช็คอุปกรณ์ของรถ													✓	✓	✓	
	ห้องเก๋งพนักงานขับรถ/ทำความสะอาด													✓	✓	✓	
	ระบบไฟส่องสว่าง/เช็คไฟทุกดวง													✓	✓	✓	
	ระบบแอร์/ทำความสะอาดไส้กรอง													✓	✓	✓	
	หม้อแบตเตอรี่/เช็คระบบน้ำกลั่น													✓	✓	✓	
	ตรวจสอบกระจกมองข้าง/กระจกมองรอบๆตัวรถ													✓	✓	✓	
	ตรวจสอบเพลาบุ้งกี๋ มีการสึกหรอหรือไม่													✓	✓	✓	
	สลักบุ้งกี๋/บุม,อาร์ม/อัดจารบี													✓	✓	✓	
2	**บริเวณห้องเครื่องยนต์**																
	หม้อน้ำ/ตรวจเช็คระดับน้ำหม้อพักน้ำ													✓	✓	✓	
	สายพาน/เช็คสภาพสายพานและความตึง													✓	✓	✓	
	น้ำมันเครื่อง/เช็คระบบน้ำมันเครื่อง/จุดรั่วซึมของน้ำมันเครื่อง													✓	✓	✓	
	กรองอากาศ/เป่ากรองอากาศ													✓	✓	✓	
3	**ระบบไฮดรอลิค**																
	ถังไฮดรอลิค/ระดับน้ำมันไฮดรอลิค													✓	✓	✓	
	ท่อ/สายน้ำมัน/สภาพสายและจุดรั่วซึม													✓	✓	✓	
	จุดรั่วซึมตามกระบอกไฮดรอลิค													✓	✓	✓	
4	**ก่อนปฏิบัติงาน**																
	มีการตรวจสอบระบบภายในของรถก่อนเริ่มงานทุกครั้ง													✓	✓	✓	
	บริเวณรอบข้างตัวรถไม่มีคนหรือสิ่งของกีดขวาง													✓	✓	✓	
	มีถังดับเพลิงประจำที่รถแบคโฮ													✓	✓	✓	
	หลังปฏิบัติงาน																
	ทำความสะอาด/ฉีดล้างแบคโฮทุก/ห้องเก๋งพนักงานขับรถ													✓	✓	✓	
5	พนักงานขับรถ/เซ็นชื่อหลังตรวจเช็ค													[redacted]			

บันทึกรายละเอียดเพิ่มเติม.....

.....

.....

หมายเหตุ
*หากพนักงานขับรถพบสภาพรถไม่พร้อมใช้งานให้เขียนใบแจ้งซ่อมและแจ้งฝ่ายเครื่องจักร

ลงชื่อ.....[redacted] ผู้ตรวจสอบ/หัวหน้างาน

บริษัท จัมโบ้ เจตตี้ จำกัด (JUMBO JETTY CO,LTD.)

1-15

ใบตรวจเช็คเครื่องจักรกล (Backhoe)

เครื่องจักรกล เบอร์ 28165
ยี่ห้อ/รุ่นรถ komatsu pc210LC

หน่วยงาน คิวปิ๊ส เจ้าตาล
ชั่วโมงการทำงาน 6100
เลขเครื่อง/ซีเรียล.....

เดือน ตุลาคม 2568

ลำดับ	รายการตรวจเช็ค	1	2	3	4	5	6	7	8	9	10	11	12	13	14	15
1	**บริเวณตัวรถ**															
	สภาพทั่วไปของตัวรถ/ตรวจเช็คอุปกรณ์ของรถ	✓	✓	✓	✓	✓									✓	
	ห้องเก๋งพนักงานขับรถ/ทำความสะอาด	✓	✓	✓	✓	✓									✓	
	ระบบไฟส่องสว่าง/เช็คไฟทุกดวง	✓	✓	✓	✓	✓									✓	
	ระบบแอร์/ทำความสะอาดไส้กรอง	✓	✓	✓	✓	✓									✓	
	หม้อแบตเตอรี่/เช็คระบบน้ำกลั่น	✓	✓	✓	✓	✓									✓	
	ตรวจสอบกระจกมองข้าง/กระจกมองรอบๆตัวรถ	✓	✓	✓	✓	✓									✓	
	ตรวจสอบเพลาบุ้งกี๋ มีการสึกหรอหรือไม่	✓	✓	✓	✓	✓									✓	
	สลักบุ้งกี๋/บุม,อาร์ม/อัดจารบี	✓	✓	✓	✓	✓									✓	
2	**บริเวณห้องเครื่องยนต์**															
	หม้อน้ำ/ตรวจเช็คระดับน้ำหม้อพักน้ำ	✓	✓	✓	✓	✓									✓	
	สายพาน/เช็คสภาพสายพานและความตึง	✓	✓	✓	✓	✓									✓	
	น้ำมันเครื่อง/เช็คระบบน้ำมันเครื่อง/จุดรั่วซึมของน้ำมันเครื่อง	✓	✓	✓	✓	✓									✓	
	กรองอากาศ/เป่ากรองอากาศ	✓	✓	✓	✓	✓									✓	
3	**ระบบไฮดรอลิค**															
	ถังไฮดรอลิค/ระดับน้ำมันไฮดรอลิค	✓	✓	✓	✓	✓									✓	
	ท่อ/สายน้ำมัน/สภาพสายและจุดรั่วซึม	✓	✓	✓	✓	✓									✓	
	จุดรั่วซึมตามกระบอกไฮดรอลิค	✓	✓	✓	✓	✓									✓	
4	**ก่อนปฏิบัติงาน**															
	มีการตรวจสอบระบบภายในของรถก่อนเริ่มงานทุกครั้ง	✓	✓	✓	✓	✓									✓	
	บริเวณรอบข้างตัวรถไม่มีคนหรือสิ่งของกีดขวาง	✓	✓	✓	✓	✓									✓	
	มีถังดับเพลิงประจำที่รถแบคโฮ	✓	✓	✓	✓	✓									✓	
	หลังปฏิบัติงาน															
	ทำความสะอาด/ฉีดล้างแบคโฮทุก/ห้องเก๋งพนักงานขับรถ	✓	✓	✓	✓	✓									✓	
5	พนักงานขับรถ/เซ็นชื่อหลังตรวจเช็ค	[redacted]													[redacted]	

บันทึกรายละเอียดเพิ่มเติม.....

.....

.....

หมายเหตุ
*หากพนักงานขับรถพบสภาพรถไม่พร้อมใช้งานให้เขียนใบแจ้งซ่อมและแจ้งฝ่ายเครื่องจักร

ลงชื่อ.....[redacted] ผู้ตรวจสอบ/หัวหน้างาน

บริษัท จัมโบ้ เจตตี้ จำกัด (JUMBO JETTY CO,LTD.)

16-31

ใบตรวจเช็คเครื่องจักรกล (Backhoe)

เครื่องจักรกล เบอร์ 25/58 หน่วยงาน รถขนไก
ยี่ห้อ/รุ่นรถ KOBELCO SK350 ชั่วโมงการทำงาน.....
เลขเครื่อง/ซีเรียล.....

ลำดับ	รายการตรวจเช็ค	เดือน ตุลาคม															
1	**บริเวณตัวรถ**	16	17	18	19	20	21	22	23	24	25	26	27	28	29	30	31
	สภาพทั่วไปของตัวรถ/ตรวจเช็คอุปกรณ์ของรถ													/	/	/	/
	ห้องเก๋งพนักงานขับรถ/ทำความสะอาด													/	/	/	/
	ระบบไฟส่องสว่าง/เช็คไฟทุกดวง													/	/	/	/
	ระบบแอร์/ทำความสะอาดไส้กรอง													/	/	/	/
	หม้อแบตเตอรี่/เช็คระบบน้ำกลั่น													/	/	/	/
	ตรวจสอบกระจกมองข้าง/กระจกมองรอบๆตัวรถ													/	/	/	/
	ตรวจสอบเพลาปุ๊งกี้ มีการสึกหรอหรือไม่													/	/	/	/
	สลักปุ๊งกี้/บุม,อาร์ม/อัดจารบี													/	/	/	/
2	**บริเวณห้องเครื่องยนต์**																
	หม้อน้ำ/ตรวจเช็คระดับน้ำหม้อพักน้ำ													/	/	/	/
	สายพาน/เช็คสภาพสายพานและความตึง													/	/	/	/
	น้ำมันเครื่อง/เช็คระบบน้ำมันเครื่อง/จุดรั่วซึมของน้ำมันเครื่อง													/	/	/	/
	กรองอากาศ/เป่ากรองอากาศ													/	/	/	/
3	**ระบบไฮดรอลิค**																
	ถังไฮดรอลิค/ระดับน้ำมันไฮดรอลิค													/	/	/	/
	ท่อ/สายน้ำมัน/สภาพสายและจุดรั่วซึม													/	/	/	/
	จุดรั่วซึมตามกระบอกไฮดรอลิค													/	/	/	/
4	**ก่อนปฏิบัติงาน**																
	มีการตรวจสอบระบบภายในของรถก่อนเริ่มงานทุกครั้ง													/	/	/	/
	บริเวณรอบข้างตัวรถไม่มีคนหรือสิ่งของกีดขวาง													/	/	/	/
	มีถังดับเพลิงประจำที่รถแบคโฮ													/	/	/	/
	หลังปฏิบัติงาน																
	ทำความสะอาด/ฉีดล้างแบคโฮทุก/ห้องเก๋งพนักงานขับรถ													/	/	/	/
5	พนักงานขับรถ/เซ็นชื่อหลังตรวจเช็ค													[redacted]			

บันทึกรายละเอียดเพิ่มเติม.....[redacted]

.....

.....

หมายเหตุ
*หากพนักงานขับรถพบสภาพรถไม่พร้อมใช้งานให้เขียนใบแจ้งซ่อมและแจ้งฝ่ายเครื่องจักร

ลงชื่อ....[redacted]....ผู้ตรวจสอบ/หัวหน้างาน

บริษัท จัมโบ้ เจตตี้ จำกัด (JUMBO JETTY CO,LTD.)

1-15

ใบตรวจเช็คเครื่องจักรกล (Backhoe)

เครื่องจักรกล เบอร์ 25/58 หน่วยงาน รถขนไก
ยี่ห้อ/รุ่นรถ KOBELCO SK350 ชั่วโมงการทำงาน.....
เลขเครื่อง/ซีเรียล.....

ลำดับ	รายการตรวจเช็ค	เดือน มกราคม 2568															
1	**บริเวณตัวรถ**	1	2	3	4	5	6	7	8	9	10	11	12	13	14	15	
	สภาพทั่วไปของตัวรถ/ตรวจเช็คอุปกรณ์ของรถ						/	/	✓								
	ห้องเก๋งพนักงานขับรถ/ทำความสะอาด						/	/	✓								
	ระบบไฟส่องสว่าง/เช็คไฟทุกดวง						/	/	✓								
	ระบบแอร์/ทำความสะอาดไส้กรอง						/	/	✓								
	หม้อแบตเตอรี่/เช็คระบบน้ำกลั่น						/	/	✓								
	ตรวจสอบกระจกมองข้าง/กระจกมองรอบๆตัวรถ						/	/	✓								
	ตรวจสอบเพลาปุ๊งกี้ มีการสึกหรอหรือไม่						/	/	✓								
	สลักปุ๊งกี้/บุม,อาร์ม/อัดจารบี						/	/	✓								
2	**บริเวณห้องเครื่องยนต์**																
	หม้อน้ำ/ตรวจเช็คระดับน้ำหม้อพักน้ำ						/	/	✓								
	สายพาน/เช็คสภาพสายพานและความตึง						/	/	✓								
	น้ำมันเครื่อง/เช็คระบบน้ำมันเครื่อง/จุดรั่วซึมของน้ำมันเครื่อง						/	/	✓								
	กรองอากาศ/เป่ากรองอากาศ						/	/	✓								
3	**ระบบไฮดรอลิค**																
	ถังไฮดรอลิค/ระดับน้ำมันไฮดรอลิค						/	/	✓								
	ท่อ/สายน้ำมัน/สภาพสายและจุดรั่วซึม						/	/	✓								
	จุดรั่วซึมตามกระบอกไฮดรอลิค						/	/	✓								
4	**ก่อนปฏิบัติงาน**																
	มีการตรวจสอบระบบภายในของรถก่อนเริ่มงานทุกครั้ง						/	/	✓								
	บริเวณรอบข้างตัวรถไม่มีคนหรือสิ่งของกีดขวาง						/	/	✓								
	มีถังดับเพลิงประจำที่รถแบคโฮ						/	/	✓								
	หลังปฏิบัติงาน																
	ทำความสะอาด/ฉีดล้างแบคโฮทุก/ห้องเก๋งพนักงานขับรถ						/	/	✓								
5	พนักงานขับรถ/เซ็นชื่อหลังตรวจเช็ค						[redacted]										

บันทึกรายละเอียดเพิ่มเติม.....

.....

.....

หมายเหตุ
*หากพนักงานขับรถพบสภาพรถไม่พร้อมใช้งานให้เขียนใบแจ้งซ่อมและแจ้งฝ่ายเครื่องจักร

ลงชื่อ.....[redacted].....ผู้ตรวจสอบ/หัวหน้างาน

บริษัท จัมโบ้ เจตตี้ จำกัด (JUMBO JETTY CO,LTD.)

ใบตรวจเช็คเครื่องจักรกล (Backhoe)

เครื่องจักรกล เบอร์ 21/54
ยี่ห้อ/รุ่นรถ KOBELCO SK350/4
หน่วยงาน วัดขนิด
ชั่วโมงการทำงาน.....
เลขเครื่อง/ซีเรียล.....

ลำดับ	รายการตรวจเช็ค	เดือน มิถุนายน															
		16	17	18	19	20	21	22	23	24	25	26	27	28	29	30	31
1	**บริเวณตัวรถ**																
	สภาพทั่วไปของตัวรถ/ตรวจเช็คอุปกรณ์ของรถ													/	/	/	
	ห้องเก๋งพนักงานขับรถ/ทำความสะอาด													/	/	/	
	ระบบไฟส่องสว่าง/เช็คไฟทุกดวง													/	/	/	
	ระบบแอร์/ทำความสะอาดไส้กรอง													/	/	/	
	หม้อแบตเตอรี่/เช็คระบบน้ำกลั่น													/	/	/	
	ตรวจสอบกระจกมองข้าง/กระจกมองรอบๆตัวรถ													/	/	/	
	ตรวจสอบเพลาบุ้งกี๋ มีการสึกหรอหรือไม่													/	/	/	
	สลักบุ้งกี๋/บูม,อาร์ม/อัดจารบี													/	/	/	
2	**บริเวณห้องเครื่องยนต์**																
	หม้อน้ำ/ตรวจเช็คระดับน้ำหม้อพักน้ำ													/	/	/	
	สายพาน/เช็คสภาพสายพานและความตึง													/	/	/	
	น้ำมันเครื่อง/เช็คระบบน้ำมันเครื่อง/จุดรั่วซึมของน้ำมันเครื่อง													/	/	/	
	กรองอากาศ/เป่ากรองอากาศ													/	/	/	
3	**ระบบไฮดรอลิค**																
	ถังไฮดรอลิค/ระดับน้ำมันไฮดรอลิค													/	/	/	
	ท่อ/สายน้ำมัน/สภาพสายและจุดรั่วซึม													/	/	/	
	จุดรั่วซึมตามกระบอกไฮดรอลิค													/	/	/	
4	**ก่อนปฏิบัติงาน**																
	มีการตรวจสอบระบบภายในของรถก่อนเริ่มงานทุกครั้ง													/	/	/	
	บริเวณรอบข้างตัวรถไม่มีคนหรือสิ่งของกีดขวาง													/	/	/	
	มีถังดับเพลิงประจำที่รถแบคโฮ													/	/	/	
	หลังปฏิบัติงาน																
	ทำความสะอาด/ฉีดล้างแบคโฮทุก/ห้องเก๋งพนักงานขับรถ													/	/	/	
5	พนักงานขับรถ/เซ็นชื่อหลังตรวจเช็ค																

บันทึกรายละเอียดเพิ่มเติม.....

.....

.....

หมายเหตุ
*หากพนักงานขับรถพบสภาพรถไม่พร้อมใช้งานให้เขียนใบแจ้งซ่อมและแจ้งฝ่ายเครื่องจักร

ลงชื่อ [redacted] ผู้ตรวจสอบ/หัวหน้างาน

บริษัท จัมโบ้ เจตตี้ จำกัด (JUMBO JETTY CO,LTD.)

ใบตรวจเช็คเครื่องจักรกล (Backhoe)

เครื่องจักรกล เบอร์ 21/54
ยี่ห้อ/รุ่นรถ KOBELCO SK350/4
หน่วยงาน วัดขนิด
ชั่วโมงการทำงาน.....
เลขเครื่อง/ซีเรียล.....

ลำดับ	รายการตรวจเช็ค	เดือน มิถุนายน														
		1	2	3	4	5	6	7	8	9	10	11	12	13	14	15
1	**บริเวณตัวรถ**															
	สภาพทั่วไปของตัวรถ/ตรวจเช็คอุปกรณ์ของรถ															
	ห้องเก๋งพนักงานขับรถ/ทำความสะอาด															
	ระบบไฟส่องสว่าง/เช็คไฟทุกดวง															
	ระบบแอร์/ทำความสะอาดไส้กรอง															
	หม้อแบตเตอรี่/เช็คระบบน้ำกลั่น															
	ตรวจสอบกระจกมองข้าง/กระจกมองรอบๆตัวรถ															
	ตรวจสอบเพลาบุ้งกี๋ มีการสึกหรอหรือไม่															
	สลักบุ้งกี๋/บูม,อาร์ม/อัดจารบี															
2	**บริเวณห้องเครื่องยนต์**															
	หม้อน้ำ/ตรวจเช็คระดับน้ำหม้อพักน้ำ															
	สายพาน/เช็คสภาพสายพานและความตึง															
	น้ำมันเครื่อง/เช็คระบบน้ำมันเครื่อง/จุดรั่วซึมของน้ำมันเครื่อง															
	กรองอากาศ/เป่ากรองอากาศ															
3	**ระบบไฮดรอลิค**															
	ถังไฮดรอลิค/ระดับน้ำมันไฮดรอลิค															
	ท่อ/สายน้ำมัน/สภาพสายและจุดรั่วซึม															
	จุดรั่วซึมตามกระบอกไฮดรอลิค															
4	**ก่อนปฏิบัติงาน**															
	มีการตรวจสอบระบบภายในของรถก่อนเริ่มงานทุกครั้ง															
	บริเวณรอบข้างตัวรถไม่มีคนหรือสิ่งของกีดขวาง															
	มีถังดับเพลิงประจำที่รถแบคโฮ															
	หลังปฏิบัติงาน															
	ทำความสะอาด/ฉีดล้างแบคโฮทุก/ห้องเก๋งพนักงานขับรถ															
5	พนักงานขับรถ/เซ็นชื่อหลังตรวจเช็ค															

ไม่มีการปฏิบัติงาน

บันทึกรายละเอียดเพิ่มเติม.....

.....

.....

หมายเหตุ
*หากพนักงานขับรถพบสภาพรถไม่พร้อมใช้งานให้เขียนใบแจ้งซ่อมและแจ้งฝ่ายเครื่องจักร

ลงชื่อ [redacted] ผู้ตรวจสอบ/หัวหน้างาน

บริษัท จัมโบ้ เจตตี้ จำกัด (JUMBO JETTY CO,LTD.)

ใบตรวจเช็คเครื่องจักรกล (Backhoe)

เครื่องจักรกล เบอร์.....
ยี่ห้อ/รุ่นรถ.....

หน่วยงาน.....
ชั่วโมงการทำงาน.....
เลขเครื่อง/ซีเรียล.....

ลำดับ	รายการตรวจเช็ค	เดือน.....มิถุนายน															
		16	17	18	19	20	21	22	23	24	25	26	27	28	29	30	31
1	**บริเวณตัวรถ**																
	สภาพทั่วไปของตัวรถ/ตรวจเช็คอุปกรณ์ของรถ		✓			✓								✓	✓	✓	
	ห้องเก๋งพนักงานขับรถ/ทำความสะอาด		✓			✓								✓	✓	✓	
	ระบบไฟส่องสว่าง/เช็คไฟทุกดวง		✓			✓								✓	✓	✓	
	ระบบแอร์/ทำความสะอาดไส้กรอง		✓			✓								✓	✓	✓	
	หม้อแบตเตอรี่/เช็คระบบน้ำกลั่น		✓			✓								✓	✓	✓	
	ตรวจสอบกระจกมองข้าง/กระจกมองรอบๆตัวรถ		✓			✓								✓	✓	✓	
	ตรวจสอบเพลาปุ่งกี่ มีการสึกหรอหรือไม่		✓			✓								✓	✓	✓	
	สลักปุ่งกี่/บุม,อาร์ม/อัดจารบี		✓			✓								✓	✓	✓	
2	**บริเวณห้องเครื่องยนต์**																
	หม้อน้ำ/ตรวจเช็คระดับน้ำหม้อพักน้ำ		✓			✓								✓	✓	✓	
	สายพาน/เช็คสภาพสายพานและความตึง		✓			✓								✓	✓	✓	
	น้ำมันเครื่อง/เช็คระบบน้ำมันเครื่อง/จุดรั่วซึมของน้ำมันเครื่อง		✓			✓								✓	✓	✓	
	กรองอากาศ/เป่ากรองอากาศ		✓			✓								✓	✓	✓	
3	**ระบบไฮดรอลิค**					✓								✓	✓	✓	
	ถังไฮดรอลิค/ระดับน้ำมันไฮดรอลิค		✓			✓								✓	✓	✓	
	ท่อ/สายน้ำมัน/สภาพสายและจุดรั่วซึม		✓			✓								✓	✓	✓	
	จุดรั่วซึมตามกระบอกไฮดรอลิค		✓			✓								✓	✓	✓	
4	**ก่อนปฏิบัติงาน**																
	มีการตรวจสอบระบบภายในของรถก่อนเริ่มงานทุกครั้ง		✓			✓								✓	✓	✓	
	บริเวณรอบข้างตัวรถไม่มีคนหรือสิ่งของกีดขวาง		✓			✓								✓	✓	✓	
	มีถังดับเพลิงประจำที่รถแบคโฮ		✓			✓								✓	✓	✓	
	หลังปฏิบัติงาน					✓								✓	✓	✓	
	ทำความสะอาด/ฉีดล้างแบคโฮทุก/ห้องเก๋งพนักงานขับรถ		✓			✓								✓	✓	✓	
5	พนักงานขับรถ/เซ็นชื่อหลังตรวจเช็ค	[redacted]												[redacted]			

บันทึกรายละเอียดเพิ่มเติม 16 ยกลงมาปีน ไม่ได้

หมายเหตุ
*หากพนักงานขับรถพบสภาพรถไม่พร้อมใช้งานให้เขียนใบแจ้งซ่อมและแจ้งฝ่ายเครื่องจักร

ลงชื่อ.....[redacted].ผู้ตรวจสอบ/หัวหน้างาน

บริษัท จัมโบ้ เจตตี้ จำกัด (JUMBO JETTY CO,LTD.)

ใบตรวจเช็คเครื่องจักรกล (Backhoe)

เครื่องจักรกล เบอร์.....27/64
ยี่ห้อ/รุ่นรถ.....PC210-10E

หน่วยงาน.....จัดซื้อ
ชั่วโมงการทำงาน.....6950 5/6/68
เลขเครื่อง/ซีเรียล.....E40730

ลำดับ	รายการตรวจเช็ค	เดือน.....มิถุนายน															
		1	2	3	4	5	6	7	8	9	10	11	12	13	14	15	
1	**บริเวณตัวรถ**																
	สภาพทั่วไปของตัวรถ/ตรวจเช็คอุปกรณ์ของรถ	✓	✓	✓	✓	✓	✓	✓									
	ห้องเก๋งพนักงานขับรถ/ทำความสะอาด	✓	✓	✓	✓	✓	✓	✓									
	ระบบไฟส่องสว่าง/เช็คไฟทุกดวง	✓	✓	✓	✓	✓	✓	✓									
	ระบบแอร์/ทำความสะอาดไส้กรอง	✓	✓	✓	✓	✓	✓	✓									
	หม้อแบตเตอรี่/เช็คระบบน้ำกลั่น	✓	✓	✓	✓	✓	✓	✓									
	ตรวจสอบกระจกมองข้าง/กระจกมองรอบๆตัวรถ	✓	✓	✓	✓	✓	✓	✓									
	ตรวจสอบเพลาปุ่งกี่ มีการสึกหรอหรือไม่	✓	✓	✓	✓	✓	✓	✓									
	สลักปุ่งกี่/บุม,อาร์ม/อัดจารบี	✓	✓	✓	✓	✓	✓	✓									
2	**บริเวณห้องเครื่องยนต์**																
	หม้อน้ำ/ตรวจเช็คระดับน้ำหม้อพักน้ำ	✓	✓	✓	✓	✓	✓	✓									
	สายพาน/เช็คสภาพสายพานและความตึง	✓	✓	✓	✓	✓	✓	✓									
	น้ำมันเครื่อง/เช็คระบบน้ำมันเครื่อง/จุดรั่วซึมของน้ำมันเครื่อง	✓	✓	✓	✓	✓	✓	✓									
	กรองอากาศ/เป่ากรองอากาศ	✓	✓	✓	✓	✓	✓	✓									
3	**ระบบไฮดรอลิค**																
	ถังไฮดรอลิค/ระดับน้ำมันไฮดรอลิค	✓	✓	✓	✓	✓	✓	✓									
	ท่อ/สายน้ำมัน/สภาพสายและจุดรั่วซึม	✓	✓	✓	✓	✓	✓	✓									
	จุดรั่วซึมตามกระบอกไฮดรอลิค	✓	✓	✓	✓	✓	✓	✓									
4	**ก่อนปฏิบัติงาน**																
	มีการตรวจสอบระบบภายในของรถก่อนเริ่มงานทุกครั้ง	✓	✓	✓	✓	✓	✓	✓									
	บริเวณรอบข้างตัวรถไม่มีคนหรือสิ่งของกีดขวาง	✓	✓	✓	✓	✓	✓	✓									
	มีถังดับเพลิงประจำที่รถแบคโฮ	✓	✓	✓	✓	✓	✓	✓									
	หลังปฏิบัติงาน																
	ทำความสะอาด/ฉีดล้างแบคโฮทุก/ห้องเก๋งพนักงานขับรถ	✓	✓	✓	✓	✓	✓	✓									
5	พนักงานขับรถ/เซ็นชื่อหลังตรวจเช็ค	[redacted]															

บันทึกรายละเอียดเพิ่มเติม.....

หมายเหตุ
*หากพนักงานขับรถพบสภาพรถไม่พร้อมใช้งานให้เขียนใบแจ้งซ่อมและแจ้งฝ่ายเครื่องจักร

ลงชื่อ.....[redacted].ผู้ตรวจสอบ/หัวหน้างาน

บริษัท จัมโบ้ เจตตี้ จำกัด (JUMBO JETTY CO,LTD.)

ใบตรวจเช็คเครื่องจักรกล (Backhoe)

เครื่องจักรกล เบอร์ 23/67 หน่วยงาน.....

ยี่ห้อ/รุ่นรถ..... ชั่วโมงการทำงาน.....

เลขเครื่อง/ซีเรียล.....

ลำดับ	รายการตรวจเช็ค	เดือน สิงหาคม															
		16	17	18	19	20	21	22	23	24	25	26	27	28	29	30	31
1	**บริเวณตัวรถ**																
	สภาพทั่วไปของตัวรถ/ตรวจเช็คอุปกรณ์ของรถ																
	ห้องเก๋งพนักงานขับรถ/ทำความสะอาด																
	ระบบไฟส่องสว่าง/เช็คไฟทุกดวง																
	ระบบแอร์/ทำความสะอาดไส้กรอง																
	หม้อแบตเตอรี่/เช็คระบบน้ำกลั่น																
	ตรวจสอบกระจกมองข้าง/กระจกมองรอบๆตัวรถ																
	ตรวจสอบเพลาบุ้งกี๋ มีการสึกหรอหรือไม่																
	สลักบุ้งกี๋/บูม,อาร์ม/อัดจารบี																
2	**บริเวณห้องเครื่องยนต์**																
	หม้อน้ำ/ตรวจเช็คระดับน้ำหม้อพักน้ำ																
	สายพาน/เช็คสภาพสายพานและความตึง																
	น้ำมันเครื่อง/เช็คระบบน้ำมันเครื่อง/จุดรั่วซึมของน้ำมันเครื่อง																
	กรองอากาศ/เป่ากรองอากาศ																
3	**ระบบไฮดรอลิค**																
	ถังไฮดรอลิค/ระดับน้ำมันไฮดรอลิค																
	ท่อ/สายน้ำมัน/สภาพสายและจุดรั่วซึม																
	จุดรั่วซึมตามกระบอกไฮดรอลิค																
4	**ก่อนปฏิบัติงาน**																
	มีการตรวจสอบระบบภายในของรถก่อนเริ่มงานทุกครั้ง																
	บริเวณรอบข้างตัวรถไม่มีคนหรือสิ่งของกีดขวาง																
	มีถังดับเพลิงประจำที่รถแบคโฮ																
	หลังปฏิบัติงาน																
	ทำความสะอาด/ฉีดล้างแบคโฮทุก/ห้องเก๋งพนักงานขับรถ																
5	พนักงานขับรถ/เซ็นชื่อหลังตรวจเช็ค																

ไม่มีการใช้งานรถ

บันทึกรายละเอียดเพิ่มเติม.....

.....

.....

หมายเหตุ

*หากพนักงานขับรถพบสภาพรถไม่พร้อมใช้งานให้เขียนใบแจ้งซ่อมและแจ้งฝ่ายเครื่องจักร

ลงชื่อ.....[redacted].....ผู้ตรวจสอบ/หัวหน้างาน

บริษัท จัมโบ้ เจตตี้ จำกัด (JUMBO JETTY CO,LTD.)

ใบตรวจเช็คเครื่องจักรกล (Backhoe)

เครื่องจักรกล เบอร์ 23/67 หน่วยงาน.....

ยี่ห้อ/รุ่นรถ..... ชั่วโมงการทำงาน.....

เลขเครื่อง/ซีเรียล.....

ลำดับ	รายการตรวจเช็ค	เดือน มิถุนายน															
		1	2	3	4	5	6	7	8	9	10	11	12	13	14	15	
1	**บริเวณตัวรถ**																
	สภาพทั่วไปของตัวรถ/ตรวจเช็คอุปกรณ์ของรถ	✓	✓	✓	✓	✓								✓	✓		
	ห้องเก๋งพนักงานขับรถ/ทำความสะอาด	✓	✓	✓	✓	✓								✓	✓		
	ระบบไฟส่องสว่าง/เช็คไฟทุกดวง	✓	✓	✓	✓	✓								✓	✓		
	ระบบแอร์/ทำความสะอาดไส้กรอง	✓	✓	✓	✓	✓								✓	✓		
	หม้อแบตเตอรี่/เช็คระบบน้ำกลั่น	✓	✓	✓	✓	✓								✓	✓		
	ตรวจสอบกระจกมองข้าง/กระจกมองรอบๆตัวรถ	✓	✓	✓	✓	✓								✓	✓		
	ตรวจสอบเพลาบุ้งกี๋ มีการสึกหรอหรือไม่	✓	✓	✓	✓	✓								✓	✓		
	สลักบุ้งกี๋/บูม,อาร์ม/อัดจารบี	✓	✓	✓	✓	✓								✓	✓		
2	**บริเวณห้องเครื่องยนต์**																
	หม้อน้ำ/ตรวจเช็คระดับน้ำหม้อพักน้ำ	✓	✓	✓	✓	✓								✓	✓		
	สายพาน/เช็คสภาพสายพานและความตึง	✓	✓	✓	✓	✓								✓	✓		
	น้ำมันเครื่อง/เช็คระบบน้ำมันเครื่อง/จุดรั่วซึมของน้ำมันเครื่อง	✓	✓	✓	✓	✓								✓	✓		
	กรองอากาศ/เป่ากรองอากาศ	✓	✓	✓	✓	✓								✓	✓		
3	**ระบบไฮดรอลิค**																
	ถังไฮดรอลิค/ระดับน้ำมันไฮดรอลิค	✓	✓	✓	✓	✓								✓	✓		
	ท่อ/สายน้ำมัน/สภาพสายและจุดรั่วซึม	✓	✓	✓	✓	✓								✓	✓		
	จุดรั่วซึมตามกระบอกไฮดรอลิค	✓	✓	✓	✓	✓								✓	✓		
4	**ก่อนปฏิบัติงาน**													✓	✓		
	มีการตรวจสอบระบบภายในของรถก่อนเริ่มงานทุกครั้ง	✓	✓	✓	✓	✓											
	บริเวณรอบข้างตัวรถไม่มีคนหรือสิ่งของกีดขวาง	✓	✓	✓	✓	✓								✓	✓		
	มีถังดับเพลิงประจำที่รถแบคโฮ	✓	✓	✓	✓	✓								✓	✓		
	หลังปฏิบัติงาน													✓			
	ทำความสะอาด/ฉีดล้างแบคโฮทุก/ห้องเก๋งพนักงานขับรถ	✓	✓	✓	✓	✓								✓			
5	พนักงานขับรถ/เซ็นชื่อหลังตรวจเช็ค	[redacted]												[redacted]			

ไม่มีการใช้งานรถ

บันทึกรายละเอียดเพิ่มเติม.....

.....

.....

หมายเหตุ

*หากพนักงานขับรถพบสภาพรถไม่พร้อมใช้งานให้เขียนใบแจ้งซ่อมและแจ้งฝ่ายเครื่องจักร

ลงชื่อ.....[redacted].....ผู้ตรวจสอบ/หัวหน้างาน

บริษัท จัมโบ้ เจตตี้ จำกัด

รายงานผลการปฏิบัติตามมาตรการป้องกันและแก้ไขผลกระทบสิ่งแวดล้อม และมาตรการติดตามตรวจสอบผลกระทบสิ่งแวดล้อม (ระยะดำเนินการ)

โครงการก่อสร้างท่าเทียบเรือส่วนขยายของบริษัท จัมโบ้ เจตตี้ จำกัด

ระหว่างเดือนมกราคมถึงเดือนมิถุนายน พ.ศ. 2568

ภาคผนวก 3-2

ตัวอย่างแผนการบำรุงรักษาในเชิงป้องกัน
(Preventive Maintenance Program)

จัดทำโดย

บริษัท เอ็นทิค จำกัด

3/4 ถนนประเสริฐมนูกิจ แขวงคลองกุ่ม เขตบึงกุ่ม กรุงเทพมหานคร 10240

กรกฎาคม 2568

บริษัท จัมโบ้ เจตตี้ จำกัด

แผนงานด้านความปลอดภัย อาชีวอนามัยและสภาพแวดล้อมในการทำงาน 2568 / Occupational Health Safety and Environment Master Plan 2025

ลำดับ Item	รายการ/Description	เป้าหมาย	สถานะ Action	ไตรมาส 1						ไตรมาส 2						ผู้รับผิดชอบ
				ม.ค.	ก.พ.	มี.ค.	เม.ย.	พ.ค.	มิ.ย.	ก.ค.	ส.ค.	ก.ย.	ต.ค.	พ.ย.	ธ.ค.	
1	**แผนการฝึกอบรม**															
	OHSE Training															
1.1	ความปลอดภัยทั่วไปสำหรับพนักงานใหม่	ทุกครั้ง	PLAN	PLAN	PLAN	PLAN	PLAN	PLAN	PLAN	PLAN	PLAN	PLAN	PLAN	PLAN	PLAN	จป.
	General safety for new staff		ACTUAL													
1.3	การซ้อมดับเพลิง การอพยพหนีไฟ	1ครั้ง/ปี	PLAN								PLAN					พนักงาน,ผู้รับเหมา (50%)
	Fire evacuation drill		ACTUAL													จป.
1.5	อบรมโรคจากการประกอบอาชีพอาชีวอนามัยและความปลอดภัย	1ครั้ง/ปี	PLAN												PLAN	จป.
			ACTUAL													
2	**การตรวจสอบความปลอดภัย**															
	Safety inspection															
2.1	บันทึกการเกิดอุบัติเหตุ	ทุกครั้ง	PLAN	0	0	0	0	0	0	0	0	0	0	0	0	คปอ.
	Number of cases accident		ACTUAL	0	0	0	1	0	0							
2.2	การตรวจเช็คงานด้านอาชีวอนามัย และสิ่งแวดล้อม บริเวณหน้าท่าเทียบเรือ	1ครั้ง/เดือน	PLAN	PLAN	PLAN	PLAN	PLAN	PLAN	PLAN	PLAN	PLAN	PLAN	PLAN	PLAN	PLAN	[redacted]
	Inspection of occupational health work and environment Area in front of the pier		ACTUAL													
2.3	การตรวจสอบเครื่องใช้ไฟฟ้า ระบบสเปรย์น้ำหน้าท่า	ทุกวัน	PLAN	PLAN	PLAN	PLAN	PLAN	PLAN	PLAN	PLAN	PLAN	PLAN	PLAN	PLAN	PLAN	
	Electrical hand tools and machine reinspection		ACTUAL													
2.4	การตรวจสภาพและบำรุงรักษาระบบกำจัดฝุ่น (Bag Filter)	ทุกวัน	PLAN	PLAN	PLAN	PLAN	PLAN	PLAN	PLAN	PLAN	PLAN	PLAN	PLAN	PLAN	PLAN	
	Inspection and maintenance of dust removal system (Bag Filter)		ACTUAL													
2.5	การตรวจสอบอุปกรณ์ช่วยยก (กระเช้า)	ทุกครั้ง	PLAN	PLAN	PLAN	PLAN	PLAN	PLAN	PLAN	PLAN	PLAN	PLAN	PLAN	PLAN	PLAN	
	Inspection of lifting equipment (lifts)		ACTUAL													
2.6	การตรวจสอบเครื่องจักรกล (Bachoe)	ทุกวัน	PLAN	PLAN	PLAN	PLAN	PLAN	PLAN	PLAN	PLAN	PLAN	PLAN	PLAN	PLAN	PLAN	
	Machine reinspection		ACTUAL													
2.7	ตรวจสอบหม้อแปลงไฟฟ้าประจำปี	2 ครั้ง/ปี	PLAN						PLAN					PLAN		
	Annual transformer inspection		ACTUAL													
2.8	การตรวจเช็คงานสิ่งแวดล้อม	1ครั้ง/เดือน	PLAN	PLAN	PLAN	PLAN	PLAN	PLAN	PLAN	PLAN	PLAN	PLAN	PLAN	PLAN	PLAN	
	Environmental inspection		ACTUAL													
2.9	บันทึกข้อร้องเรียน	1ครั้ง/เดือน	PLAN	PLAN	PLAN	PLAN	PLAN	PLAN	PLAN	PLAN	PLAN	PLAN	PLAN	PLAN	PLAN	
	Record of complaints		ACTUAL													
2.10	บันทึกการปฐมพยาบาล	ทุกครั้ง	PLAN	PLAN	PLAN	PLAN	PLAN	PLAN	PLAN	PLAN	PLAN	PLAN	PLAN	PLAN	PLAN	
	first aid record		ACTUAL													
2.11	ตรวจสอบสภาพรถบรรทุก	ทุกเดือน	PLAN	PLAN	PLAN	PLAN	PLAN	PLAN	PLAN	PLAN	PLAN	PLAN	PLAN	PLAN	PLAN	
	Check the condition of the truck		ACTUAL													
2.12	ตรวจสอบเรือขนถ่ายสินค้า	ทุกเดือน	PLAN	PLAN	PLAN	PLAN	PLAN	PLAN	PLAN	PLAN	PLAN	PLAN	PLAN	PLAN	PLAN	
	Inspection of cargo ships		ACTUAL													

บริษัท จัมโบ้ เจตตี้ จำกัด

แผนงานด้านความปลอดภัย อาชีวอนามัยและสภาพแวดล้อมในการทำงาน 2568 / Occupational Health Safety and Environment Master Plan 2025

ลำดับ Item	รายการ/Description	เป้าหมาย	สถานะ Action	ไตรมาส 1						ไตรมาส 2						ผู้รับผิดชอบ
				ม.ค.	ก.พ.	มี.ค.	เม.ย.	พ.ค.	มิ.ย.	ก.ค.	ส.ค.	ก.ย.	ต.ค.	พ.ย.	ธ.ค.	
3	**การจัดทำรายงาน และประชุมด้านความปลอดภัย**															
	Safety report and safety meeting															
3.1	การประชุมคณะกรรมการความปลอดภัยฯ	1ครั้ง/เดือน	PLAN	PLAN	PLAN	PLAN	PLAN	PLAN	PLAN	PLAN	PLAN	PLAN	PLAN	PLAN	PLAN	เดือนละครั้ง,คปอ.
	Site safety committee meeting		ACTUAL													
3.2	รายงาน จป.ว	2ครั้ง/ปี	PLAN						PLAN						PLAN	[redacted]
	Safety officer high technical level report		ACTUAL													
3.3	ใบอนุญาตครอบครองซึ่งวัตถุอันตราย	1ครั้ง/ปี	PLAN												PLAN	
	License to possess hazardous substances	12-ธ.ค.-25	ACTUAL													
4	**กิจกรรมโครงการส่งเสริมด้านความปลอดภัย**															
	Safety activity promotion															
4.2	ป้ายโครงการ,ป้ายนโยบายด้านความปลอดภัย	ทุกครั้ง	PLAN	PLAN	PLAN	PLAN	PLAN	PLAN	PLAN	PLAN	PLAN	PLAN	PLAN	PLAN	PLAN	
	Safety policy board , project board		ACTUAL													
4.3	บอรด์สถิติด้านความปลอดภัย	ทุกวัน	PLAN	PLAN	PLAN	PLAN	PLAN	PLAN	PLAN	PLAN	PLAN	PLAN	PLAN	PLAN	PLAN	
	Safety statistic board		ACTUAL	0	0	0	0	0	0							
4.4	ข่าวสารด้านความปลอดภัย และโปสเตอร์	ทุกครั้ง	PLAN	PLAN	PLAN	PLAN	PLAN	PLAN	PLAN	PLAN	PLAN	PLAN	PLAN	PLAN	PLAN	
	Provide safety information board and poster		ACTUAL													
4.5	ตู้รับความคิดเห็น ร้องเรียน		PLAN	PLAN	PLAN	PLAN	PLAN	PLAN	PLAN	PLAN	PLAN	PLAN	PLAN	PLAN	PLAN	
	Suggestion box		ACTUAL	0	0	0	0	0	0							
5	**การเตรียมความพร้อมสำหรับภาวะฉุกเฉิน**															
	Preparation for the state of emergency															
5.1	ป้ายต่างๆ ในบริษัท	1 ครั้ง/เดือน	PLAN	PLAN	PLAN	PLAN	PLAN	PLAN	PLAN	PLAN	PLAN	PLAN	PLAN	PLAN	PLAN	
	Provide assembly point		ACTUAL													
5.2	ตรวจสอบสัญญาณแจ้งเหตุฉุกเฉิน	2ครั้ง/ปี	PLAN						PLAN						PLAN	
	Install siren emergency		ACTUAL													
5.3	ตรวจสอบสภาพของถังดับเพลิงตามจุดต่างๆ	1ครั้ง/เดือน	PLAN	PLAN	PLAN	PLAN	PLAN	PLAN	PLAN	PLAN	PLAN	PLAN	PLAN	PLAN	PLAN	
	Fire extinguisher inspection		ACTUAL													
5.4	ตรวจสอบตู้ดับเพลิงท่าบ่อโพง/โกดัง 1,2,3 (คลองสะแก)	1ครั้ง/เดือน	PLAN	PLAN	PLAN	PLAN	PLAN	PLAN	PLAN	PLAN	PLAN	PLAN	PLAN	PLAN	PLAN	
	Inspect the warehouse fire extinguishers 1,2,3		ACTUAL													

บริษัท จัมโบ้ เจตตี้ จำกัด

แผนงานด้านความปลอดภัย อาชีวอนามัยและสภาพแวดล้อมในการทำงาน 2568 / Occupational Health Safety and Environment Master Plan 2025

ลำดับ Item	รายการ/Description	เป้าหมาย	สถานะ Action	ไตรมาส 1						ไตรมาส 2						ผู้รับผิดชอบ
				ม.ค.	ก.พ.	มี.ค.	เม.ย.	พ.ค.	มิ.ย.	ก.ค.	ส.ค.	ก.ย.	ต.ค.	พ.ย.	ธ.ค.	
6	**โครงการส่งเสริมด้านสุขอนามัยและสิ่งแวดล้อม**															
	Encourage sanitation and environment promotion															
6.1	กิจกรรม 5 ส	1ครั้ง/เดือน	PLAN	PLAN	PLAN	PLAN	PLAN	PLAN	PLAN	PLAN	PLAN	PLAN	PLAN	PLAN	PLAN	ทุกวัน
	5S Techniques		ACTUAL													
6.2	บันทึกปริมาณขยะ	1ครั้ง/เดือน	PLAN	PLAN	PLAN	PLAN	PLAN	PLAN	PLAN	PLAN	PLAN	PLAN	PLAN	PLAN	PLAN	ทุกวัน
	Record the amount of garbage		ACTUAL													
6.3	การตรวจสภาพแวดล้อมในการทำงาน	2 ครั้ง/ปี	PLAN					PLAN							PLAN	[redacted]
	Environment inspection		ACTUAL													
6.4	การตรวจสุขภาพของพนักงานประจำปี (กำหนด 7 พฤศจิกายน 2568)	1 ครั้ง/ปี	PLAN											PLAN		พนักงานทุกคน 100%
	Checking health staff yearly		ACTUAL													
6.5	ตรวจตู้ยาของสถานประกอบการ	1ครั้ง/เดือน	PLAN	PLAN	PLAN	PLAN	PLAN	PLAN	PLAN	PLAN	PLAN	PLAN	PLAN	PLAN	PLAN	[redacted]
	Provide first aid kid		ACTUAL													
6.6	กิจกรรมมวลชนสัมพันธ์	ทุกครั้ง	PLAN	PLAN	PLAN	PLAN	PLAN	PLAN	PLAN	PLAN	PLAN	PLAN	PLAN	PLAN	PLAN	
	Mass relations activities		ACTUAL													
6.7	การป้องกันการระบาดของโรคติดเชื้อไวรัสโคโรน่า (COVID-19)	ทุกวัน	PLAN	PLAN	PLAN	PLAN	PLAN	PLAN	PLAN	PLAN	PLAN	PLAN	PLAN	PLAN	PLAN	
	เช่น การตรวจวัดอุณหภูมิร่างกาย,การฉีดน้ำยาฆ่าเชื้อโรค		ACTUAL													
6.8	ตรวจสอบสภาพทางสาธารณะที่เชื่อมกับทางเข้า-ออก ของโครงการ	ทุกวัน	PLAN	PLAN	PLAN	PLAN	PLAN	PLAN	PLAN	PLAN	PLAN	PLAN	PLAN	PLAN	PLAN	
	Check the condition of public roads connected to the project's entrances and exits.		ACTUAL													
6.9	ตรวจสอบระบบบำบัดน้ำเสียสำเร็จรูป	1เดือน/ครั้ง	PLAN	PLAN	PLAN	PLAN	PLAN	PLAN	PLAN	PLAN	PLAN	PLAN	PLAN	PLAN	PLAN	
	Check the complete wastewater treatment system		ACTUAL													
6.10	กิจกรรมเปิดบ้าน	1ครั้ง/ปี	PLAN											PLAN		
	Open house activities		ACTUAL													
7	**โครงการส่งเสริมสิ่งแวดล้อมและชุมชน**															
7.1	เข้าร่วมกิจกรรมชุมชนและหน่วยงานท้องถิ่นทำกิจกรรมอนุรักษ์แม่น้ำป่าสัก	1ครั้ง/ปี	PLAN											PLAN		
	หรือปล่อยพันธุ์สัตว์น้ำ บริเวณใกล้เคียงโครงการในเทศกาลต่างๆ เป็นระยะๆ		ACTUAL													
7.2	สนับสนุนชุมชนในพื้นที่ โดยการจัดกิจกรรมร่วมกับชุมชน วัด โรงเรียน ในรูปแบบ	2 ครั้ง/ปี	PLAN									PLAN		PLAN		
	ของการสลับสนุนของการจัดกิจกรรมในประเพณีสำคัญ และการสนับสนุนให้มีกิจ															
	กรรมอนุรักษ์ธรรมชาติ อนุรักษ์วัฒนธรรมท้องถิ่น เป็นต้น		ACTUAL													
7.1	ให้ประชาชน/ผู้นำชุมชน และหน่วยงานในท้องถิ่นที่อยู่ใกล้โครงการเข้าเยี่ยมชม	1ครั้ง/ปี	PLAN											PLAN		
	โครงการเพื่อเป็นการสร้างความมั่นใจให้กับประชาชน		ACTUAL													
	รวมงบประมาณ/Total															

บริษัท จัมโบ้ เจตตี้ จำกัด

รายงานผลการปฏิบัติตามมาตรการป้องกันและแก้ไขผลกระทบสิ่งแวดล้อม และมาตรการติดตามตรวจสอบผลกระทบสิ่งแวดล้อม (ระยะดำเนินการ)

โครงการก่อสร้างท่าเทียบเรือส่วนขยายของบริษัท จัมโบ้ เจตตี้ จำกัด

ระหว่างเดือนมกราคมถึงเดือนมิถุนายน พ.ศ. 2568

ภาคผนวก 3-3

ผลการติดตามตรวจสอบด้านคุณภาพอากาศ

จัดทำโดย

บริษัท เอ็นทิค จำกัด

3/4 ถนนประเสริฐมนูกิจ แขวงคลองกุ่ม เขตบึงกุ่ม กรุงเทพมหานคร 10240

กรกฎาคม 2568

บริษัท จัมโบ้ เจตตี้ จำกัด

รายงานผลการปฏิบัติตามมาตรการป้องกันและแก้ไขผลกระทบสิ่งแวดล้อม และมาตรการติดตามตรวจสอบผลกระทบสิ่งแวดล้อม (ระยะดำเนินการ)

โครงการก่อสร้างท่าเทียบเรือส่วนขยายของบริษัท จัมโบ้ เจตตี้ จำกัด

ระหว่างเดือนมกราคมถึงเดือนมิถุนายน พ.ศ. 2568

ภาคผนวก 3-3.1

คุณภาพอากาศในบรรยากาศ

จัดทำโดย

บริษัท เอ็นทิค จำกัด

3/4 ถนนประเสริฐมนูกิจ แขวงคลองกุ่ม เขตบึงกุ่ม กรุงเทพมหานคร 10240

กรกฎาคม 2568

บริษัท ท็อปส์-แลบ คอนซัลแตนท์ จำกัด
TOPS-LAB Consultants CO., LTD.
189 หมู่ที่ 3 ตำบลบางรักพัฒนา อำเภอบางบัวทอง จังหวัดนนทบุรี 11110
189 Moo. 3 Bangrakphatthana Bangbuathong Nonthaburi 11110
Tel : (662) 159-0121 Fax : (662) 159-0122

ANALYSIS REPORT

เลขที่ใบรายงานผล : RE6803173
ประเภทตัวอย่าง : คุณภาพอากาศในบรรยากาศโดยทั่วไป

ชื่อโครงการ : โครงการท่าเทียบเรือส่วนขยายของ บริษัท จัมโบ้ เจตตี้ จำกัด
ที่ตั้งโครงการ : ตำบลบางระกำ อำเภอนครหลวง จังหวัดพระนครศรีอยุธยา
สถานีตรวจวัด : สถานีที่ 1 บริเวณหน้าท่าเทียบเรือจัมโบ้ บางระกำ
ตำแหน่งพิกัด : 47P 0672342 E, 1598424 N
ผู้เก็บตัวอย่าง : TOPS-LAB Consultants CO., LTD.
วันที่เก็บตัวอย่าง : 06-11 มีนาคม 2568
วันที่ทดสอบ : 12-13 มีนาคม 2568
วันที่รายงานผล : 13 มีนาคม 2568
วิธีการตรวจวัด/วิเคราะห์ : US.EPA.40 CFR 50/Gravimetric Method
ผู้ควบคุมสถานีตรวจวัด (Site Operator) : นายภควัต เทียมระกิจ
รุ่นของเครื่องมือตรวจวิเคราะห์ (Model และ Serial No.) (PM-2.5) : PQ 200 และ 170799
รุ่นของอุปกรณ์สอบเทียบ (Calibrator Model และ Serial No.) : DCL-H และ 7154
วันหมดอายุการสอบเทียบ (Expire Date) : May 29, 2025

วันที่เก็บตัวอย่าง	หน่วย	ผลการตรวจวัด ปริมาณฝุ่นละอองขนาดไม่เกิน 2.5 ไมครอน (PM-2.5) เฉลี่ย 24 ชั่วโมง
06-07/03/68	มคก./ลบ.ม.	30.782
07-08/03/68		33.278
08-09/03/68		34.526
09-10/03/68		29.118
10-11/03/68		31.614
ค่ามาตรฐาน		**37.5**

ค่ามาตรฐาน : ตามประกาศคณะกรรมการสิ่งแวดล้อม เรื่อง กำหนดมาตรฐานฝุ่นละอองขนาดไม่เกิน 2.5 ไมครอนในบรรยากาศโดยทั่วไป ลงวันที่ 23 มิถุนายน 2565 ประกาศในราชกิจจานุเบกษาเล่มที่ 139 ตอนพิเศษ 163 ง วันที่ 8 กรกฎาคม 2565

ชื่อผู้บันทึก : นายภควัต เทียมระกิจ
ชื่อบริษัทผู้ตรวจวัดและวิเคราะห์ตัวอย่าง : TOPS-LAB Consultants CO., LTD.
ชื่อผู้วิเคราะห์ : นางสาวจิรัชญา รอยรัตน์
ชื่อผู้ตรวจสอบ/ควบคุม : นางสาวเมธาวี คุ้มขำ
เบอร์โทรศัพท์ : 02-159-0121
เลขที่ทะเบียนผู้วิเคราะห์ : ว-326-จ-0018

C. Kunlapat
(Kunlapat Chuichoti)
Technical Team

K. Metawee
(Metawee Khumkham)
Laboratory Supervisor

บริษัท ท็อปส์-แลบ คอนซัลแตนท์ จำกัด
TOPS-LAB Consultants CO., LTD.
189 หมู่ที่ 3 ตำบลบางรักพัฒนา อำเภอบางบัวทอง จังหวัดนนทบุรี 11110
189 Moo. 3 Bangrakphatthana Bangbuathong Nonthaburi 11110
Tel : (662) 159-0121 Fax : (662) 159-0122

ANALYSIS REPORT

เลขที่ใบรายงานผล : RE6803173
ประเภทตัวอย่าง : คุณภาพอากาศในบรรยากาศโดยทั่วไป

ชื่อโครงการ : โครงการท่าเทียบเรือส่วนขยายของ บริษัท จัมโบ้ เจตตี้ จำกัด
ที่ตั้งโครงการ : ตำบลบางระกำ อำเภอนครหลวง จังหวัดพระนครศรีอยุธยา
สถานีตรวจวัด : สถานีที่ 1 บริเวณหน้าท่าเทียบเรือจัมโบ้ บางระกำ
ตำแหน่งพิกัด : 47P 0672342 E, 1598424 N
ผู้เก็บตัวอย่าง : TOPS-LAB Consultants CO., LTD.
วันที่เก็บตัวอย่าง : 06-11 มีนาคม 2568
วันที่ทดสอบ : 12-13 มีนาคม 2568
วันที่รายงานผล : 13 มีนาคม 2568
วิธีการตรวจวัด/วิเคราะห์ : US.EPA.40 CFR 50/Gravimetric Method
ผู้ควบคุมสถานีตรวจวัด (Site Operator) : นายภควัต เทียมระกิจ
รุ่นของเครื่องมือตรวจวิเคราะห์ (Model และ Serial No.) (TSP) : TE-5009X และ 1947
รุ่นของเครื่องมือตรวจวิเคราะห์ (Model และ Serial No.) (PM-10) : TE-5009X และ 1950
รุ่นของอุปกรณ์สอบเทียบ (Calibrator Model และ Serial No.) : TE-5025A และ 3092
วันหมดอายุการสอบเทียบ (Expire Date) : June 17, 2025

วันที่เก็บตัวอย่าง	หน่วย	ผลการตรวจวัด	
		ปริมาณฝุ่นละอองรวม (TSP) เฉลี่ย 24 ชั่วโมง	ปริมาณฝุ่นละอองขนาดไม่เกิน 10 ไมครอน (PM-10) เฉลี่ย 24 ชั่วโมง
06-07/03/68	มก./ลบ.ม.	0.133	0.060
07-08/03/68		0.140	0.066
08-09/03/68		0.142	0.068
09-10/03/68		0.131	0.057
10-11/03/68		0.136	0.063
ค่ามาตรฐาน		**0.33**	**0.12**

ค่ามาตรฐาน : ตามประกาศคณะกรรมการสิ่งแวดล้อมแห่งชาติ ฉบับที่ 24 (พ.ศ.2547) เรื่อง กำหนดมาตรฐานคุณภาพอากาศในบรรยากาศโดยทั่วไป

ชื่อผู้บันทึก : นายภควัต เทียมระกิจ
ชื่อบริษัทผู้ตรวจวัดและวิเคราะห์ตัวอย่าง : TOPS-LAB Consultants CO., LTD.
ชื่อผู้วิเคราะห์ : นางสาวจิรัชญา รอยรัตน์
ชื่อผู้ตรวจสอบ/ควบคุม : นางสาวเมธาวี คุ้มขำ
เบอร์โทรศัพท์ : 02-159-0121
เลขที่ทะเบียนผู้วิเคราะห์ : ว-326-จ-0018

C. Kunlapat
(Kunlapat Chuichoti)
Technical Team

K. Metawee
(Metawee Khumkham)
Laboratory Supervisor

บริษัท ท็อปส์-แลบ คอนซัลแตนท์ จำกัด
TOPS-LAB Consultants CO., LTD.
189 หมู่ที่ 3 ตำบลบางรักพัฒนา อำเภอบางบัวทอง จังหวัดนนทบุรี 11110
189 Moo. 3 Bangrakphatthana Bangbuathong Nonthaburi 11110
Tel : (662) 159-0121 Fax : (662) 159-0122

ANALYSIS REPORT

เลขที่ใบรายงานผล : RE6803173
ประเภทตัวอย่าง : คุณภาพอากาศในบรรยากาศโดยทั่วไป

ชื่อโครงการ : โครงการท่าเทียบเรือส่วนขยายของ บริษัท จัมโบ้ เจตตี้ จำกัด
ที่ตั้งโครงการ : ตำบลบางระกำ อำเภอนครหลวง จังหวัดพระนครศรีอยุธยา
สถานีตรวจวัด : สถานีที่ 1 บริเวณหน้าท่าเทียบเรือจัมโบ้ บางระกำ
ตำแหน่งพิกัด : 47P 0672342 E, 1598424 N
ผู้เก็บตัวอย่าง : TOPS-LAB Consultants CO., LTD.
วันที่เก็บตัวอย่าง : 06-11 มีนาคม 2568
วันที่ทดสอบ : 06-11 มีนาคม 2568
วันที่รายงานผล : 13 มีนาคม 2568
วิธีการตรวจวัด/วิเคราะห์ : SO_2 UV-Fluorescence Analyzer
รุ่นของเครื่องมือตรวจวิเคราะห์ (Analyzer Model และ Serial No.) : 43C และ 357
รุ่นของอุปกรณ์สอบเทียบ (Calibrator Model และ Serial No.) : B22019 และ APPVD
รุ่น/รหัสของอุปกรณ์ Gas Cylinder ที่ใช้ในการสอบเทียบ (Calibration Gas Cylinder I.D.) : EB0125123
ความเข้มข้นที่ทำการสอบเทียบ (Concentration <ppm>) : 52.99
วันหมดอายุการสอบเทียบ (Expire Date) : November 06, 2027

เวลา	ปริมาณก๊าซซัลเฟอร์ไดออกไซด์ (SO_2) ; หน่วย ppb				
	06-07/03/68	07-08/03/68	08-09/03/68	09-10/03/68	10-11/03/68
12.00-13.00 น.	1.6	1.5	1.5	1.5	1.4
13.00-14.00 น.	1.5	1.6	1.4	1.6	1.5
14.00-15.00 น.	1.6	1.9	1.6	1.7	1.6
15.00-16.00 น.	1.6	1.7	1.3	1.9	1.5
16.00-17.00 น.	1.8	1.4	1.6	1.4	1.6
17.00-18.00 น.	1.7	1.4	1.6	1.6	1.5
18.00-19.00 น.	2.1	1.4	1.7	1.5	1.6
19.00-20.00 น.	1.9	1.3	1.6	1.8	1.4
20.00-21.00 น.	1.8	1.7	1.5	1.4	1.5
21.00-22.00 น.	1.6	1.5	1.6	2.0	1.5
22.00-23.00 น.	1.7	1.6	1.5	1.6	1.4
23.00-00.00 น.	1.5	1.4	1.4	1.5	1.6
00.00-01.00 น.	1.6	1.5	1.4	1.7	1.6
01.00-02.00 น.	1.6	1.4	1.5	1.6	1.8
02.00-03.00 น.	1.7	1.6	1.6	1.7	1.5
03.00-04.00 น.	1.9	1.7	1.7	1.6	1.6
04.00-05.00 น.	1.5	1.6	1.5	1.8	1.7
05.00-06.00 น.	1.9	1.5	1.6	1.6	1.6
06.00-07.00 น.	1.5	1.6	1.5	1.7	1.5
07.00-08.00 น.	1.6	1.5	1.6	1.6	1.4
08.00-09.00 น.	1.7	1.5	1.5	1.8	1.5
09.00-10.00 น.	1.7	1.6	1.5	1.8	1.6
10.00-11.00 น.	1.6	1.6	1.4	1.5	1.7
11.00-12.00 น.	1.4	1.7	1.6	1.7	1.5
ค่าสูงสุด 1 ชั่วโมง	**2.1**	**1.9**	**1.7**	**2.0**	**1.8**
ค่าเฉลี่ย 24 ชั่วโมง	**1.7**	**1.6**	**1.5**	**1.6**	**1.5**
ค่ามาตรฐาน 1 ชั่วโมง [1)]	300				
ค่ามาตรฐาน 24 ชั่วโมง [2)]	120				

ค่ามาตรฐาน : [1)] ตามประกาศคณะกรรมการสิ่งแวดล้อมแห่งชาติ ฉบับที่ 21 (พ.ศ.2544) ออกตามความพระราชบัญญัติและรักษาคุณภาพสิ่งแวดล้อมแห่งชาติ พ.ศ.2535 เรื่อง กำหนดมาตรฐานค่าก๊าซซัลฟอร์ไดออกไซด์ในบรรยากาศโดยทั่วไปในเวลา 1 ชั่วโมง
[2)] ตามประกาศคณะกรรมการสิ่งแวดล้อมแห่งชาติ ฉบับที่ 24 (พ.ศ.2547) เรื่อง กำหนดมาตรฐานคุณภาพอากาศในบรรยากาศโดยทั่วไป

ชื่อผู้บันทึก : นายภควัต เทียมระกิจ
ชื่อบริษัทผู้ตรวจวัดและวิเคราะห์ตัวอย่าง : TOPS-LAB Consultants CO., LTD.
ชื่อผู้วิเคราะห์ : นางสาวจิรัชญา รอยรัตน์

C.Kunlapat
(Kunlapat Chuichoti)
Technical Team

ชื่อผู้ตรวจสอบ/ควบคุม : นางสาวเมธาวี คุ้มขำ
เบอร์โทรศัพท์ : 02-159-0121
เลขที่ทะเบียนผู้วิเคราะห์ : ว-326-จ-0018

K. Metawee
(Metawee Khumkham)
Laboratory Supervisor

บริษัท ท็อปส์-แลบ คอนซัลแตนท์ จำกัด
TOPS-LAB Consultants CO., LTD.
189 หมู่ที่ 3 ตำบลบางรักพัฒนา อำเภอบางบัวทอง จังหวัดนนทบุรี 11110
189 Moo. 3 Bangrakphatthana Bangbuathong Nonthaburi 11110
Tel : (662) 159-0121 Fax : (662) 159-0122

ANALYSIS REPORT

เลขที่ใบรายงานผล : RE6803173
ประเภทตัวอย่าง : คุณภาพอากาศในบรรยากาศโดยทั่วไป

ชื่อโครงการ : โครงการท่าเทียบเรือส่วนขยายของ บริษัท จัมโบ้ เจตตี้ จำกัด
ที่ตั้งโครงการ : ตำบลบางระกำ อำเภอนครหลวง จังหวัดพระนครศรีอยุธยา
สถานีตรวจวัด : สถานีที่ 1 บริเวณหน้าท่าเทียบเรือจัมโบ้ บางระกำ
ตำแหน่งพิกัด : 47P 0672342 E, 1598424 N
ผู้เก็บตัวอย่าง : TOPS-LAB Consultants CO., LTD.
วันที่เก็บตัวอย่าง : 06-11 มีนาคม 2568
วันที่ทดสอบ : 06-11 มีนาคม 2568
วันที่รายงานผล : 13 มีนาคม 2568
วิธีการตรวจวัด/วิเคราะห์ : NO_x Chemiluminescence Analyzer
รุ่นของเครื่องมือตรวจวิเคราะห์ (Analyzer Model และ Serial No.) : 200A และ 615
รุ่นของอุปกรณ์สอบเทียบ (Calibrator Model และ Serial No.) : B22019 และ APPVD
รุ่น/รหัสของอุปกรณ์ Gas Cylinder ที่ใช้ในการสอบเทียบ (Calibration Gas Cylinder I.D.) : EB0125123
ความเข้มข้นที่ทำการสอบเทียบ (Concentration <ppm>) : 54.81
วันหมดอายุการสอบเทียบ (Expire Date) : November 06, 2027

เวลา	ปริมาณก๊าซไนโตรเจนไดออกไซด์ (NO_2) ; หน่วย ppb				
	06-07/03/68	07-08/03/68	08-09/03/68	09-10/03/68	10-11/03/68
12.00-13.00 น.	6.4	5.8	8.8	6.8	7.3
13.00-14.00 น.	6.9	6.1	7.7	4.4	6.9
14.00-15.00 น.	5.8	6.9	6.5	5.7	6.1
15.00-16.00 น.	7.6	7.1	5.3	6.9	7.6
16.00-17.00 น.	8.1	7.4	6.9	7.3	8.9
17.00-18.00 น.	9.4	8.3	8.4	8.5	9.1
18.00-19.00 น.	10.1	9.7	10.2	9.6	10.1
19.00-20.00 น.	11.2	12.6	13.1	11.5	12.7
20.00-21.00 น.	12.4	14.8	15.5	13.9	13.5
21.00-22.00 น.	14.9	15.2	15.8	16.2	15.9
22.00-23.00 น.	15.1	16.7	14.9	17.2	16.2
23.00-00.00 น.	16.9	13.5	14.6	13.6	14.9
00.00-01.00 น.	13.1	12.7	16.7	12.8	13.1
01.00-02.00 น.	11.8	10.4	12.4	11.6	12.3
02.00-03.00 น.	10.9	9.5	11.3	10.2	10.1
03.00-04.00 น.	9.8	8.1	9.7	9.6	9.8
04.00-05.00 น.	8.4	7.6	8.1	8.6	8.2
05.00-06.00 น.	7.1	6.8	7.5	8.1	6.8
06.00-07.00 น.	6.9	7.5	6.2	7.9	7.4
07.00-08.00 น.	8.4	9.7	9.8	9.2	8.2
08.00-09.00 น.	10.1	12.0	10.7	11.2	9.1
09.00-10.00 น.	11.8	13.4	12.1	10.2	11.3
10.00-11.00 น.	8.4	10.1	8.8	8.6	9.1
11.00-12.00 น.	6.9	8.4	7.2	7.2	7.6
ค่าสูงสุด 1 ชั่วโมง	**16.9**	**16.7**	**16.7**	**17.2**	**16.2**
ค่าเฉลี่ย 24 ชั่วโมง	**9.9**	**10.0**	**10.3**	**9.9**	**10.1**
ค่ามาตรฐาน 1 ชั่วโมง	170				

ค่ามาตรฐาน : ตามประกาศคณะกรรมการสิ่งแวดล้อมแห่งชาติ ฉบับที่ 33 (พ.ศ.2552) เรื่อง กำหนดมาตรฐานค่าก๊าซไนโตรเจนไดออกไซด์ในบรรยากาศโดยทั่วไป

ชื่อผู้บันทึก : นายภควัต เทียมระกิจ
ชื่อบริษัทผู้ตรวจวัดและวิเคราะห์ตัวอย่าง : TOPS-LAB Consultants CO., LTD.
ชื่อผู้วิเคราะห์ : นางสาวจิรัชญา รอยรัตน์

C.Kunlapat
(Kunlapat Chuichoti)
Technical Team

ชื่อผู้ตรวจสอบ/ควบคุม : นางสาวเมธาวี คุ้มขำ
เบอร์โทรศัพท์ : 02-159-0121
เลขที่ทะเบียนผู้วิเคราะห์ : ว-326-จ-0018

K. Metawee
(Metawee Khumkham)
Laboratory Supervisor

บริษัท ท็อปส์-แลบ คอนซัลแตนท์ จำกัด
TOPS-LAB Consultants CO., LTD.
189 หมู่ที่ 3 ตำบลบางรักพัฒนา อำเภอบางบัวทอง จังหวัดนนทบุรี 11110
189 Moo. 3 Bangrakphatthana Bangbuathong Nonthaburi 11110
Tel : (662) 159-0121 Fax : (662) 159-0122

ANALYSIS REPORT

เลขที่ใบรายงานผล : RE6803173
ประเภทตัวอย่าง : ความเร็วและทิศทางลม

ชื่อโครงการ : โครงการท่าเทียบเรือส่วนขยายของ บริษัท จัมโบ้ เจตตี้ จำกัด
ที่ตั้งโครงการ : ตำบลบางระกำ อำเภอนครหลวง จังหวัดพระนครศรีอยุธยา
สถานีตรวจวัด : สถานีที่ 1 บริเวณหน้าท่าเทียบเรือจัมโบ้ บางระกำ
ตำแหน่งพิกัด : 47P 0672342 E, 1598424 N
ผู้เก็บตัวอย่าง : TOPS-LAB Consultants CO., LTD.
วันที่เก็บตัวอย่าง : 06-09 มีนาคม 2568
วันที่ทดสอบ : 06-09 มีนาคม 2568
วันที่รายงานผล : 13 มีนาคม 2568
วิธีการตรวจวัด/วิเคราะห์ : Wind Speed & Direction

เวลา	ผลการตรวจวัด								
	06-07/03/68			07-08/03/68			08-09/03/68		
	WS	WD	Temp	WS	WD	Temp	WS	WD	Temp
12.00-13.00 น.	1.6	SE	32.5	1.9	SSE	32.4	1.3	ESE	33.6
13.00-14.00 น.	1.6	SSE	32.2	1.1	SE	32.9	2.3	NNE	33.3
14.00-15.00 น.	1.3	S	31.6	0.5	SE	33.3	1.5	N	32.5
15.00-16.00 น.	1.7	S	31.0	2.8	ENE	32.1	2.5	NNW	32.0
16.00-17.00 น.	0.9	SW	30.8	4.6	E	30.6	2.3	N	31.7
17.00-18.00 น.	0.8	SSW	30.2	5.1	E	30.0	1.4	NW	31.4
18.00-19.00 น.	0.6	SSW	29.6	3.7	E	29.6	0.9	N	30.6
19.00-20.00 น.	0.3	SSE	29.3	2.9	SE	29.3	1.7	NNE	30.2
20.00-21.00 น.	1.5	SSE	28.5	5.4	ESE	28.5	1.8	NE	29.5
21.00-22.00 น.	1.2	SSE	28.1	3.0	E	28.1	1.1	ENE	28.4
22.00-23.00 น.	0.0	---	27.4	1.8	ENE	27.4	0.7	NE	28.1
23.00-00.00 น.	0.0	---	27.2	1.0	E	27.2	1.0	NNE	26.9
00.00-01.00 น.	1.0	ESE	26.6	1.0	NNW	26.9	1.5	NE	26.3
01.00-02.00 น.	0.8	SE	26.3	0.7	N	26.3	1.9	NNE	25.8
02.00-03.00 น.	2.1	ESE	25.8	1.1	N	25.8	1.5	NNE	25.5
03.00-04.00 น.	1.7	ESE	25.5	0.4	ENE	25.5	1.5	N	26.1
04.00-05.00 น.	0.5	SE	26.1	0.8	NE	26.1	2.2	NNW	27.4
05.00-06.00 น.	0.0	---	26.6	0.6	NNE	26.6	0.9	NNE	28.9
06.00-07.00 น.	0.0	---	27.4	1.2	NE	27.8	1.3	N	29.3
07.00-08.00 น.	0.8	E	28.8	1.3	ENE	28.9	1.2	NE	30.6
08.00-09.00 น.	2.6	SE	28.9	2.3	ENE	29.3	1.7	NE	31.1
09.00-10.00 น.	0.8	ESE	29.3	3.0	NE	30.6	1.9	NNE	31.5
10.00-11.00 น.	1.6	SSE	30.6	1.7	ENE	31.7	2.8	NE	31.9
11.00-12.00 น.	2.6	SSE	31.5	1.0	ENE	32.2	3.2	NNW	32.8

ชื่อผู้บันทึก : นายภควัต เทียมระกิจ
ชื่อบริษัทผู้ตรวจวัดและวิเคราะห์ตัวอย่าง : TOPS-LAB Consultants CO., LTD.
ชื่อผู้วิเคราะห์ : นางสาวจิรัชญา รอยรัตน์
ข้อสรุปทิศทางลมส่วนใหญ่พัดมาจากทิศ : ทิศเหนือ
ความเร็วลมส่วนใหญ่ มีค่าระหว่าง : 0.3 ถึง 1.4 เมตร/วินาที

ชื่อผู้ตรวจสอบ/ควบคุม : นางสาวเมธาวี คุ้มขำ
เบอร์โทรศัพท์ : 02-159-0121
เลขที่ทะเบียนผู้วิเคราะห์ : ว-326-จ-0018

(Kunlapat Chuichoti)
Technical Team

(Metawee Khumkham)
Laboratory Supervisor

บริษัท ท็อปส์-แลบ คอนซัลแตนท์ จำกัด
TOPS-LAB Consultants CO., LTD.
189 หมู่ที่ 3 ตำบลบางรักพัฒนา อำเภอบางบัวทอง จังหวัดนนทบุรี 11110
189 Moo. 3 Bangrakphatthana Bangbuathong Nonthaburi 11110
Tel : (662) 159-0121 Fax : (662) 159-0122

ANALYSIS REPORT

เลขที่ใบรายงานผล : RE6803173
ประเภทตัวอย่าง : คุณภาพอากาศในบรรยากาศโดยทั่วไป

ชื่อโครงการ : โครงการท่าเทียบเรือส่วนขยายของ บริษัท จัมโบ้ เจตตี้ จำกัด
ที่ตั้งโครงการ : ตำบลบางระกำ อำเภอนครหลวง จังหวัดพระนครศรีอยุธยา
สถานีตรวจวัด : สถานีที่ 1 บริเวณหน้าท่าเทียบเรือจัมโบ้ บางระกำ
ตำแหน่งพิกัด : 47P 0672342 E, 1598424 N
ผู้เก็บตัวอย่าง : TOPS-LAB Consultants CO., LTD.
วันที่เก็บตัวอย่าง : 06-11 มีนาคม 2568
วันที่ทดสอบ : 06-11 มีนาคม 2568
วันที่รายงานผล : 13 มีนาคม 2568
วิธีการตรวจวัด/วิเคราะห์ : NDIR/CO Analyzer
รุ่นของเครื่องมือตรวจวิเคราะห์ (Analyzer Model และ Serial No.) : T300 และ 1757
รุ่นของอุปกรณ์สอบเทียบ (Calibrator Model และ Serial No.) : B22019 และ APPVD
รุ่น/รหัสของอุปกรณ์ Gas Cylinder ที่ใช้ในการสอบเทียบ (Calibration Gas Cylinder I.D.) : EB0125123
ความเข้มข้นที่ทำการสอบเทียบ (Concentration <ppm>) : 4,469
วันหมดอายุการสอบเทียบ (Expire Date) : November 06, 2027

เวลา	ปริมาณก๊าซคาร์บอนมอนอกไซด์ (CO) ; หน่วย ppm				
	06-07/03/68	07-08/03/68	08-09/03/68	09-10/03/68	10-11/03/68
12.00-13.00 น.	0.55	0.52	0.52	0.51	0.52
13.00-14.00 น.	0.50	0.49	0.58	0.56	0.56
14.00-15.00 น.	0.49	0.51	0.51	0.50	0.54
15.00-16.00 น.	0.51	0.54	0.52	0.58	0.52
16.00-17.00 น.	0.56	0.51	0.54	0.59	0.51
17.00-18.00 น.	0.57	0.55	0.53	0.51	0.53
18.00-19.00 น.	0.51	0.56	0.54	0.50	0.56
19.00-20.00 น.	0.52	0.49	0.50	0.48	0.51
20.00-21.00 น.	0.47	0.45	0.51	0.48	0.53
21.00-22.00 น.	0.46	0.46	0.49	0.51	0.50
22.00-23.00 น.	0.47	0.50	0.48	0.46	0.48
23.00-00.00 น.	0.45	0.48	0.47	0.40	0.44
00.00-01.00 น.	0.42	0.47	0.50	0.45	0.45
01.00-02.00 น.	0.45	0.45	0.46	0.42	0.48
02.00-03.00 น.	0.42	0.46	0.47	0.39	0.45
03.00-04.00 น.	0.43	0.47	0.45	0.41	0.41
04.00-05.00 น.	0.46	0.49	0.43	0.39	0.39
05.00-06.00 น.	0.48	0.51	0.49	0.46	0.46
06.00-07.00 น.	0.56	0.52	0.51	0.49	0.48
07.00-08.00 น.	0.51	0.46	0.49	0.51	0.52
08.00-09.00 น.	0.51	0.49	0.48	0.53	0.52
09.00-10.00 น.	0.53	0.59	0.51	0.51	0.49
10.00-11.00 น.	0.57	0.51	0.53	0.58	0.51
11.00-12.00 น.	0.49	0.53	0.51	0.53	0.52
ค่าสูงสุด 1 ชั่วโมง	**0.57**	**0.59**	**0.58**	**0.59**	**0.56**
ค่าเฉลี่ย 8 ชั่วโมง	**0.53**	**0.52**	**0.53**	**0.54**	**0.53**
ค่ามาตรฐาน 1 ชั่วโมง	30				
ค่ามาตรฐานเฉลี่ย 8 ชั่วโมง	9				

ค่ามาตรฐาน : ตามประกาศคณะกรรมการสิ่งแวดล้อมแห่งชาติ ฉบับที่ 10 (พ.ศ.2538) ออกตามความในพระราชบัญญัติส่งเสริมและรักษาคุณภาพสิ่งแวดล้อมแห่งชาติ พ.ศ.2535 เรื่อง กำหนดมาตรฐานคุณภาพอากาศในบรรยากาศโดยทั่วไป

ชื่อผู้บันทึก : นายภควัต เทียมระกิจ
ชื่อบริษัทผู้ตรวจวัดและวิเคราะห์ตัวอย่าง : TOPS-LAB Consultants CO., LTD.
ชื่อผู้วิเคราะห์ : นางสาวจิรัชญา รอยรัตน์
ชื่อผู้ตรวจสอบ/ควบคุม : นางสาวเมธาวี คุ้มขำ
เบอร์โทรศัพท์ : 02-159-0121
เลขที่ทะเบียนผู้วิเคราะห์ : ว-326-จ-0018

(Kunlapat Chuichoti)
Technical Team

(Metawee Khumkham)
Laboratory Supervisor

บริษัท ท็อปส์-แลบ คอนซัลแตนท์ จำกัด
TOPS-LAB Consultants CO., LTD.
189 หมู่ที่ 3 ตำบลบางรักพัฒนา อำเภอบางบัวทอง จังหวัดนนทบุรี 11110
189 Moo. 3 Bangrakphatthana Bangbuathong Nonthaburi 11110
Tel : (662) 159-0121 Fax : (662) 159-0122

ANALYSIS REPORT

เลขที่ใบรายงานผล : RE6803173
ประเภทตัวอย่าง : ความเร็วและทิศทางลม

ชื่อโครงการ : โครงการท่าเทียบเรือส่วนขยายของ บริษัท จัมโบ้ เจตตี้ จำกัด
ที่ตั้งโครงการ : ตำบลบางระกำ อำเภอนครหลวง จังหวัดพระนครศรีอยุธยา
สถานีตรวจวัด : สถานีที่ 1 บริเวณหน้าท่าเทียบเรือจัมโบ้ บางระกำ
ตำแหน่งพิกัด : 47P 0672342 E, 1598424 N
ผู้เก็บตัวอย่าง : TOPS-LAB Consultants CO., LTD.
วันที่เก็บตัวอย่าง : 06-11 มีนาคม 2568
วันที่ทดสอบ : 06-11 มีนาคม 2568
วันที่รายงานผล : 13 มีนาคม 2568

วิธีการตรวจวัด/วิเคราะห์ : Wind Speed & Direction

ทิศ	ความเร็วลม (เมตร/วินาที)					รวม
	ลมเบา 0.3-1.4	ลมอ่อน 1.4-3.1	ลมโชย 3.1-5.3	ลมปานกลาง 5.3-7.8	ลมแรง >= 7.8	
N	9	4	0	0	0	13
NNE	3	5	0	0	0	8
NE	5	7	0	0	0	12
ENE	5	6	0	0	0	11
E	2	2	3	0	0	7
ESE	4	2	0	1	0	7
SE	6	3	0	0	0	9
SSE	2	5	0	0	0	7
S	2	1	0	0	0	3
SSW	2	0	0	0	0	2
SW	1	0	0	0	0	1
WSW	0	0	0	0	0	0
W	1	0	0	0	0	1
WNW	0	1	0	0	0	1
NW	0	2	0	0	0	2
NNW	3	6	1	0	0	10
Total	45	44	4	1	0	94
ร้อยละ	37.50	36.67	3.33	0.83	0.00	78.33

Frequency of Calm Wind : 26
Frequency of Calm Wind : 21.67 %

(Kunlapat Chuichoti)
Technical Team

(Metawee Khumkham)
Laboratory Supervisor

บริษัท ท็อปส์-แลบ คอนซัลแตนท์ จำกัด
TOPS-LAB Consultants CO., LTD.
189 หมู่ที่ 3 ตำบลบางรักพัฒนา อำเภอบางบัวทอง จังหวัดนนทบุรี 11110
189 Moo. 3 Bangrakphatthana Bangbuathong Nonthaburi 11110
Tel : (662) 159-0121 Fax : (662) 159-0122

ANALYSIS REPORT

เลขที่ใบรายงานผล : RE6803173
ประเภทตัวอย่าง : ความเร็วและทิศทางลม

ชื่อโครงการ : โครงการท่าเทียบเรือส่วนขยายของ บริษัท จัมโบ้ เจตตี้ จำกัด
ที่ตั้งโครงการ : ตำบลบางระกำ อำเภอนครหลวง จังหวัดพระนครศรีอยุธยา
สถานีตรวจวัด : สถานีที่ 1 บริเวณหน้าท่าเทียบเรือจัมโบ้ บางระกำ
ตำแหน่งพิกัด : 47P 0672342 E, 1598424 N
ผู้เก็บตัวอย่าง : TOPS-LAB Consultants CO., LTD.
วันที่เก็บตัวอย่าง : 09-11 มีนาคม 2568
วันที่ทดสอบ : 09-11 มีนาคม 2568
วันที่รายงานผล : 13 มีนาคม 2568

วิธีการตรวจวัด/วิเคราะห์ : Wind Speed & Direction

เวลา	ผลการตรวจวัด					
	09-10/03/68			10-11/03/68		
	WS	WD	Temp	WS	WD	Temp
12.00-13.00 น.	2.9	NNW	32.4	0.7	ENE	33.3
13.00-14.00 น.	0.0	---	32.0	1.4	E	32.4
14.00-15.00 น.	1.8	NNW	31.6	0.6	S	31.5
15.00-16.00 น.	1.5	NW	31.0	1.4	WNW	31.1
16.00-17.00 น.	0.8	NE	30.8	0.0	---	30.6
17.00-18.00 น.	0.6	ESE	30.2	0.0	---	30.0
18.00-19.00 น.	0.0	---	29.3	0.0	---	29.9
19.00-20.00 น.	0.0	---	29.0	0.0	---	29.3
20.00-21.00 น.	0.0	---	28.5	0.0	---	28.5
21.00-22.00 น.	0.0	---	28.1	0.0	---	28.1
22.00-23.00 น.	1.0	N	27.4	0.0	---	27.4
23.00-00.00 น.	0.6	NNW	27.2	0.0	---	27.2
00.00-01.00 น.	1.0	N	26.9	0.0	---	26.9
01.00-02.00 น.	1.0	NNW	26.3	0.0	---	26.3
02.00-03.00 น.	1.4	NNW	25.5	0.0	---	25.8
03.00-04.00 น.	1.5	NNW	25.4	0.0	---	25.5
04.00-05.00 น.	0.8	N	26.1	0.0	---	26.1
05.00-06.00 น.	1.2	N	26.6	0.0	---	26.3
06.00-07.00 น.	0.7	N	28.4	0.0	---	27.4
07.00-08.00 น.	1.8	N	28.9	0.0	---	28.8
08.00-09.00 น.	2.4	NE	29.3	0.0	---	28.9
09.00-10.00 น.	1.8	ENE	30.0	0.3	W	29.3
10.00-11.00 น.	2.6	ENE	31.6	1.2	SE	30.6
11.00-12.00 น.	2.1	NE	32.2	0.9	SE	31.4

ชื่อผู้บันทึก : นายภควัต เทียมระกิจ
ชื่อบริษัทผู้ตรวจวัดและวิเคราะห์ตัวอย่าง : TOPS-LAB Consultants CO., LTD.
ชื่อผู้วิเคราะห์ : นางสาวจิรัชญา รอยรัตน์
ข้อสรุปทิศทางลมส่วนใหญ่พัดมาจากทิศ : ทิศเหนือ
ความเร็วลมส่วนใหญ่ มีค่าระหว่าง : 0.3 ถึง 1.4 เมตร/วินาที
ชื่อผู้ตรวจสอบ/ควบคุม : นางสาวเมธาวี คุ้มขำ
เบอร์โทรศัพท์ : 02-159-0121
เลขที่ทะเบียนผู้วิเคราะห์ : ว-326-จ-0018

(Kunlapat Chuichoti)
Technical Team

(Metawee Khumkham)
Laboratory Supervisor

บริษัท ท็อปส์-แลบ คอนซัลแตนท์ จำกัด
TOPS-LAB Consultants CO., LTD.
189 หมู่ที่ 3 ตำบลบางรักพัฒนา อำเภอบางบัวทอง จังหวัดนนทบุรี 11110
189 Moo. 3 Bangrakphatthana Bangbuathong Nonthaburi 11110
Tel : (662) 159-0121 Fax : (662) 159-0122

ANALYSIS REPORT

เลขที่ใบรายงานผล : RE6803173
ประเภทตัวอย่าง : คุณภาพอากาศในบรรยากาศโดยทั่วไป

ชื่อโครงการ : โครงการท่าเทียบเรือส่วนขยายของ บริษัท จัมโบ้ เจตตี้ จำกัด
ที่ตั้งโครงการ : ตำบลบางระกำ อำเภอนครหลวง จังหวัดพระนครศรีอยุธยา
สถานีตรวจวัด : สถานีที่ 2 บริเวณหลังท่าเทียบเรือจัมโบ้ บางระกำ
ตำแหน่งพิกัด : 47P 0672297 E, 1598398 N
ผู้เก็บตัวอย่าง : TOPS-LAB Consultants CO., LTD.
วันที่เก็บตัวอย่าง : 06-11 มีนาคม 2568
วันที่ทดสอบ : 12-13 มีนาคม 2568
วันที่รายงานผล : 13 มีนาคม 2568
วิธีการตรวจวัด/วิเคราะห์ : US.EPA.40 CFR 50/Gravimetric Method
ผู้ควบคุมสถานีตรวจวัด (Site Operator) : นายภควัต เทียมระกิจ
รุ่นของเครื่องมือตรวจวิเคราะห์ (Model และ Serial No.) (TSP) : TE-5009X และ 5336
รุ่นของเครื่องมือตรวจวิเคราะห์ (Model และ Serial No.) (PM-10) : TE-5009X และ 1944
รุ่นของอุปกรณ์สอบเทียบ (Calibrator Model และ Serial No.) : TE-5025A และ 3092
วันหมดอายุการสอบเทียบ (Expire Date) : June 17, 2025

วันที่เก็บตัวอย่าง	หน่วย	ผลการตรวจวัด	
		ปริมาณฝุ่นละอองรวม (TSP) เฉลี่ย 24 ชั่วโมง	ปริมาณฝุ่นละอองขนาดไม่เกิน 10 ไมครอน (PM-10) เฉลี่ย 24 ชั่วโมง
06-07/03/68	มก./ลบ.ม.	0.128	0.062
07-08/03/68		0.124	0.058
08-09/03/68		0.121	0.056
09-10/03/68		0.126	0.059
10-11/03/68		0.130	0.065
ค่ามาตรฐาน		**0.33**	**0.12**

ค่ามาตรฐาน : ตามประกาศคณะกรรมการสิ่งแวดล้อมแห่งชาติ ฉบับที่ 24 (พ.ศ.2547) เรื่อง กำหนดมาตรฐานคุณภาพอากาศในบรรยากาศโดยทั่วไป

ชื่อผู้บันทึก : นายภควัต เทียมระกิจ
ชื่อบริษัทผู้ตรวจวัดและวิเคราะห์ตัวอย่าง : TOPS-LAB Consultants CO., LTD.
ชื่อผู้วิเคราะห์ : นางสาวจิรัชญา รอยรัตน์
ชื่อผู้ตรวจสอบ/ควบคุม : นางสาวเมธาวี คุ้มขำ
เบอร์โทรศัพท์ : 02-159-0121
เลขที่ทะเบียนผู้วิเคราะห์ : ว-326-จ-0018

C. Kunlapat
(Kunlapat Chuichoti)
Technical Team

K. Metawee
(Metawee Khumkham)
Laboratory Supervisor

ผลวิเคราะห์นี้รับรองเฉพาะตัวอย่างที่ได้ทำการวิเคราะห์และเป็นผลทดสอบตามตัวอย่างที่ได้รับเท่านั้น
ห้ามคัดถ่ายใบรับรองหรือรายงานผลแต่เพียงบางส่วน โดยไม่ได้รับอนุญาตอย่างเป็นลายลักษณ์อักษรจากทางบริษัท

บริษัท ท็อปส์-แลบ คอนซัลแตนท์ จำกัด
TOPS-LAB Consultants CO., LTD.
189 หมู่ที่ 3 ตำบลบางรักพัฒนา อำเภอบางบัวทอง จังหวัดนนทบุรี 11110
189 Moo. 3 Bangrakphatthana Bangbuathong Nonthaburi 11110
Tel : (662) 159-0121 Fax : (662) 159-0122

ANALYSIS REPORT

เลขที่ใบรายงานผล : RE6803173
ประเภทตัวอย่าง : ความเร็วและทิศทางลม

ชื่อโครงการ : โครงการท่าเทียบเรือส่วนขยายของ บริษัท จัมโบ้ เจตตี้ จำกัด
ที่ตั้งโครงการ : ตำบลบางระกำ อำเภอนครหลวง จังหวัดพระนครศรีอยุธยา
สถานีตรวจวัด : สถานีที่ 1 บริเวณหน้าท่าเทียบเรือจัมโบ้ บางระกำ
ตำแหน่งพิกัด : 47P 0672342 E, 1598424 N
ผู้เก็บตัวอย่าง : TOPS-LAB Consultants CO., LTD.
วันที่เก็บตัวอย่าง : 06-11 มีนาคม 2568
วันที่ทดสอบ : 06-11 มีนาคม 2568
วันที่รายงานผล : 13 มีนาคม 2568
วิธีการตรวจวัด/วิเคราะห์ : Wind Speed & Direction

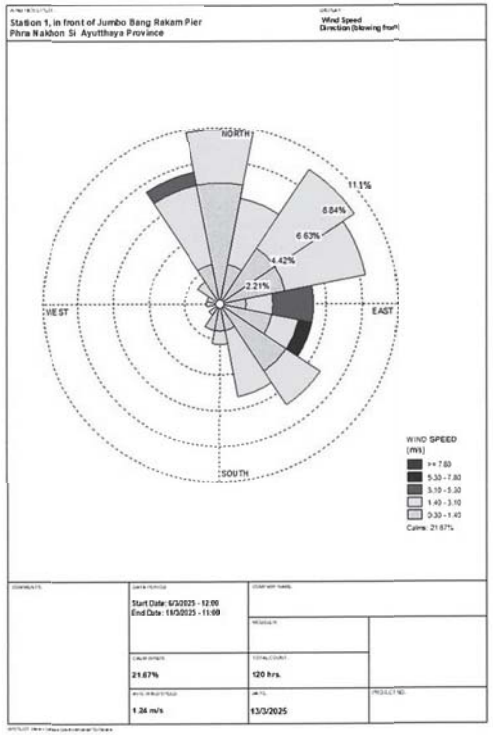

C. Kunlapat
(Kunlapat Chuichoti)
Technical Team

K. Metawee
(Metawee Khumkham)
Laboratory Supervisor

ผลวิเคราะห์นี้รับรองเฉพาะตัวอย่างที่ได้ทำการวิเคราะห์และเป็นผลทดสอบตามตัวอย่างที่ได้รับเท่านั้น
ห้ามคัดถ่ายใบรับรองหรือรายงานผลแต่เพียงบางส่วน โดยไม่ได้รับอนุญาตอย่างเป็นลายลักษณ์อักษรจากทางบริษัท

บริษัท ท็อปส์-แลบ คอนซัลแตนท์ จำกัด
TOPS-LAB Consultants CO., LTD.
189 หมู่ที่ 3 ตำบลบางรักพัฒนา อำเภอบางบัวทอง จังหวัดนนทบุรี 11110
189 Moo. 3 Bangrakphatthana Bangbuathong Nonthaburi 11110
Tel : (662) 159-0121 Fax : (662) 159-0122

ANALYSIS REPORT

เลขที่ใบรายงานผล : RE6803173
ประเภทตัวอย่าง : คุณภาพอากาศในบรรยากาศโดยทั่วไป

ชื่อโครงการ : โครงการท่าเทียบเรือส่วนขยายของ บริษัท จัมโบ้ เจตตี้ จำกัด
ที่ตั้งโครงการ : ตำบลบางระกำ อำเภอนครหลวง จังหวัดพระนครศรีอยุธยา
สถานีตรวจวัด : สถานีที่ 2 บริเวณหลังท่าเทียบเรือจัมโบ้ บางระกำ
ตำแหน่งพิกัด : 47P 0672297 E, 1598398 N
ผู้เก็บตัวอย่าง : TOPS-LAB Consultants CO., LTD.
วันที่เก็บตัวอย่าง : 06-11 มีนาคม 2568
วันที่ทดสอบ : 06-11 มีนาคม 2568
วันที่รายงานผล : 13 มีนาคม 2568
วิธีการตรวจวัด/วิเคราะห์ : NO_x Chemiluminescence Analyzer
รุ่นของเครื่องมือตรวจวิเคราะห์ (Analyzer Model และ Serial No.) : 200AU และ 60
รุ่นของอุปกรณ์สอบเทียบ (Calibrator Model และ Serial No.) : B22019 และ APPVD
รุ่น/รหัสของอุปกรณ์ Gas Cylinder ที่ใช้ในการสอบเทียบ (Calibration Gas Cylinder I.D.) : EB0125123
ความเข้มข้นที่ทำการสอบเทียบ (Concentration <ppm>) : 54.81
วันหมดอายุการสอบเทียบ (Expire Date) : November 06, 2027

เวลา	ปริมาณก๊าซไนโตรเจนไดออกไซด์ (NO_2) ; หน่วย ppb				
	06-07/03/68	07-08/03/68	08-09/03/68	09-10/03/68	10-11/03/68
11.00-12.00 น.	7.3	6.5	6.9	7.1	6.2
12.00-13.00 น.	6.8	7.3	7.1	6.5	6.9
13.00-14.00 น.	6.1	6.7	8.2	6.1	7.1
14.00-15.00 น.	5.7	5.3	7.9	7.2	5.8
15.00-16.00 น.	6.5	7.6	8.0	7.9	6.4
16.00-17.00 น.	8.6	9.5	8.5	8.6	7.3
17.00-18.00 น.	9.3	10.1	9.3	8.3	7.9
18.00-19.00 น.	10.4	11.2	9.8	10.1	8.1
19.00-20.00 น.	13.9	12.8	11.2	13.0	9.8
20.00-21.00 น.	17.8	14.9	13.9	14.9	12.6
21.00-22.00 น.	16.3	15.7	15.7	16.4	18.3
22.00-23.00 น.	15.4	14.2	16.9	13.2	17.3
23.00-00.00 น.	13.0	12.9	14.1	11.8	14.4
00.00-01.00 น.	12.1	11.3	12.5	10.1	11.2
01.00-02.00 น.	10.9	11.0	10.1	9.7	10.1
02.00-03.00 น.	9.5	8.9	9.8	9.1	8.6
03.00-04.00 น.	8.8	7.8	8.1	8.6	7.9
04.00-05.00 น.	8.9	8.4	7.6	7.1	5.8
05.00-06.00 น.	10.3	9.8	8.9	8.3	7.9
06.00-07.00 น.	11.0	11.5	9.7	10.1	9.8
07.00-08.00 น.	11.6	12.3	11.2	12.4	10.2
08.00-09.00 น.	12.4	9.4	12.3	11.2	12.1
09.00-10.00 น.	9.7	9.6	9.8	9.1	8.6
10.00-11.00 น.	8.1	7.3	8.2	6.9	7.9
ค่าสูงสุด 1 ชั่วโมง	**17.8**	**15.7**	**16.9**	**16.4**	**18.3**
ค่าเฉลี่ย 24 ชั่วโมง	**10.4**	**10.1**	**10.2**	**9.7**	**9.5**
ค่ามาตรฐาน 1 ชั่วโมง	170				

ค่ามาตรฐาน : ตามประกาศคณะกรรมการสิ่งแวดล้อมแห่งชาติ ฉบับที่ 33 (พ.ศ.2552) เรื่อง กำหนดมาตรฐานค่าก๊าซไนโตรเจนไดออกไซด์ในบรรยากาศโดยทั่วไป

ชื่อผู้บันทึก : นายภควัต เทียมระกิจ
ชื่อบริษัทผู้ตรวจวัดและวิเคราะห์ตัวอย่าง : TOPS-LAB Consultants CO., LTD.
ชื่อผู้วิเคราะห์ : นางสาวจิรัชญา รอยรัตน์
ชื่อผู้ตรวจสอบ/ควบคุม : นางสาวเมธาวี คุ้มขำ
เบอร์โทรศัพท์ : 02-159-0121
เลขที่ทะเบียนผู้วิเคราะห์ : ว-326-จ-0018

C. Kunlapat
(Kunlapat Chuichoti)
Technical Team

K. Metawee
(Metawee Khumkham)
Laboratory Supervisor

ผลวิเคราะห์นี้รับรองเฉพาะตัวอย่างที่ได้ทำการวิเคราะห์และเป็นผลทดสอบตามตัวอย่างที่ได้รับเท่านั้น
ห้ามคัดถ่ายใบรับรองหรือรายงานผลแต่เพียงบางส่วน โดยไม่ได้รับอนุญาตอย่างเป็นลายลักษณ์อักษรจากทางบริษัท

บริษัท ท็อปส์-แลบ คอนซัลแตนท์ จำกัด
TOPS-LAB Consultants CO., LTD.
189 หมู่ที่ 3 ตำบลบางรักพัฒนา อำเภอบางบัวทอง จังหวัดนนทบุรี 11110
189 Moo. 3 Bangrakphatthana Bangbuathong Nonthaburi 11110
Tel : (662) 159-0121 Fax : (662) 159-0122

ANALYSIS REPORT

เลขที่ใบรายงานผล : RE6803173
ประเภทตัวอย่าง : คุณภาพอากาศในบรรยากาศโดยทั่วไป

ชื่อโครงการ : โครงการท่าเทียบเรือส่วนขยายของ บริษัท จัมโบ้ เจตตี้ จำกัด
ที่ตั้งโครงการ : ตำบลบางระกำ อำเภอนครหลวง จังหวัดพระนครศรีอยุธยา
สถานีตรวจวัด : สถานีที่ 2 บริเวณหลังท่าเทียบเรือจัมโบ้ บางระกำ
ตำแหน่งพิกัด : 47P 0672297 E, 1598398 N
ผู้เก็บตัวอย่าง : TOPS-LAB Consultants CO., LTD.
วันที่เก็บตัวอย่าง : 06-11 มีนาคม 2568
วันที่ทดสอบ : 12-13 มีนาคม 2568
วันที่รายงานผล : 13 มีนาคม 2568
วิธีการตรวจวัด/วิเคราะห์ : US.EPA.40 CFR 50/Gravimetric Method
ผู้ควบคุมสถานีตรวจวัด (Site Operator) : นายภควัต เทียมระกิจ
รุ่นของเครื่องมือตรวจวิเคราะห์ (Model และ Serial No.) (PM-2.5) : PQ200 และ 161586
รุ่นของอุปกรณ์สอบเทียบ (Calibrator Model และ Serial No.) : DCL-H และ 7154
วันหมดอายุการสอบเทียบ (Expire Date) : May 29, 2025

วันที่เก็บตัวอย่าง	หน่วย	ผลการตรวจวัด ปริมาณฝุ่นละอองขนาดไม่เกิน 2.5 ไมครอน (PM-2.5) เฉลี่ย 24 ชั่วโมง
06-07/03/68	มคก./ลบ.ม.	31.185
07-08/03/68		29.106
08-09/03/68		28.274
09-10/03/68		29.938
10-11/03/68		32.432
ค่ามาตรฐาน		**37.5**

ค่ามาตรฐาน : ตามประกาศคณะกรรมการสิ่งแวดล้อม เรื่อง กำหนดมาตรฐานฝุ่นละอองขนาดไม่เกิน 2.5 ไมครอนในบรรยากาศโดยทั่วไป ลงวันที่ 23 มิถุนายน 2565 ประกาศในราชกิจจานุเบกษาเล่มที่ 139 ตอนพิเศษ 163 ง วันที่ 8 กรกฎาคม 2565

ชื่อผู้บันทึก : นายภควัต เทียมระกิจ
ชื่อบริษัทผู้ตรวจวัดและวิเคราะห์ตัวอย่าง : TOPS-LAB Consultants CO., LTD.
ชื่อผู้วิเคราะห์ : นางสาวจิรัชญา รอยรัตน์
ชื่อผู้ตรวจสอบ/ควบคุม : นางสาวเมธาวี คุ้มขำ
เบอร์โทรศัพท์ : 02-159-0121
เลขที่ทะเบียนผู้วิเคราะห์ : ว-326-จ-0018

C. Kunlapat
(Kunlapat Chuichoti)
Technical Team

K. Metawee
(Metawee Khumkham)
Laboratory Supervisor

ผลวิเคราะห์นี้รับรองเฉพาะตัวอย่างที่ได้ทำการวิเคราะห์และเป็นผลทดสอบตามตัวอย่างที่ได้รับเท่านั้น
ห้ามคัดถ่ายใบรับรองหรือรายงานผลแต่เพียงบางส่วน โดยไม่ได้รับอนุญาตอย่างเป็นลายลักษณ์อักษรจากทางบริษัท

บริษัท ท็อปส์-แลบ คอนซัลแตนท์ จำกัด
TOPS-LAB Consultants CO., LTD.
189 หมู่ที่ 3 ตำบลบางรักพัฒนา อำเภอบางบัวทอง จังหวัดนนทบุรี 11110
189 Moo. 3 Bangrakphatthana Bangbuathong Nonthaburi 11110
Tel : (662) 159-0121 Fax : (662) 159-0122

ANALYSIS REPORT

เลขที่ใบรายงานผล : RE6803173
ประเภทตัวอย่าง : คุณภาพอากาศในบรรยากาศโดยทั่วไป

ชื่อโครงการ : โครงการท่าเทียบเรือส่วนขยายของ บริษัท จัมโบ้ เจตตี้ จำกัด
ที่ตั้งโครงการ : ตำบลบางระกำ อำเภอนครหลวง จังหวัดพระนครศรีอยุธยา
สถานีตรวจวัด : สถานีที่ 2 บริเวณหลังท่าเทียบเรือจัมโบ้ บางระกำ
ตำแหน่งพิกัด : 47P 0672297 E, 1598398 N
ผู้เก็บตัวอย่าง : TOPS-LAB Consultants CO., LTD.

วันที่เก็บตัวอย่าง : 06-11 มีนาคม 2568
วันที่ทดสอบ : 06-11 มีนาคม 2568
วันที่รายงานผล : 13 มีนาคม 2568

วิธีการตรวจวัด/วิเคราะห์ : NDIR/CO Analyzer
รุ่นของเครื่องมือตรวจวิเคราะห์ (Analyzer Model และ Serial No.) : M300E และ 992
รุ่นของอุปกรณ์สอบเทียบ (Calibrator Model และ Serial No.) : B22019 และ APPVD
รุ่น/รหัสของอุปกรณ์ Gas Cylinder ที่ใช้ในการสอบเทียบ (Calibration Gas Cylinder I.D.) : EB0125123
ความเข้มข้นที่ทำการสอบเทียบ (Concentration <ppm>) : 4,469
วันหมดอายุการสอบเทียบ (Expire Date) : November 06, 2027

เวลา	ปริมาณก๊าซคาร์บอนมอนอกไซด์ (CO) ; หน่วย ppm				
	06-07/03/68	07-08/03/68	08-09/03/68	09-10/03/68	10-11/03/68
11.00-12.00 น.	0.51	0.49	0.50	0.51	0.49
12.00-13.00 น.	0.52	0.48	0.48	0.53	0.53
13.00-14.00 น.	0.54	0.51	0.49	0.50	0.50
14.00-15.00 น.	0.52	0.48	0.52	0.58	0.52
15.00-16.00 น.	0.49	0.49	0.49	0.50	0.49
16.00-17.00 น.	0.48	0.52	0.47	0.49	0.48
17.00-18.00 น.	0.49	0.47	0.51	0.48	0.47
18.00-19.00 น.	0.51	0.49	0.52	0.45	0.52
19.00-20.00 น.	0.49	0.45	0.48	0.43	0.49
20.00-21.00 น.	0.50	0.45	0.49	0.45	0.45
21.00-22.00 น.	0.45	0.42	0.45	0.42	0.42
22.00-23.00 น.	0.42	0.39	0.42	0.41	0.41
23.00-00.00 น.	0.40	0.38	0.43	0.40	0.39
00.00-01.00 น.	0.39	0.41	0.40	0.42	0.38
01.00-02.00 น.	0.38	0.39	0.39	0.39	0.40
02.00-03.00 น.	0.42	0.38	0.38	0.38	0.41
03.00-04.00 น.	0.43	0.45	0.41	0.39	0.39
04.00-05.00 น.	0.39	0.42	0.39	0.37	0.37
05.00-06.00 น.	0.48	0.49	0.42	0.41	0.45
06.00-07.00 น.	0.47	0.51	0.45	0.48	0.46
07.00-08.00 น.	0.51	0.52	0.46	0.49	0.49
08.00-09.00 น.	0.49	0.48	0.51	0.48	0.51
09.00-10.00 น.	0.50	0.49	0.49	0.52	0.49
10.00-11.00 น.	0.49	0.51	0.55	0.49	0.50
ค่าสูงสุด 1 ชั่วโมง	**0.54**	**0.52**	**0.55**	**0.58**	**0.53**
ค่าเฉลี่ย 8 ชั่วโมง	**0.51**	**0.49**	**0.50**	**0.51**	**0.50**
ค่ามาตรฐาน 1 ชั่วโมง	30				
ค่ามาตรฐานเฉลี่ย 8 ชั่วโมง	9				

ค่ามาตรฐาน : ตามประกาศคณะกรรมการสิ่งแวดล้อมแห่งชาติ ฉบับที่ 10 (พ.ศ.2538) ออกตามความในพระราชบัญญัติส่งเสริมและรักษาคุณภาพสิ่งแวดล้อมแห่งชาติ พ.ศ.2535 เรื่อง กำหนดมาตรฐานคุณภาพอากาศในบรรยากาศโดยทั่วไป

ชื่อผู้บันทึก : นายภควัต เทียมระกิจ
ชื่อบริษัทผู้ตรวจวัดและวิเคราะห์ตัวอย่าง : TOPS-LAB Consultants CO., LTD.
ชื่อผู้วิเคราะห์ : นางสาวจิรัชญา รอยรัตน์

C.Kunlapat
(Kunlapat Chuichoti)
Technical Team

ชื่อผู้ตรวจสอบ/ควบคุม : นางสาวเมธาวี คุ้มขำ
เบอร์โทรศัพท์ : 02-159-0121
เลขที่ทะเบียนผู้วิเคราะห์ : ว-326-จ-0018

M. Metawee
(Metawee Khumkham)
Laboratory Supervisor

บริษัท ท็อปส์-แลบ คอนซัลแตนท์ จำกัด
TOPS-LAB Consultants CO., LTD.
189 หมู่ที่ 3 ตำบลบางรักพัฒนา อำเภอบางบัวทอง จังหวัดนนทบุรี 11110
189 Moo. 3 Bangrakphatthana Bangbuathong Nonthaburi 11110
Tel : (662) 159-0121 Fax : (662) 159-0122

ANALYSIS REPORT

เลขที่ใบรายงานผล : RE6803173
ประเภทตัวอย่าง : คุณภาพอากาศในบรรยากาศโดยทั่วไป

ชื่อโครงการ : โครงการท่าเทียบเรือส่วนขยายของ บริษัท จัมโบ้ เจตตี้ จำกัด
ที่ตั้งโครงการ : ตำบลบางระกำ อำเภอนครหลวง จังหวัดพระนครศรีอยุธยา
สถานีตรวจวัด : สถานีที่ 2 บริเวณหลังท่าเทียบเรือจัมโบ้ บางระกำ
ตำแหน่งพิกัด : 47P 0672297 E, 1598398 N
ผู้เก็บตัวอย่าง : TOPS-LAB Consultants CO., LTD.

วันที่เก็บตัวอย่าง : 06-11 มีนาคม 2568
วันที่ทดสอบ : 06-11 มีนาคม 2568
วันที่รายงานผล : 13 มีนาคม 2568

วิธีการตรวจวัด/วิเคราะห์ : SO_2 UV-Fluorescence Analyzer
รุ่นของเครื่องมือตรวจวิเคราะห์ (Analyzer Model และ Serial No.) : M102E และ 1116
รุ่นของอุปกรณ์สอบเทียบ (Calibrator Model และ Serial No.) : B22019 และ APPVD
รุ่น/รหัสของอุปกรณ์ Gas Cylinder ที่ใช้ในการสอบเทียบ (Calibration Gas Cylinder I.D.) : EB0125123
ความเข้มข้นที่ทำการสอบเทียบ (Concentration <ppm>) : 52.99
วันหมดอายุการสอบเทียบ (Expire Date) : November 06, 2027

เวลา	ปริมาณก๊าซซัลเฟอร์ไดออกไซด์ (SO_2) ; หน่วย ppb				
	06-07/03/68	07-08/03/68	08-09/03/68	09-10/03/68	10-11/03/68
11.00-12.00 น.	1.7	1.6	1.7	1.8	1.8
12.00-13.00 น.	1.9	1.8	1.5	1.9	1.5
13.00-14.00 น.	1.8	1.6	1.5	1.5	1.6
14.00-15.00 น.	1.5	1.6	1.6	1.6	1.7
15.00-16.00 น.	1.8	1.7	1.4	2.0	1.6
16.00-17.00 น.	1.9	1.5	1.5	1.8	1.7
17.00-18.00 น.	1.8	1.6	1.6	1.8	1.6
18.00-19.00 น.	1.6	1.8	1.5	1.7	1.4
19.00-20.00 น.	1.7	1.7	1.6	1.6	1.5
20.00-21.00 น.	1.8	1.4	1.6	1.7	1.6
21.00-22.00 น.	2.0	1.5	1.4	1.7	1.4
22.00-23.00 น.	1.8	1.4	1.7	1.6	1.5
23.00-00.00 น.	1.5	1.5	1.5	1.5	1.3
00.00-01.00 น.	1.6	1.6	1.6	1.7	1.5
01.00-02.00 น.	1.7	1.7	1.7	1.5	1.7
02.00-03.00 น.	1.8	1.8	1.6	1.6	1.5
03.00-04.00 น.	1.3	1.6	1.5	1.7	1.6
04.00-05.00 น.	1.5	1.7	1.5	1.4	1.7
05.00-06.00 น.	1.6	1.6	1.4	1.6	1.5
06.00-07.00 น.	1.7	1.7	1.7	1.9	1.4
07.00-08.00 น.	1.5	1.5	1.6	1.8	1.5
08.00-09.00 น.	1.6	1.4	1.5	1.7	1.3
09.00-10.00 น.	1.7	1.6	1.6	1.8	1.5
10.00-11.00 น.	1.6	1.7	1.7	1.7	1.9
ค่าสูงสุด 1 ชั่วโมง	**2.0**	**1.8**	**1.7**	**2.0**	**1.9**
ค่าเฉลี่ย 24 ชั่วโมง	**1.7**	**1.6**	**1.6**	**1.7**	**1.6**
ค่ามาตรฐาน 1 ชั่วโมง [1]	300				
ค่ามาตรฐาน 24 ชั่วโมง [2]	120				

ค่ามาตรฐาน : [1] ตามประกาศคณะกรรมการสิ่งแวดล้อมแห่งชาติ ฉบับที่ 21 (พ.ศ.2544) ออกตามความพระราชบัญญัติและรักษาคุณภาพสิ่งแวดล้อมแห่งชาติ พ.ศ.2535 เรื่อง กำหนดมาตรฐานค่าก๊าซซัลเฟอร์ไดออกไซด์ในบรรยากาศโดยทั่วไปในเวลา 1 ชั่วโมง
[2] ตามประกาศคณะกรรมการสิ่งแวดล้อมแห่งชาติ ฉบับที่ 24 (พ.ศ.2547) เรื่อง กำหนดมาตรฐานคุณภาพอากาศในบรรยากาศโดยทั่วไป

ชื่อผู้บันทึก : นายภควัต เทียมระกิจ
ชื่อบริษัทผู้ตรวจวัดและวิเคราะห์ตัวอย่าง : TOPS-LAB Consultants CO., LTD.
ชื่อผู้วิเคราะห์ : นางสาวจิรัชญา รอยรัตน์

C.Kunlapat
(Kunlapat Chuichoti)
Technical Team

ชื่อผู้ตรวจสอบ/ควบคุม : นางสาวเมธาวี คุ้มขำ
เบอร์โทรศัพท์ : 02-159-0121
เลขที่ทะเบียนผู้วิเคราะห์ : ว-326-จ-0018

M. Metawee
(Metawee Khumkham)
Laboratory Supervisor

บริษัท ท็อปส์-แลบ คอนซัลแตนท์ จำกัด
TOPS-LAB Consultants CO., LTD.
189 หมู่ที่ 3 ตำบลบางรักพัฒนา อำเภอบางบัวทอง จังหวัดนนทบุรี 11110
189 Moo. 3 Bangrakphatthana Bangbuathong Nonthaburi 11110
Tel : (662) 159-0121 Fax : (662) 159-0122

ANALYSIS REPORT

เลขที่ใบรายงานผล : RE6803173
ประเภทตัวอย่าง : ความเร็วและทิศทางลม

ชื่อโครงการ : โครงการท่าเทียบเรือส่วนขยายของ บริษัท จัมโบ้ เจตตี้ จำกัด
ที่ตั้งโครงการ : ตำบลบางระกำ อำเภอนครหลวง จังหวัดพระนครศรีอยุธยา
สถานีตรวจวัด : สถานีที่ 2 บริเวณหลังท่าเทียบเรือจัมโบ้ บางระกำ
ตำแหน่งพิกัด : 47P 0672297 E, 1598398 N
ผู้เก็บตัวอย่าง : TOPS-LAB Consultants CO., LTD.
วันที่เก็บตัวอย่าง : 09-11 มีนาคม 2568
วันที่ทดสอบ : 09-11 มีนาคม 2568
วันที่รายงานผล : 13 มีนาคม 2568
วิธีการตรวจวัด/วิเคราะห์ : Wind Speed & Direction

เวลา	ผลการตรวจวัด					
	09-10/03/68			10-11/03/68		
	WS	WD	Temp	WS	WD	Temp
11.00-12.00 น.	3.1	N	32.8	2.0	NE	31.6
12.00-13.00 น.	1.8	N	33.3	1.4	ESE	31.0
13.00-14.00 น.	1.4	NW	32.4	1.6	E	30.5
14.00-15.00 น.	0.0	---	31.6	0.4	SSW	30.2
15.00-16.00 น.	0.8	W	31.0	1.2	NNE	28.9
16.00-17.00 น.	2.1	NW	30.5	1.0	WNW	28.3
17.00-18.00 น.	0.0	---	30.0	0.0	---	27.4
18.00-19.00 น.	0.0	---	29.6	0.0	---	27.1
19.00-20.00 น.	0.0	---	29.0	0.0	---	26.9
20.00-21.00 น.	0.0	---	28.5	0.0	---	26.3
21.00-22.00 น.	0.0	---	28.1	0.0	---	25.5
22.00-23.00 น.	0.0	---	27.4	0.0	---	26.1
23.00-00.00 น.	1.3	NNW	27.0	0.0	---	26.6
00.00-01.00 น.	1.4	NNW	26.9	0.0	---	25.8
01.00-02.00 น.	0.7	NNW	26.3	0.0	---	25.5
02.00-03.00 น.	0.9	NNW	25.5	0.0	---	25.0
03.00-04.00 น.	1.4	NNW	25.8	0.0	---	25.3
04.00-05.00 น.	1.8	NNW	26.1	0.0	---	25.8
05.00-06.00 น.	1.4	NNW	27.9	0.0	---	26.1
06.00-07.00 น.	1.2	NNW	29.3	0.0	---	26.6
07.00-08.00 น.	1.7	NNW	30.6	0.0	---	27.2
08.00-09.00 น.	2.0	N	31.5	0.0	---	27.8
09.00-10.00 น.	2.3	NE	32.2	0.0	---	28.3
10.00-11.00 น.	2.3	NNE	32.8	0.5	S	28.9

ชื่อผู้บันทึก : นายสุธิวัฒน์ อินทร์ช่วย
ชื่อผู้ตรวจสอบ/ควบคุม : นางสาวเมธาวี คุ้มขำ
ชื่อบริษัทผู้ตรวจวัดและวิเคราะห์ตัวอย่าง : TOPS-LAB Consultants CO., LTD.
เบอร์โทรศัพท์ : 02-159-0121
ชื่อผู้วิเคราะห์ : นางสาวจิรัชญา รอยรัตน์
เลขที่ทะเบียนผู้วิเคราะห์ : ว-326-จ-0018
ข้อสรุปทิศทางลมส่วนใหญ่พัดมาจากทิศ : ทิศตะวันออกเฉียงเหนือค่อนไปทางทิศเหนือ
ความเร็วลมส่วนใหญ่ มีค่าระหว่าง : 1.4 ถึง 3.1 เมตร/วินาที

C.Kunlapat
(Kunlapat Chuichoti)
Technical Team

M.Metawee
(Metawee Khumkham)
Laboratory Supervisor

บริษัท ท็อปส์-แลบ คอนซัลแตนท์ จำกัด
TOPS-LAB Consultants CO., LTD.
189 หมู่ที่ 3 ตำบลบางรักพัฒนา อำเภอบางบัวทอง จังหวัดนนทบุรี 11110
189 Moo. 3 Bangrakphatthana Bangbuathong Nonthaburi 11110
Tel : (662) 159-0121 Fax : (662) 159-0122

ANALYSIS REPORT

เลขที่ใบรายงานผล : RE6803173
ประเภทตัวอย่าง : ความเร็วและทิศทางลม

ชื่อโครงการ : โครงการท่าเทียบเรือส่วนขยายของ บริษัท จัมโบ้ เจตตี้ จำกัด
ที่ตั้งโครงการ : ตำบลบางระกำ อำเภอนครหลวง จังหวัดพระนครศรีอยุธยา
สถานีตรวจวัด : สถานีที่ 2 บริเวณหลังท่าเทียบเรือจัมโบ้ บางระกำ
ตำแหน่งพิกัด : 47P 0672297 E, 1598398 N
ผู้เก็บตัวอย่าง : TOPS-LAB Consultants CO., LTD.
วันที่เก็บตัวอย่าง : 06-09 มีนาคม 2568
วันที่ทดสอบ : 06-09 มีนาคม 2568
วันที่รายงานผล : 13 มีนาคม 2568
วิธีการตรวจวัด/วิเคราะห์ : Wind Speed & Direction

เวลา	ผลการตรวจวัด								
	06-07/03/68			07-08/03/68			08-09/03/68		
	WS	WD	Temp	WS	WD	Temp	WS	WD	Temp
11.00-12.00 น.	2.7	SE	31.5	2.6	SSE	31.4	1.3	NNE	30.6
12.00-13.00 น.	1.5	S	32.6	2.3	SSE	32.8	0.6	NNE	32.2
13.00-14.00 น.	1.2	S	32.9	1.2	ESE	32.5	1.2	NNE	32.7
14.00-15.00 น.	1.6	S	33.1	0.4	ESE	32.0	2.2	NNW	31.8
15.00-16.00 น.	2.0	S	32.5	2.9	E	31.6	2.3	N	31.4
16.00-17.00 น.	1.0	SW	31.7	3.4	E	31.1	2.9	NNW	31.0
17.00-18.00 น.	0.9	SW	31.0	4.8	E	30.8	1.4	N	30.6
18.00-19.00 น.	0.9	SSW	30.5	3.3	E	30.2	2.2	N	30.2
19.00-20.00 น.	0.0	---	30.0	3.4	SE	29.6	1.6	N	29.6
20.00-21.00 น.	0.9	SSE	29.6	2.6	ESE	29.3	2.1	NNE	29.3
21.00-22.00 น.	0.8	SSE	29.3	3.9	ESE	28.8	1.9	NNE	28.5
22.00-23.00 น.	0.0	---	28.5	2.9	E	28.4	1.4	ENE	28.1
23.00-00.00 น.	0.0	---	28.1	2.1	E	27.9	1.5	NNE	27.4
00.00-01.00 น.	1.0	SSE	27.7	0.3	NNE	27.5	1.1	NNE	27.2
01.00-02.00 น.	0.6	SE	27.4	0.3	N	27.0	1.7	NNE	26.9
02.00-03.00 น.	1.0	ESE	26.9	2.0	N	26.6	2.0	NNE	26.3
03.00-04.00 น.	1.9	SE	26.3	0.5	ENE	26.3	1.0	ENE	25.8
04.00-05.00 น.	0.9	SE	25.5	0.9	ENE	25.8	1.4	NNE	25.5
05.00-06.00 น.	0.5	SE	25.7	1.0	ENE	25.5	1.4	N	26.1
06.00-07.00 น.	0.6	ESE	26.6	1.1	ENE	26.1	1.1	NNW	27.8
07.00-08.00 น.	0.0	---	27.8	1.5	ENE	27.4	1.3	N	28.9
08.00-09.00 น.	1.8	ESE	28.9	1.9	ENE	28.8	1.5	ENE	29.3
09.00-10.00 น.	1.1	SE	29.3	2.7	ENE	28.9	2.4	ENE	30.6
10.00-11.00 น.	1.3	SE	30.6	1.5	ENE	29.3	2.5	N	31.5

ชื่อผู้บันทึก : นายภควัต เทียมระกิจ
ชื่อผู้ตรวจสอบ/ควบคุม : นางสาวเมธาวี คุ้มขำ
ชื่อบริษัทผู้ตรวจวัดและวิเคราะห์ตัวอย่าง : TOPS-LAB Consultants CO., LTD.
เบอร์โทรศัพท์ : 02-159-0121
ชื่อผู้วิเคราะห์ : นางสาวจิรัชญา รอยรัตน์
เลขที่ทะเบียนผู้วิเคราะห์ : ว-326-จ-0018
ข้อสรุปทิศทางลมส่วนใหญ่พัดมาจากทิศ : ทิศตะวันออกเฉียงเหนือค่อนไปทางทิศเหนือ
ความเร็วลมส่วนใหญ่ มีค่าระหว่าง : 1.4 ถึง 3.1 เมตร/วินาที

C.Kunlapat
(Kunlapat Chuichoti)
Technical Team

M.Metawee
(Metawee Khumkham)
Laboratory Supervisor

บริษัท ท็อปส์-แลบ คอนซัลแตนท์ จำกัด
TOPS-LAB Consultants CO., LTD.
189 หมู่ที่ 3 ตำบลบางรักพัฒนา อำเภอบางบัวทอง จังหวัดนนทบุรี 11110
189 Moo. 3 Bangrakphatthana Bangbuathong Nonthaburi 11110
Tel : (662) 159-0121 Fax : (662) 159-0122

ANALYSIS REPORT

เลขที่ใบรายงานผล : RE6803173
ประเภทตัวอย่าง : ความเร็วและทิศทางลม

ชื่อโครงการ : โครงการท่าเทียบเรือส่วนขยายของ บริษัท จัมโบ้ เจตตี้ จำกัด
ที่ตั้งโครงการ : ตำบลบางระกำ อำเภอนครหลวง จังหวัดพระนครศรีอยุธยา
สถานีตรวจวัด : สถานีที่ 2 บริเวณหลังท่าเทียบเรือจัมโบ้ บางระกำ
ตำแหน่งพิกัด : 47P 0672297 E, 1598398 N
ผู้เก็บตัวอย่าง : TOPS-LAB Consultants CO., LTD.
วันที่เก็บตัวอย่าง : 06-11 มีนาคม 2568
วันที่ทดสอบ : 06-11 มีนาคม 2568
วันที่รายงานผล : 13 มีนาคม 2568
วิธีการตรวจวัด/วิเคราะห์ : Wind Speed & Direction

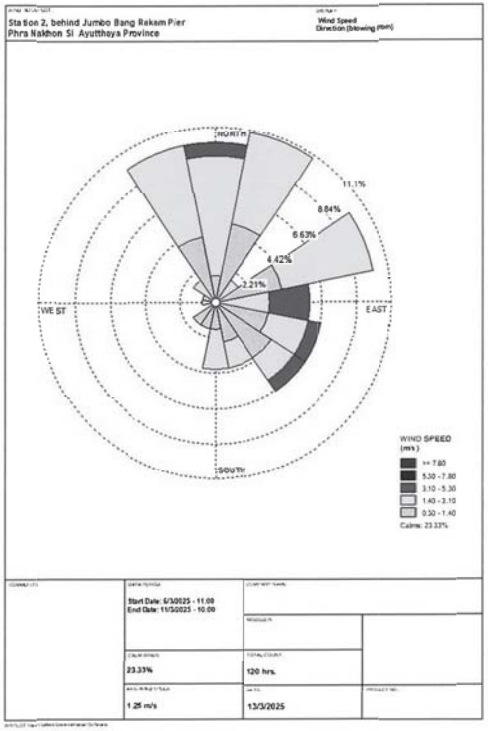

C. Kunlapat
(Kunlapat Chuichoti)
Technical Team

K. Metawee
(Metawee Khumkham)
Laboratory Supervisor

บริษัท ท็อปส์-แลบ คอนซัลแตนท์ จำกัด
TOPS-LAB Consultants CO., LTD.
189 หมู่ที่ 3 ตำบลบางรักพัฒนา อำเภอบางบัวทอง จังหวัดนนทบุรี 11110
189 Moo. 3 Bangrakphatthana Bangbuathong Nonthaburi 11110
Tel : (662) 159-0121 Fax : (662) 159-0122

ANALYSIS REPORT

เลขที่ใบรายงานผล : RE6803173
ประเภทตัวอย่าง : ความเร็วและทิศทางลม

ชื่อโครงการ : โครงการท่าเทียบเรือส่วนขยายของ บริษัท จัมโบ้ เจตตี้ จำกัด
ที่ตั้งโครงการ : ตำบลบางระกำ อำเภอนครหลวง จังหวัดพระนครศรีอยุธยา
สถานีตรวจวัด : สถานีที่ 2 บริเวณหลังท่าเทียบเรือจัมโบ้ บางระกำ
ตำแหน่งพิกัด : 47P 0672297 E, 1598398 N
ผู้เก็บตัวอย่าง : TOPS-LAB Consultants CO., LTD.
วันที่เก็บตัวอย่าง : 06-11 มีนาคม 2568
วันที่ทดสอบ : 06-11 มีนาคม 2568
วันที่รายงานผล : 13 มีนาคม 2568
วิธีการตรวจวัด/วิเคราะห์ : Wind Speed & Direction

ทิศ	ความเร็วลม (เมตร/วินาที)					รวม
	ลมเบา 0.3-1.4	ลมอ่อน 1.4-3.1	ลมโชย 3.1-5.3	ลมปานกลาง 5.3-7.8	ลมแรง >= 7.8	
N	2	9	1	0	0	12
NNE	6	7	0	0	0	13
NE	0	2	0	0	0	2
ENE	5	7	0	0	0	12
E	0	4	3	0	0	7
ESE	4	3	1	0	0	8
SE	5	2	1	0	0	8
SSE	3	2	0	0	0	5
S	2	3	0	0	0	5
SSW	2	0	0	0	0	2
SW	2	0	0	0	0	2
WSW	0	0	0	0	0	0
W	1	0	0	0	0	1
WNW	1	0	0	0	0	1
NW	0	2	0	0	0	2
NNW	5	7	0	0	0	12
Total	38	48	6	0	0	92
ร้อยละ	31.67	40.00	5.00	0.00	0.00	76.67

Frequency of Calm Wind : 28
Frequency of Calm Wind : 23.33 %

C. Kunlapat
(Kunlapat Chuichoti)
Technical Team

K. Metawee
(Metawee Khumkham)
Laboratory Supervisor

บริษัท ท็อปส์-แลบ คอนซัลแตนท์ จำกัด
TOPS-LAB Consultants CO., LTD.
189 หมู่ที่ 3 ตำบลบางรักพัฒนา อำเภอบางบัวทอง จังหวัดนนทบุรี 11110
189 Moo. 3 Bangrakphatthana Bangbuathong Nonthaburi 11110
Tel : (662) 159-0121 Fax : (662) 159-0122

ANALYSIS REPORT

เลขที่ใบรายงานผล : RE6803173
ประเภทตัวอย่าง : คุณภาพอากาศในบรรยากาศโดยทั่วไป

ชื่อโครงการ : โครงการท่าเทียบเรือส่วนขยายของ บริษัท จัมโบ้ เจตตี้ จำกัด
ที่ตั้งโครงการ : ตำบลบางระกำ อำเภอนครหลวง จังหวัดพระนครศรีอยุธยา
สถานีตรวจวัด : สถานีที่ 3 วัดบันได
ตำแหน่งพิกัด : 47P 0672754 E, 1597783 N
ผู้เก็บตัวอย่าง : TOPS-LAB Consultants CO., LTD.
วันที่เก็บตัวอย่าง : 06-11 มีนาคม 2568
วันที่ทดสอบ : 12-13 มีนาคม 2568
วันที่รายงานผล : 13 มีนาคม 2568
วิธีการตรวจวัด/วิเคราะห์ : US.EPA.40 CFR 50/Gravimetric Method
ผู้ควบคุมสถานีตรวจวัด (Site Operator) : นายภควัต เทียมระกิจ
รุ่นของเครื่องมือตรวจวิเคราะห์ (Model และ Serial No.) (PM-2.5) : PQ 200 และ 170755
รุ่นของอุปกรณ์สอบเทียบ (Calibrator Model และ Serial No.) : DCL-H และ 7154
วันหมดอายุการสอบเทียบ (Expire Date) : May 29, 2025

วันที่เก็บตัวอย่าง	หน่วย	ผลการตรวจวัด ปริมาณฝุ่นละอองขนาดไม่เกิน 2.5 ไมครอน (PM-2.5) เฉลี่ย 24 ชั่วโมง
06-07/03/68	มคก./ลบ.ม.	18.295
07-08/03/68		17.879
08-09/03/68		19.127
09-10/03/68		16.632
10-11/03/68		19.958
ค่ามาตรฐาน		**37.5**

ค่ามาตรฐาน : ตามประกาศคณะกรรมการสิ่งแวดล้อม เรื่อง กำหนดมาตรฐานฝุ่นละอองขนาดไม่เกิน 2.5 ไมครอนในบรรยากาศโดยทั่วไป ลงวันที่ 23 มิถุนายน 2565 ประกาศในราชกิจจานุเบกษาเล่มที่ 139 ตอนพิเศษ 163 ง วันที่ 8 กรกฎาคม 2565

ชื่อผู้บันทึก : นายภควัต เทียมระกิจ
ชื่อบริษัทผู้ตรวจวัดและวิเคราะห์ตัวอย่าง : TOPS-LAB Consultants CO., LTD.
ชื่อผู้วิเคราะห์ : นางสาวจิรัชญา รอยรัตน์
ชื่อผู้ตรวจสอบ/ควบคุม : นางสาวเมธาวี คุ้มขำ
เบอร์โทรศัพท์ : 02-159-0121
เลขที่ทะเบียนผู้วิเคราะห์ : ว-326-จ-0018

C.Kunlapat
(Kunlapat Chuichoti)
Technical Team

K.Metawee
(Metawee Khumkham)
Laboratory Supervisor

บริษัท ท็อปส์-แลบ คอนซัลแตนท์ จำกัด
TOPS-LAB Consultants CO., LTD.
189 หมู่ที่ 3 ตำบลบางรักพัฒนา อำเภอบางบัวทอง จังหวัดนนทบุรี 11110
189 Moo. 3 Bangrakphatthana Bangbuathong Nonthaburi 11110
Tel : (662) 159-0121 Fax : (662) 159-0122

ANALYSIS REPORT

เลขที่ใบรายงานผล : RE6803173
ประเภทตัวอย่าง : คุณภาพอากาศในบรรยากาศโดยทั่วไป

ชื่อโครงการ : โครงการท่าเทียบเรือส่วนขยายของ บริษัท จัมโบ้ เจตตี้ จำกัด
ที่ตั้งโครงการ : ตำบลบางระกำ อำเภอนครหลวง จังหวัดพระนครศรีอยุธยา
สถานีตรวจวัด : สถานีที่ 3 วัดบันได
ตำแหน่งพิกัด : 47P 0672754 E, 1597783 N
ผู้เก็บตัวอย่าง : TOPS-LAB Consultants CO., LTD.
วันที่เก็บตัวอย่าง : 06-11 มีนาคม 2568
วันที่ทดสอบ : 12-13 มีนาคม 2568
วันที่รายงานผล : 13 มีนาคม 2568
วิธีการตรวจวัด/วิเคราะห์ : US.EPA.40 CFR 50/Gravimetric Method
ผู้ควบคุมสถานีตรวจวัด (Site Operator) : นายภควัต เทียมระกิจ
รุ่นของเครื่องมือตรวจวิเคราะห์ (Model และ Serial No.) (TSP) : TE-5009X และ 1941
รุ่นของเครื่องมือตรวจวิเคราะห์ (Model และ Serial No.) (PM-10) : GMW-105 และ 7550
รุ่นของอุปกรณ์สอบเทียบ (Calibrator Model และ Serial No.) : TE-5025A และ 3092
วันหมดอายุการสอบเทียบ (Expire Date) : June 17, 2025

วันที่เก็บตัวอย่าง	หน่วย	ผลการตรวจวัด	
		ปริมาณฝุ่นละอองรวม (TSP) เฉลี่ย 24 ชั่วโมง	ปริมาณฝุ่นละอองขนาดไม่เกิน 10 ไมครอน (PM-10) เฉลี่ย 24 ชั่วโมง
06-07/03/68	มก./ลบ.ม.	0.095	0.050
07-08/03/68		0.093	0.048
08-09/03/68		0.097	0.051
09-10/03/68		0.091	0.047
10-11/03/68		0.099	0.052
ค่ามาตรฐาน		**0.33**	**0.12**

ค่ามาตรฐาน : ตามประกาศคณะกรรมการสิ่งแวดล้อมแห่งชาติ ฉบับที่ 24 (พ.ศ.2547) เรื่อง กำหนดมาตรฐานคุณภาพอากาศในบรรยากาศโดยทั่วไป

ชื่อผู้บันทึก : นายภควัต เทียมระกิจ
ชื่อบริษัทผู้ตรวจวัดและวิเคราะห์ตัวอย่าง : TOPS-LAB Consultants CO., LTD.
ชื่อผู้วิเคราะห์ : นางสาวจิรัชญา รอยรัตน์
ชื่อผู้ตรวจสอบ/ควบคุม : นางสาวเมธาวี คุ้มขำ
เบอร์โทรศัพท์ : 02-159-0121
เลขที่ทะเบียนผู้วิเคราะห์ : ว-326-จ-0018

C.Kunlapat
(Kunlapat Chuichoti)
Technical Team

K.Metawee
(Metawee Khumkham)
Laboratory Supervisor

บริษัท ท็อปส์-แลบ คอนซัลแตนท์ จำกัด
TOPS-LAB Consultants CO., LTD.
189 หมู่ที่ 3 ตำบลบางรักพัฒนา อำเภอบางบัวทอง จังหวัดนนทบุรี 11110
189 Moo. 3 Bangrakphatthana Bangbuathong Nonthaburi 11110
Tel : (662) 159-0121 Fax : (662) 159-0122

ANALYSIS REPORT

เลขที่ใบรายงานผล : RE6803173
ประเภทตัวอย่าง : คุณภาพอากาศในบรรยากาศโดยทั่วไป

ชื่อโครงการ : โครงการท่าเทียบเรือส่วนขยายของ บริษัท จัมโบ้ เจตตี้ จำกัด
ที่ตั้งโครงการ : ตำบลบางระกำ อำเภอนครหลวง จังหวัดพระนครศรีอยุธยา
สถานีตรวจวัด : สถานีที่ 3 วัดบันได
ตำแหน่งพิกัด : 47P 0672754 E, 1597783 N
ผู้เก็บตัวอย่าง : TOPS-LAB Consultants CO., LTD.
วันที่เก็บตัวอย่าง : 06-11 มีนาคม 2568
วันที่ทดสอบ : 06-11 มีนาคม 2568
วันที่รายงานผล : 13 มีนาคม 2568
วิธีการตรวจวัด/วิเคราะห์ : SO_2 UV-Fluorescence Analyzer
รุ่นของเครื่องมือตรวจวิเคราะห์ (Analyzer Model และ Serial No.) : T100 และ 1627
รุ่นของอุปกรณ์สอบเทียบ (Calibrator Model และ Serial No.) : B22019 และ APPVD
รุ่น/รหัสของอุปกรณ์ Gas Cylinder ที่ใช้ในการสอบเทียบ (Calibration Gas Cylinder I.D.) : EB0125123
ความเข้มข้นที่ทำการสอบเทียบ (Concentration <ppm>) : 52.99
วันหมดอายุการสอบเทียบ (Expire Date) : November 06, 2027

เวลา	ปริมาณก๊าซซัลเฟอร์ไดออกไซด์ (SO_2) ; หน่วย ppb				
	06-07/03/68	07-08/03/68	08-09/03/68	09-10/03/68	10-11/03/68
14.00-15.00 น.	3.3	3.6	3.2	3.3	3.4
15.00-16.00 น.	3.2	3.5	3.1	3.5	3.2
16.00-17.00 น.	2.9	3.4	2.9	3.2	3.3
17.00-18.00 น.	3.2	3.2	3.9	3.5	3.2
18.00-19.00 น.	3.1	3.4	3.0	3.0	3.0
19.00-20.00 น.	3.0	3.2	3.5	2.9	2.9
20.00-21.00 น.	3.4	3.1	2.8	2.6	2.8
21.00-22.00 น.	2.9	3.2	2.9	2.7	2.8
22.00-23.00 น.	2.6	3.1	2.9	2.9	2.9
23.00-00.00 น.	2.5	3.0	3.1	2.7	2.7
00.00-01.00 น.	2.8	2.9	3.0	2.6	3.0
01.00-02.00 น.	2.6	2.8	2.8	2.9	2.5
02.00-03.00 น.	2.4	2.9	2.7	2.7	2.4
03.00-04.00 น.	2.6	2.8	2.6	2.6	2.6
04.00-05.00 น.	2.6	2.9	2.9	2.8	2.9
05.00-06.00 น.	2.7	2.9	2.8	2.9	2.5
06.00-07.00 น.	2.9	2.9	2.9	3.0	2.5
07.00-08.00 น.	2.8	3.1	3.0	2.6	2.7
08.00-09.00 น.	3.0	3.4	3.1	2.9	2.9
09.00-10.00 น.	3.1	3.5	3.2	2.8	3.0
10.00-11.00 น.	2.9	3.4	3.4	3.1	3.3
11.00-12.00 น.	2.6	3.3	3.2	3.2	3.2
12.00-13.00 น.	3.2	3.5	3.1	3.2	3.0
13.00-14.00 น.	2.8	3.4	3.2	3.2	3.4
ค่าสูงสุด 1 ชั่วโมง	**3.4**	**3.6**	**3.9**	**3.5**	**3.4**
ค่าเฉลี่ย 24 ชั่วโมง	**2.9**	**3.2**	**3.1**	**3.0**	**2.9**
ค่ามาตรฐาน 1 ชั่วโมง [1)]	300				
ค่ามาตรฐาน 24 ชั่วโมง [2)]	120				

ค่ามาตรฐาน : [1)] ตามประกาศคณะกรรมการสิ่งแวดล้อมแห่งชาติ ฉบับที่ 21 (พ.ศ.2544) ออกตามความพระราชบัญญัติและรักษาคุณภาพสิ่งแวดล้อมแห่งชาติ พ.ศ.2535 เรื่อง กำหนดมาตรฐานค่าก๊าซซัลเฟอร์ไดออกไซด์ในบรรยากาศโดยทั่วไปในเวลา 1 ชั่วโมง
[2)] ตามประกาศคณะกรรมการสิ่งแวดล้อมแห่งชาติ ฉบับที่ 24 (พ.ศ.2547) เรื่อง กำหนดมาตรฐานคุณภาพอากาศในบรรยากาศโดยทั่วไป

ชื่อผู้บันทึก : นายภควัต เทียมระกิจ
ชื่อบริษัทผู้ตรวจวัดและวิเคราะห์ตัวอย่าง : TOPS-LAB Consultants CO., LTD.
ชื่อผู้วิเคราะห์ : นางสาวจิรัชญา รอยรัตน์
ชื่อผู้ตรวจสอบ/ควบคุม : นางสาวเมธาวี คุ้มขำ
เบอร์โทรศัพท์ : 02-159-0121
เลขที่ทะเบียนผู้วิเคราะห์ : ว-326-จ-0018

C. Kunlapat
(Kunlapat Chuichoti)
Technical Team

K. Metawee
(Metawee Khumkham)
Laboratory Supervisor

บริษัท ท็อปส์-แลบ คอนซัลแตนท์ จำกัด
TOPS-LAB Consultants CO., LTD.
189 หมู่ที่ 3 ตำบลบางรักพัฒนา อำเภอบางบัวทอง จังหวัดนนทบุรี 11110
189 Moo. 3 Bangrakphatthana Bangbuathong Nonthaburi 11110
Tel : (662) 159-0121 Fax : (662) 159-0122

ANALYSIS REPORT

เลขที่ใบรายงานผล : RE6803173
ประเภทตัวอย่าง : คุณภาพอากาศในบรรยากาศโดยทั่วไป

ชื่อโครงการ : โครงการท่าเทียบเรือส่วนขยายของ บริษัท จัมโบ้ เจตตี้ จำกัด
ที่ตั้งโครงการ : ตำบลบางระกำ อำเภอนครหลวง จังหวัดพระนครศรีอยุธยา
สถานีตรวจวัด : สถานีที่ 3 วัดบันได
ตำแหน่งพิกัด : 47P 0672754 E, 1597783 N
ผู้เก็บตัวอย่าง : TOPS-LAB Consultants CO., LTD.
วันที่เก็บตัวอย่าง : 06-11 มีนาคม 2568
วันที่ทดสอบ : 06-11 มีนาคม 2568
วันที่รายงานผล : 13 มีนาคม 2568
วิธีการตรวจวัด/วิเคราะห์ : NO_x Chemiluminescence Analyzer
รุ่นของเครื่องมือตรวจวิเคราะห์ (Analyzer Model และ Serial No.) : 6040 และ 17200719
รุ่นของอุปกรณ์สอบเทียบ (Calibrator Model และ Serial No.) : B22019 และ APPVD
รุ่น/รหัสของอุปกรณ์ Gas Cylinder ที่ใช้ในการสอบเทียบ (Calibration Gas Cylinder I.D.) : EB0125123
ความเข้มข้นที่ทำการสอบเทียบ (Concentration <ppm>) : 54.81
วันหมดอายุการสอบเทียบ (Expire Date) : November 06, 2027

เวลา	ปริมาณก๊าซไนโตรเจนไดออกไซด์ (NO_2) ; หน่วย ppb				
	06-07/03/68	07-08/03/68	08-09/03/68	09-10/03/68	10-11/03/68
14.00-15.00 น.	6.4	6.7	7.1	7.6	8.1
15.00-16.00 น.	5.9	6.5	6.8	6.9	7.5
16.00-17.00 น.	6.1	5.9	6.1	5.9	6.9
17.00-18.00 น.	7.9	5.4	5.7	7.2	8.1
18.00-19.00 น.	9.8	7.8	5.6	8.9	9.6
19.00-20.00 น.	10.3	9.6	6.9	10.1	10.2
20.00-21.00 น.	12.6	11.2	8.8	12.4	11.8
21.00-22.00 น.	13.8	12.6	10.1	14.9	13.4
22.00-23.00 น.	14.5	13.9	12.8	16.0	15.9
23.00-00.00 น.	16.9	16.4	15.9	17.1	16.8
00.00-01.00 น.	14.2	13.1	16.1	13.2	13.1
01.00-02.00 น.	12.3	12.1	14.2	11.8	12.2
02.00-03.00 น.	11.8	10.9	11.8	10.9	11.8
03.00-04.00 น.	10.0	9.8	10.3	9.8	10.9
04.00-05.00 น.	9.5	9.1	9.5	9.1	9.5
05.00-06.00 น.	9.1	8.6	8.3	8.3	9.1
06.00-07.00 น.	8.2	7.3	7.6	7.9	8.1
07.00-08.00 น.	7.6	9.4	9.7	8.1	7.6
08.00-09.00 น.	9.4	11.2	10.8	9.7	9.8
09.00-10.00 น.	10.2	12.3	11.9	10.2	10.1
10.00-11.00 น.	12.7	10.1	12.1	11.6	12.0
11.00-12.00 น.	8.2	9.8	9.2	10.1	13.2
12.00-13.00 น.	6.7	8.2	8.3	9.6	10.1
13.00-14.00 น.	5.9	7.4	6.9	8.2	9.3
ค่าสูงสุด 1 ชั่วโมง	**16.9**	**16.4**	**16.1**	**17.1**	**16.8**
ค่าเฉลี่ย 24 ชั่วโมง	**10.0**	**9.8**	**9.7**	**10.2**	**10.6**
ค่ามาตรฐาน 1 ชั่วโมง	170				

ค่ามาตรฐาน : ตามประกาศคณะกรรมการสิ่งแวดล้อมแห่งชาติ ฉบับที่ 33 (พ.ศ.2552) เรื่อง กำหนดมาตรฐานค่าก๊าซไนโตรเจนไดออกไซด์ในบรรยากาศโดยทั่วไป

ชื่อผู้บันทึก : นายภควัต เทียมระกิจ
ชื่อบริษัทผู้ตรวจวัดและวิเคราะห์ตัวอย่าง : TOPS-LAB Consultants CO., LTD.
ชื่อผู้วิเคราะห์ : นางสาวจิรัชญา รอยรัตน์
ชื่อผู้ตรวจสอบ/ควบคุม : นางสาวเมธาวี คุ้มขำ
เบอร์โทรศัพท์ : 02-159-0121
เลขที่ทะเบียนผู้วิเคราะห์ : ว-326-จ-0018

C. Kunlapat
(Kunlapat Chuichoti)
Technical Team

K. Metawee
(Metawee Khumkham)
Laboratory Supervisor

บริษัท ท็อปส์-แลบ คอนซัลแตนท์ จำกัด
TOPS-LAB Consultants CO., LTD.
189 หมู่ที่ 3 ตำบลบางรักพัฒนา อำเภอบางบัวทอง จังหวัดนนทบุรี 11110
189 Moo. 3 Bangrakphatthana Bangbuathong Nonthaburi 11110
Tel : (662) 159-0121 Fax : (662) 159-0122

ANALYSIS REPORT

เลขที่ใบรายงานผล : RE6803173
ประเภทตัวอย่าง : ความเร็วและทิศทางลม

ชื่อโครงการ : โครงการท่าเทียบเรือส่วนขยายของ บริษัท จัมโบ้ เจตตี้ จำกัด
ที่ตั้งโครงการ : ตำบลบางระกำ อำเภอนครหลวง จังหวัดพระนครศรีอยุธยา
สถานีตรวจวัด : สถานีที่ 3 วัดบันได
ตำแหน่งพิกัด : 47P 0672754 E, 1597783 N
ผู้เก็บตัวอย่าง : TOPS-LAB Consultants CO., LTD.
วันที่เก็บตัวอย่าง : 06-09 มีนาคม 2568
วันที่ทดสอบ : 06-09 มีนาคม 2568
วันที่รายงานผล : 13 มีนาคม 2568
วิธีการตรวจวัด/วิเคราะห์ : Wind Speed & Direction

เวลา	ผลการตรวจวัด								
	06-07/03/68			07-08/03/68			08-09/03/68		
	WS	WD	Temp	WS	WD	Temp	WS	WD	Temp
14.00-15.00 น.	1.9	NNW	31.5	1.6	ENE	31.7	1.4	SSE	32.0
15.00-16.00 น.	1.9	WNW	30.9	1.8	ENE	31.5	1.3	SSE	31.5
16.00-17.00 น.	1.4	W	30.2	2.3	NE	30.3	1.0	SSE	31.0
17.00-18.00 น.	1.3	WNW	29.6	2.0	NE	29.6	1.0	SE	30.5
18.00-19.00 น.	1.3	NW	29.3	3.4	NNE	29.5	1.2	SE	29.9
19.00-20.00 น.	1.7	N	28.8	2.7	NNE	28.4	1.5	SE	29.3
20.00-21.00 น.	1.7	N	28.1	1.9	NE	28.1	1.3	ESE	28.4
21.00-22.00 น.	1.3	NW	27.6	1.5	NNE	26.6	1.4	E	28.1
22.00-23.00 น.	1.1	NW	27.1	1.3	ENE	26.3	1.2	ESE	27.0
23.00-00.00 น.	1.5	NNE	26.7	0.9	ESE	25.8	1.1	ESE	26.3
00.00-01.00 น.	1.3	NNE	26.4	0.8	ESE	25.5	1.2	SE	25.8
01.00-02.00 น.	1.8	NNE	25.9	1.0	SE	25.1	1.2	ESE	25.2
02.00-03.00 น.	2.2	NNE	25.4	1.1	ESE	26.0	1.0	SE	26.1
03.00-04.00 น.	1.9	NNE	25.0	1.3	E	26.4	1.1	SE	26.6
04.00-05.00 น.	1.2	N	25.2	1.2	ESE	26.8	1.1	SE	27.8
05.00-06.00 น.	0.8	ENE	25.5	1.4	ESE	27.2	0.8	SSE	28.9
06.00-07.00 น.	0.7	E	25.8	1.3	ESE	28.5	1.0	SE	29.3
07.00-08.00 น.	1.8	NE	26.5	1.8	E	28.9	1.7	ESE	30.0
08.00-09.00 น.	2.0	NNE	26.9	1.9	ESE	29.3	1.7	ESE	31.6
09.00-10.00 น.	2.1	NNE	27.3	1.5	ESE	30.0	1.7	ESE	32.2
10.00-11.00 น.	2.6	N	28.4	1.4	E	30.1	1.5	SSE	33.3
11.00-12.00 น.	2.6	N	29.9	1.3	E	31.6	1.3	S	32.4
12.00-13.00 น.	1.8	NNE	30.6	1.4	ESE	32.2	1.4	N	31.5
13.00-14.00 น.	1.7	NNE	32.3	1.4	SSE	33.3	1.1	N	31.0

ชื่อผู้บันทึก : นายภควัต เทียมระกิจ
ชื่อบริษัทผู้ตรวจวัดและวิเคราะห์ตัวอย่าง : TOPS-LAB Consultants CO., LTD.
ชื่อผู้วิเคราะห์ : นางสาวจิรัชญา รอยรัตน์
ข้อสรุปทิศทางลมส่วนใหญ่พัดมาจากทิศ : ทิศตะวันออกเฉียงใต้ค่อนไปทางใต้
ความเร็วลมส่วนใหญ่ มีค่าระหว่าง : 0.3 ถึง 1.4 เมตร/วินาที

ชื่อผู้ตรวจสอบ/ควบคุม : นางสาวเมธาวี คุ้มขำ
เบอร์โทรศัพท์ : 02-159-0121
เลขที่ทะเบียนผู้วิเคราะห์ : ว-326-จ-0018

C. Kunlapat
(Kunlapat Chuichoti)
Technical Team

K. Metawee
(Metawee Khumkham)
Laboratory Supervisor

บริษัท ท็อปส์-แลบ คอนซัลแตนท์ จำกัด
TOPS-LAB Consultants CO., LTD.
189 หมู่ที่ 3 ตำบลบางรักพัฒนา อำเภอบางบัวทอง จังหวัดนนทบุรี 11110
189 Moo. 3 Bangrakphatthana Bangbuathong Nonthaburi 11110
Tel : (662) 159-0121 Fax : (662) 159-0122

ANALYSIS REPORT

เลขที่ใบรายงานผล : RE6803173
ประเภทตัวอย่าง : คุณภาพอากาศในบรรยากาศโดยทั่วไป

ชื่อโครงการ : โครงการท่าเทียบเรือส่วนขยายของ บริษัท จัมโบ้ เจตตี้ จำกัด
ที่ตั้งโครงการ : ตำบลบางระกำ อำเภอนครหลวง จังหวัดพระนครศรีอยุธยา
สถานีตรวจวัด : สถานีที่ 3 วัดบันได
ตำแหน่งพิกัด : 47P 0672754 E, 1597783 N
ผู้เก็บตัวอย่าง : TOPS-LAB Consultants CO., LTD.
วันที่เก็บตัวอย่าง : 06-11 มีนาคม 2568
วันที่ทดสอบ : 06-11 มีนาคม 2568
วันที่รายงานผล : 13 มีนาคม 2568
วิธีการตรวจวัด/วิเคราะห์ : NDIR/CO Analyzer
รุ่นของเครื่องมือตรวจวิเคราะห์ (Analyzer Model และ Serial No.) : 48C และ 337
รุ่นของอุปกรณ์สอบเทียบ (Calibrator Model และ Serial No.) : B22019 และ APPVD
รุ่น/รหัสของอุปกรณ์ Gas Cylinder ที่ใช้ในการสอบเทียบ (Calibration Gas Cylinder I.D.) : EB0125123
ความเข้มข้นที่ทำการสอบเทียบ (Concentration <ppm>) : 4,469
วันหมดอายุการสอบเทียบ (Expire Date) : November 06, 2027

เวลา	ปริมาณก๊าซคาร์บอนมอนอกไซด์ (CO) ; หน่วย ppm				
	06-07/03/68	07-08/03/68	08-09/03/68	09-10/03/68	10-11/03/68
14.00-15.00 น.	0.20	0.20	0.30	0.10	0.20
15.00-16.00 น.	0.10	0.20	0.10	0.20	0.20
16.00-17.00 น.	0.20	0.30	0.30	0.10	0.30
17.00-18.00 น.	0.20	9.60	0.30	0.30	0.20
18.00-19.00 น.	0.10	0.20	0.10	0.20	0.10
19.00-20.00 น.	0.10	0.30	0.30	0.20	0.10
20.00-21.00 น.	0.10	0.20	0.30	0.30	0.10
21.00-22.00 น.	0.30	0.20	0.30	0.30	0.10
22.00-23.00 น.	0.20	0.20	0.10	0.30	0.20
23.00-00.00 น.	0.20	0.30	0.30	0.20	0.20
00.00-01.00 น.	0.10	0.30	0.30	0.30	0.10
01.00-02.00 น.	0.10	0.10	0.10	0.20	0.20
02.00-03.00 น.	0.30	0.30	0.30	0.30	0.20
03.00-04.00 น.	0.30	0.30	0.10	0.20	0.10
04.00-05.00 น.	0.30	0.30	0.30	0.30	0.20
05.00-06.00 น.	0.30	0.30	0.10	0.20	0.20
06.00-07.00 น.	0.30	0.20	0.10	0.20	0.10
07.00-08.00 น.	0.20	0.30	0.30	0.30	0.20
08.00-09.00 น.	0.10	0.10	0.20	0.20	0.30
09.00-10.00 น.	0.10	0.20	0.30	0.10	0.20
10.00-11.00 น.	6.60	0.20	0.30	0.30	0.10
11.00-12.00 น.	0.10	0.30	0.20	0.10	0.10
12.00-13.00 น.	0.30	0.10	0.30	0.20	0.30
13.00-14.00 น.	0.10	0.30	0.10	0.10	0.20
ค่าสูงสุด 1 ชั่วโมง	**6.60**	**9.60**	**0.30**	**0.30**	**0.30**
ค่าเฉลี่ย 8 ชั่วโมง	**1.03**	**1.41**	**0.25**	**0.27**	**0.19**
ค่ามาตรฐาน 1 ชั่วโมง	**30**				
ค่ามาตรฐานเฉลี่ย 8 ชั่วโมง	**9**				

ค่ามาตรฐาน : ตามประกาศคณะกรรมการสิ่งแวดล้อมแห่งชาติ ฉบับที่ 10 (พ.ศ.2538) ออกตามความในพระราชบัญญัติส่งเสริมและรักษาคุณภาพสิ่งแวดล้อมแห่งชาติ พ.ศ.2535 เรื่อง กำหนดมาตรฐานคุณภาพอากาศในบรรยากาศโดยทั่วไป

ชื่อผู้บันทึก : นายภควัต เทียมระกิจ
ชื่อบริษัทผู้ตรวจวัดและวิเคราะห์ตัวอย่าง : TOPS-LAB Consultants CO., LTD.
ชื่อผู้วิเคราะห์ : นางสาวจิรัชญา รอยรัตน์

ชื่อผู้ตรวจสอบ/ควบคุม : นางสาวเมธาวี คุ้มขำ
เบอร์โทรศัพท์ : 02-159-0121
เลขที่ทะเบียนผู้วิเคราะห์ : ว-326-จ-0018

C. Kunlapat
(Kunlapat Chuichoti)
Technical Team

K. Metawee
(Metawee Khumkham)
Laboratory Supervisor

บริษัท ท็อปส์-แลบ คอนซัลแตนท์ จำกัด
TOPS-LAB Consultants CO., LTD.
189 หมู่ที่ 3 ตำบลบางรักพัฒนา อำเภอบางบัวทอง จังหวัดนนทบุรี 11110
189 Moo. 3 Bangrakphatthana Bangbuathong Nonthaburi 11110
Tel : (662) 159-0121 Fax : (662) 159-0122

ANALYSIS REPORT

เลขที่ใบรายงานผล : RE6803173
ประเภทตัวอย่าง : ความเร็วและทิศทางลม

ชื่อโครงการ : โครงการท่าเทียบเรือส่วนขยายของ บริษัท จัมโบ้ เจตตี้ จำกัด
ที่ตั้งโครงการ : ตำบลบางระกำ อำเภอนครหลวง จังหวัดพระนครศรีอยุธยา
สถานีตรวจวัด : สถานีที่ 3 วัดบันได
ตำแหน่งพิกัด : 47P 0672754 E, 1597783 N
ผู้เก็บตัวอย่าง : TOPS-LAB Consultants CO., LTD.
วันที่เก็บตัวอย่าง : 06-11 มีนาคม 2568
วันที่ทดสอบ : 06-11 มีนาคม 2568
วันที่รายงานผล : 13 มีนาคม 2568
วิธีการตรวจวัด/วิเคราะห์ : Wind Speed & Direction

ทิศ	ความเร็วลม (เมตร/วินาที)					รวม
	ลมเบา 0.3-1.4	ลมอ่อน 1.4-3.1	ลมโชย 3.1-5.3	ลมปานกลาง 5.3-7.8	ลมแรง >= 7.8	
N	2	7	0	0	0	9
NNE	2	15	1	0	0	18
NE	0	4	0	0	0	4
ENE	3	3	0	0	0	6
E	4	4	0	0	0	8
ESE	9	8	0	0	0	17
SE	10	1	0	0	0	11
SSE	17	3	0	0	0	20
S	6	0	0	0	0	6
SSW	3	1	0	0	0	4
SW	2	0	0	0	0	2
WSW	1	0	0	0	0	1
W	0	1	0	0	0	1
WNW	1	1	0	0	0	2
NW	4	0	0	0	0	4
NNW	1	1	0	0	0	2
Total	65	49	1	0	0	115
ร้อยละ	54.17	40.83	0.83	0.00	0.00	95.83

Frequency of Calm Wind : 5
Frequency of Calm Wind : 4.17 %

(Kunlapat Chuichoti)
Technical Team

(Metawee Khumkham)
Laboratory Supervisor

บริษัท ท็อปส์-แลบ คอนซัลแตนท์ จำกัด
TOPS-LAB Consultants CO., LTD.
189 หมู่ที่ 3 ตำบลบางรักพัฒนา อำเภอบางบัวทอง จังหวัดนนทบุรี 11110
189 Moo. 3 Bangrakphatthana Bangbuathong Nonthaburi 11110
Tel : (662) 159-0121 Fax : (662) 159-0122

ANALYSIS REPORT

เลขที่ใบรายงานผล : RE6803173
ประเภทตัวอย่าง : ความเร็วและทิศทางลม

ชื่อโครงการ : โครงการท่าเทียบเรือส่วนขยายของ บริษัท จัมโบ้ เจตตี้ จำกัด
ที่ตั้งโครงการ : ตำบลบางระกำ อำเภอนครหลวง จังหวัดพระนครศรีอยุธยา
สถานีตรวจวัด : สถานีที่ 3 วัดบันได
ตำแหน่งพิกัด : 47P 0672754 E, 1597783 N
ผู้เก็บตัวอย่าง : TOPS-LAB Consultants CO., LTD.
วันที่เก็บตัวอย่าง : 06-11 มีนาคม 2568
วันที่ทดสอบ : 06-11 มีนาคม 2568
วันที่รายงานผล : 13 มีนาคม 2568
วิธีการตรวจวัด/วิเคราะห์ : Wind Speed & Direction

เวลา	ผลการตรวจวัด					
	09-10/03/68			10-11/03/68		
	WS	WD	Temp	WS	WD	Temp
14.00-15.00 น.	1.1	SSW	30.6	1.4	SSW	31.6
15.00-16.00 น.	1.2	SSW	30.2	1.0	SW	31.1
16.00-17.00 น.	1.1	NNE	29.6	1.2	WSW	30.8
17.00-18.00 น.	0.3	ENE	29.3	0.7	S	30.2
18.00-19.00 น.	0.4	S	28.5	0.4	SSE	29.6
19.00-20.00 น.	0.6	S	28.1	0.0	---	29.3
20.00-21.00 น.	0.7	SSE	27.7	0.0	---	28.5
21.00-22.00 น.	0.8	SSE	27.1	0.3	SE	28.1
22.00-23.00 น.	0.8	SSE	26.5	0.4	SSW	27.4
23.00-00.00 น.	0.8	SSE	26.2	0.6	SSE	27.2
00.00-01.00 น.	0.8	SSE	25.8	0.3	S	26.9
01.00-02.00 น.	0.8	SSE	25.6	0.4	S	26.3
02.00-03.00 น.	0.9	SSE	25.1	0.0	---	25.8
03.00-04.00 น.	0.8	SSE	25.5	0.3	E	25.5
04.00-05.00 น.	0.8	SSE	26.9	0.4	SW	26.1
05.00-06.00 น.	0.6	SSE	27.2	0.0	---	26.6
06.00-07.00 น.	0.8	SSE	27.8	0.4	SSE	27.8
07.00-08.00 น.	1.3	SE	28.9	1.0	NW	28.3
08.00-09.00 น.	1.9	ESE	29.3	1.2	NNW	29.9
09.00-10.00 น.	1.8	E	31.1	1.9	N	30.0
10.00-11.00 น.	1.9	ENE	32.6	1.9	NNE	30.1
11.00-12.00 น.	1.9	NNE	32.8	2.5	NNE	31.5
12.00-13.00 น.	1.6	NNE	33.3	2.0	NNE	32.6
13.00-14.00 น.	1.7	N	32.4	0.0	---	33.3

ชื่อผู้บันทึก : นายภควัต เทียมระกิจ
ชื่อบริษัทผู้ตรวจวัดและวิเคราะห์ตัวอย่าง : TOPS-LAB Consultants CO., LTD.
ชื่อผู้วิเคราะห์ : นางสาวจิรัชญา รอยรัตน์
ข้อสรุปทิศทางลมส่วนใหญ่พัดมาจากทิศ : ทิศตะวันออกเฉียงใต้ค่อนไปทางใต้
ความเร็วลมส่วนใหญ่ มีค่าระหว่าง : 0.3 ถึง 1.4 เมตร/วินาที
ชื่อผู้ตรวจสอบ/ควบคุม : นางสาวเมธาวี คุ้มขำ
เบอร์โทรศัพท์ : 02-159-0121
เลขที่ทะเบียนผู้วิเคราะห์ : ว-326-จ-0018

(Kunlapat Chuichoti)
Technical Team

(Metawee Khumkham)
Laboratory Supervisor

บริษัท ท็อปส์-แลบ คอนซัลแตนท์ จำกัด
TOPS-LAB Consultants CO., LTD.
189 หมู่ที่ 3 ตำบลบางรักพัฒนา อำเภอบางบัวทอง จังหวัดนนทบุรี 11110
189 Moo. 3 Bangrakphatthana Bangbuathong Nonthaburi 11110
Tel : (662) 159-0121 Fax : (662) 159-0122

ANALYSIS REPORT

เลขที่ใบรายงานผล : RE6803173
ประเภทตัวอย่าง : คุณภาพอากาศในบรรยากาศโดยทั่วไป

ชื่อโครงการ : โครงการท่าเทียบเรือส่วนขยายของ บริษัท จัมโบ้ เจตตี้ จำกัด
ที่ตั้งโครงการ : ตำบลบางระกำ อำเภอนครหลวง จังหวัดพระนครศรีอยุธยา
สถานีตรวจวัด : สถานีที่ 4 ชุมชนหมู่ 8 ตำบลนครหลวง
ตำแหน่งพิกัด : 47P 0672216 E, 1598476 N
ผู้เก็บตัวอย่าง : TOPS-LAB Consultants CO., LTD.
วันที่เก็บตัวอย่าง : 06-11 มีนาคม 2568
วันที่ทดสอบ : 12-13 มีนาคม 2568
วันที่รายงานผล : 13 มีนาคม 2568
วิธีการตรวจวัด/วิเคราะห์ : US.EPA.40 CFR 50/Gravimetric Method
ผู้ควบคุมสถานีตรวจวัด (Site Operator) : นายภควัต เทียมระกิจ
รุ่นของเครื่องมือตรวจวิเคราะห์ (Model และ Serial No.) (TSP) : TE-5009X และ 4862
รุ่นของเครื่องมือตรวจวิเคราะห์ (Model และ Serial No.) (PM-10) : GMW-105 และ 8456
รุ่นของอุปกรณ์สอบเทียบ (Calibrator Model และ Serial No.) : TE-5025A และ 3092
วันหมดอายุการสอบเทียบ (Expire Date) : June 17, 2025

วันที่เก็บตัวอย่าง	หน่วย	ผลการตรวจวัด	
		ปริมาณฝุ่นละอองรวม (TSP) เฉลี่ย 24 ชั่วโมง	ปริมาณฝุ่นละอองขนาดไม่เกิน 10 ไมครอน (PM-10) เฉลี่ย 24 ชั่วโมง
06-07/03/68	มก./ลบ.ม.	0.103	0.055
07-08/03/68		0.105	0.057
08-09/03/68		0.107	0.058
09-10/03/68		0.102	0.054
10-11/03/68		0.100	0.053
ค่ามาตรฐาน		**0.33**	**0.12**

ค่ามาตรฐาน : ตามประกาศคณะกรรมการสิ่งแวดล้อมแห่งชาติ ฉบับที่ 24 (พ.ศ.2547) เรื่อง กำหนดมาตรฐานคุณภาพอากาศในบรรยากาศโดยทั่วไป

ชื่อผู้บันทึก : นายภควัต เทียมระกิจ
ชื่อบริษัทผู้ตรวจวัดและวิเคราะห์ตัวอย่าง : TOPS-LAB Consultants CO., LTD.
ชื่อผู้วิเคราะห์ : นางสาวจิรัชญา รอยรัตน์
ชื่อผู้ตรวจสอบ/ควบคุม : นางสาวเมธาวี คุ้มขำ
เบอร์โทรศัพท์ : 02-159-0121
เลขที่ทะเบียนผู้วิเคราะห์ : ว-326-จ-0018

C. Kunlapat
(Kunlapat Chuichoti)
Technical Team

K. Metawee
(Metawee Khumkham)
Laboratory Supervisor

บริษัท ท็อปส์-แลบ คอนซัลแตนท์ จำกัด
TOPS-LAB Consultants CO., LTD.
189 หมู่ที่ 3 ตำบลบางรักพัฒนา อำเภอบางบัวทอง จังหวัดนนทบุรี 11110
189 Moo. 3 Bangrakphatthana Bangbuathong Nonthaburi 11110
Tel : (662) 159-0121 Fax : (662) 159-0122

ANALYSIS REPORT

เลขที่ใบรายงานผล : RE6803173
ประเภทตัวอย่าง : ความเร็วและทิศทางลม

ชื่อโครงการ : โครงการท่าเทียบเรือส่วนขยายของ บริษัท จัมโบ้ เจตตี้ จำกัด
ที่ตั้งโครงการ : ตำบลบางระกำ อำเภอนครหลวง จังหวัดพระนครศรีอยุธยา
สถานีตรวจวัด : สถานีที่ 3 วัดบันได
ตำแหน่งพิกัด : 47P 0672754 E, 1597783 N
ผู้เก็บตัวอย่าง : TOPS-LAB Consultants CO., LTD.
วันที่เก็บตัวอย่าง : 06-11 มีนาคม 2568
วันที่ทดสอบ : 06-11 มีนาคม 2568
วันที่รายงานผล : 13 มีนาคม 2568
วิธีการตรวจวัด/วิเคราะห์ : Wind Speed & Direction

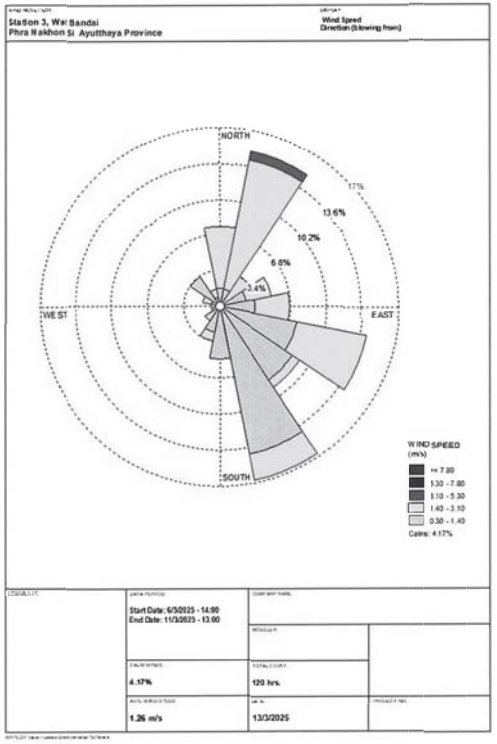

C. Kunlapat
(Kunlapat Chuichoti)
Technical Team

K. Metawee
(Metawee Khumkham)
Laboratory Supervisor